ЗЕЛИНСКИЙ ГРУПП

ПРОТИВОГАЗЫ ФИЛЬТРУЮЩИЕ ДОТ 600

Руководство по эксплуатации

РЭ 32.99.11-796-05795731-2016

Настоящее Руководство по эксплуатации предназначено для изложения технических характеристик, ознакомления с конструкцией и принципом действия, изучения правил эксплуатации Противогаза фильтрующего ДОТ 600 (далее по тексту – противогаз).

1 Описание и работа противогаза

1.1 Назначение противогаза

1.1.1 Противогаз предназначен для защиты органов дыхания, лица и глаз персонала промышленных предприятий от опасных химических веществ (далее – ОХВ) и вредных веществ.

Противогаз применяют при:

– суммарном объемном содержании ОХВ и вредных веществ в виде паров и газов не более 0,5 %;

– объемном содержании кислорода в воздухе не менее 17 %.

1.1.2 ВНИМАНИЕ! Запрещается использовать противогаз в условиях возможного недостатка кислорода в воздухе (например, в емкостях, цистернах, колодцах и других изолированных помещениях), при неизвестном составе и/или неизвестных концентрациях вредных веществ, а также для защиты от низкокипящих, плохо сорбирующихся веществ (метан, этан, бутан, этилен, ацетилен и др.).

Запрещается использовать противогаз при проведении работ с открытым огнём.

1.1.3 Противогаз предназначен для применения во всех климатических поясах стран Таможенного союза при температуре окружающей среды от минус 40 °С до плюс 40 °С.

1.1.4 Противогаз в соответствии с требованиями ГОСТ 12.4.121-2015 изготавливается двух категорий согласно категории лицевой части:

– «Противогаз категории 2» – в комплект противогаза входит лицевая часть второй категории ШМ-2012, или маска панорамная второй категории МАГ, или маска панорамная второй категории МАГ-4, или маска панорамная второй категории UNIX 6100, или маска панорамная второй категории UNIX 6200;

– «Противогаз категории 3» – в комплект противогаза входит маска панорамная третьей категории МАГ-3Л.

1.1.5 В комплект противогаза фильтрующего ДОТ 600 входит:

– фильтр комбинированный ДОТ 600 ТУ 2568-133-05795731-2003;

– лицевая часть ШМ-2012 ТУ 2568-345-05808014-2013 или маска панорамная МАГ ТУ 2568-123-05795731-2003 или маска панорамная МАГ-3Л ТУ 2568-455-05795731-2010, или маска панорамная МАГ-4 ТУ 2568-784-05795731-2016, или маска панорамная UNIX 6100 ТУ 32.99.11-848-05795731-2017, или маска панорамная UNIX 6200 ТУ 32.99.11-1073-05795731-2022;

– сумка для противогаза СГ ТУ 2568-042-40905366-2006 или сумка для противогаза ТУ 2568-028-05795731-99, или сумка 2005 для противогаза

ТУ 2568-189-05795731-2005. По согласованию с потребителем допускается комплектование сумкой «Бумажник» для противогаза ТУ 2568-770-05795731-2016 или сумкой «Нефтепереработчик» для противогаза ТУ 2568-686-05795731-2014.

– трубка соединительная по ГОСТ 12.4.166-2018 или по 3665.00.00 ТУ.

– комплект для перехода с байонетного соединения на резьбу 40х4 ТУ 22.29.29-1050-05795731-2022 (при комплектации противогаза масками панорамными UNIX 6100 или UNIX 6200).

1.1.6 Марка противогаза фильтрующего ДОТ 600 согласно входящего в комплект противогаза фильтра и категория противогаза по лицевой части (маске панорамной) представлены в таблице 1.

Таблица 1 – Марка и категория противогаза

Противогаз фильтрующий	**Марка противогаза по марке фильтра ДОТ 600**	**Категория противогаза по лицевой части (маске панорамной)**					
		ШМ-2012	**UNIX 6100**	**UNIX 6200**	**МАГ**	**МАГ-4**	**МАГ-3Л**
ДОТ 600	К3Р3 R D	2	2	2	2	2	3
	А2В2Е2К2Р3 R D						
	А2В3Е3Р3 R D						
	А2В3Е3АХР3 R D						
	А2В2Е2К1АХР3 R D						

1.1.7 Фильтры комбинированные ДОТ 600 (далее по тексту – фильтры ДОТ 600) присоединяют к лицевым частям ШМ-2012 или маскам панорамным МАГ, или МАГ-4, или МАГ-3Л только через соединительную трубку с помощью резьбы круглой 40х4 ГОСТ 8762-75 при условии, что клапанная коробка лицевой части или маски панорамной имеет резьбу круглую 40х4 ГОСТ 8762-75.

Фильтры ДОТ 600 присоединяют с удобной для пользователя стороны к седловине клапана вдоха с байонетом маски панорамной UNX 6100 или UNIX 6200 (далее по тексту – байонетное соединение) через переходник с байонета на резьбу круглую 40х4 ГОСТ 8762-75 (далее по тексту – переходник) и через соединительную трубку. С другой стороны байонетное соединение маски панорамной UNIX 6100 или UNIX 6200 закрыто заглушкой.

1.1.8 Назначение противогаза в зависимости от его исполнения приведено в таблице 2.

1.1.9 Противогаз поставляется в двух вариантах, в зависимости от заказа:

– «Классический» – групповая упаковка противогазов с лицевыми частями ШМ-2012 или со всеми панорамными масками;

– «Персональный» – групповая упаковка индивидуально упакованных противогазов с масками панорамными МАГ или МАГ-4, или МАГ-3Л, или UNIX 6100, или UNIX 6200.

Пример записи при заказе противогаза фильтрующего ДОТ 600 с фильтром комбинированным ДОТ 600 марки К3Р3 R D и лицевой

частью ШМ-2012, поставляемого в групповой упаковке: «Противогаз фильтрующий ДОТ 600 марки К3Р3 R D категории 2 по лицевой части ШМ-2012 ТУ 32.99.11-791-05795731-2016. Вариант поставки «Классический».

Пример записи при заказе противогаза фильтрующего ДОТ 600 с фильтром комбинированным ДОТ 600 марки А2В3Е3АХР3 R D и с маской панорамной МАГ-3Л, поставляемого в индивидуальной упаковке: «Противогаз фильтрующий ДОТ 600 марки А2В3Е3АХР3 R D категории 3 по маске панорамной МАГ-3Л ТУ 32.99.11-791-05795731-2016. Вариант поставки «Персональный».

Таблица 2 – Назначение противогаза

Противогаз фильтрующий	**Марка противогаза**	**Обозначение и марка фильтра**	**Цветовая маркировка фильтра (комбинация горизонтальных полос)**	**Наименование вредного вещества, от которого защищает противогаз**
1	**2**	**3**	**4**	**5**
ДОТ 600	К3Р3 R D	ДОТ 600 марки К3Р3 R D	Зеленая, белая	Аммиак и его органические производные ***Аэрозоли*** (пыль, дым, туман)
	А2В2Е2К2Р3 R D	ДОТ 600 марки А2В2Е2К2Р3 R D	Коричневая, серая, желтая, зеленая, белая	***Органические газы и пары с температурой кипения выше 65^{0}С*** (бензол, ксилол, толуол, бензин, керосин, галоидорганические соединения, нитросоединения бензола и его гомологов, анилин, кетоны, тетраэтилсвинец и т.п.). ***Неорганические газы и пары*** (хлор, фтор, бром, гидрид серы, арсины, фосфористый водород и т.п.), за исключением оксида углерода и циан водорода. ***Кислые газы и пары*** (диоксид серы, хлористый водород, бромистый водород, фтористый водород, пары серной, уксусной, муравьиной, азотной, фосфорной кислот и т.п.). ***Аммиак и его органические производные*** ***Аэрозоли*** (пыль, дым, туман)
	А2В3Е3Р3 R D	ДОТ 600 марки А2В3Е3Р3 R D	Коричневая, серая, желтая, белая	***Органические газы и пары с температурой кипения выше 65^{0}С*** (бензол, ксилол, толуол, бензин, керосин, галоидорганические соединения, нитросоединения бензола и его гомологов, анилин, кетоны, тетраэтилсвинец и т.п.). ***Неорганические газы и пары*** (хлор, фтор, бром, гидрид серы, арсины, фосфористый водород и т.п.), за исключением оксида углерода и циан водорода. ***Кислые газы и пары*** (диоксид серы, хлористый водород, бромистый водород, фтористый водород, пары серной, уксусной, муравьиной, азотной, фосфорной кислот и т.п.) ***Ааэрозоли*** (пыль, дым, туман)

Продолжение таблицы 2

1	2	3	4	5
ДОТ 600	A2B3E3AXP3 R D	ДОТ 600 марки A2B3E3AXP3 R D	Коричневая, серая, желтая, белая	***Органические газы и пары с температурой кипения выше 65°С*** (бензол, ксилол, толуол, бензин, керосин, галоидорганические соединения, нитросоединения бензола и его гомологов, анилин, кетоны, тетраэтилсвинец и т.п.). ***Органические газы и пары с температурой кипения ниже 65°С*** (ацетон, диметилэфир, изобутан и т.п.), за исключением дифторэтилена, трифторхлорэтилена, тетрафторэтилена, гексафторпропилена, окиси гексафторпропилена, димера окиси гексафторпропилена, перфторизобутилена. ***Неорганические газы и пары*** (хлор, фтор, бром, гидрид серы, арсины, фосфористый водород и т.п.), за исключением оксида углерода и циан водорода. ***Кислые газы и пары*** (диоксид серы, хлористый водород, бромистый водород, фтористый водород, пары серной, уксусной, муравьиной, азотной, фосфорной кислот и т.п.). ***Аэрозоли*** (пыль, дым, туман)
	A2B2E2K1AXP3 R D	ДОТ 600 марки A2B2E2K1AXP3 R D	Коричневая, серая, желтая, зеленая, белая	***Органические газы и пары с температурой кипения выше 65°С*** (бензол, ксилол, толуол, бензин, керосин, галоидорганические соединения, нитросоединения бензола и его гомологов, анилин, кетоны, тетраэтилсвинец и т.п.). ***Органические газы и пары с температурой кипения ниже 65°С*** (ацетон, диметилэфир, изобутан и т.п.), за исключением дифторэтилена, трифторхлорэтилена, тетрафторэтилена, гексафторпропилена, окиси гексафторпропилена, димера окиси гексафторпропилена, перфторизобутилена. ***Неорганические газы и пары*** (хлор, фтор, бром, гидрид серы, арсины, фосфористый водород и т.п.), за исключением оксида углерода и циан водорода. ***Кислые газы и пары*** (диоксид серы, хлористый водород, бромистый водород, фтористый водород, пары серной, уксусной, муравьиной, азотной, фосфорной кислот и т.п.). ***Аммиак и его органические производные.*** ***Аэрозоли*** (пыль, дым, туман)

1.2 Технические характеристики

1.2.1 Противогазы должны соответствовать требованиям Технического регламента Таможенного союза «О безопасности СИЗ»

(ТР ТС 019/2011), требованиям ГОСТ 12.4.121-2015, технических условий ТУ 32.99.11-791-05795731-2016 и изготавливаться по технологическому процессу, утвержденному в установленном порядке.

1.2.2 Сопротивление противогаза постоянному потоку воздуха при объемном расходе 30 дм^3/мин на вдохе и масса противогаза представлены в таблице 3.

Таблица 3 – Характеристики противогаза

Противогаз фильтрующий	**Марка противогаза**	**Начальное сопротивление противогаза на вдохе, Па, при расходе воздуха, дм^3/мин, не более**		**Масса противогаза, кг, не более**	
		30	**95**	**с л/ч ШМ-2012**	**с м/п МАГ или МАГ-3Л, или МАГ-4, или UNIX 6100, или UNIX 6200**
ДОТ 600	A2B2E2K2P3 R D	274,7	980,0	1,5	1,7
	A2B2E2K1AXP3 R D				
	A2B3E3AXP3 R D				
	A2B3E3P3 R D				
	K3P3 R D				

1.2.3 Сопротивление противогаза постоянному потоку воздуха при объемном расходе 160 дм3/мин на выдохе должно быть не более 300,0 Па.

1.2.4 Коэффициент подсоса под маску противогаза с комбинированными фильтрами – не более 0,05 % при испытании по аэрозолю хлорида натрия или масляного тумана.

1.2.5 Коэффициент подсоса под маску противогаза с комбинированными фильтрами – не более 0,05 % при испытании по гексафториду серы.

1.2.6 При комплектации противогаза ДОТ 600 лицевой частью ШМ-2012 или масками панорамными МАГ, МАГ-3Л, МАГ-4, присоединение фильтра к соединительной трубке и присоединение соединительной трубки к маске осуществлено с помощью резьбы круглой 40х4 ГОСТ 8762-75. Не допускается использование для комплектации противогаза масок и фильтров с трубками соединительными с различными резьбами.

При комплектации противогаза ДОТ 600 маской панорамной UNIX 6100 или UNIX 6200, присоединение фильтра к соединительной трубке необходимо осуществлять с помощью резьбы круглой 40х4 ГОСТ 8762-75, а присоединение соединительной трубки к маске осуществляют через переходник. Не допускается использование для комплектации противогаза переходников и фильтров с трубками соединительными с различными резьбами.

1.2.7 Соединение между фильтром и соединительной трубкой и между маской и соединительной трубкой или соединение между маской, переходником и соединительной трубкой должно быть прочным. Противогаз должен быть герметичным.

1.2.8 Противогаз обеспечивает площадь поля зрения не менее 70 % по отношению к площади поля зрения без противогаза.

1.2.9 Содержание диоксида углерода во вдыхаемом воздухе должно быть не более 1,0 % по объему.

1.3 Комплектность

1.3.1 Комплектность противогаза приведена в таблице 4.

Таблица 4 – Комплектность противогаза

Противогаз фильтрующий	Лицевая часть	Фильтр ДОТ 600	Трубка соединительная	Комплект для перехода с байонетного соединения на резьбу 40х4	Сумка
ДОТ 600	ШМ-2012	1	1	-	Сумка для противогаза СГ или сумка для противогаза
	МАГ	1	1	-	Сумка 2005 для противогаза[1] или сумка «Бумажник» для противогаза, или сумка «Нефтепереработчик» для противогаза[2]
	МАГ-4	1	1	-	
	МАГ-3Л	1	1	-	
	UNIX 6100	1	1	1	
	UNIX 6200	1	1	1	
Примечания	1 Противогазы комплектуются сумками 2005 красного или синего цвета. 2 По согласованию с потребителем допускается комплектование сумкой «Бумажник» для противогаза или сумкой «Нефтепереработчик» для противогаза.				

По требованию потребителя лицевые части ШМ-2012 комплектуются манжетами утеплительными.

Комплект для перехода с байонетного соединения на резьбу 40х4 (далее по тексту – комплект для перехода) включает в себя переходник, заглушку и указания по эксплуатации.

1.3.2 Противогазы при варианте поставки «Классический» комплектуются Руководством по эксплуатации на Противогаз фильтрующий ДОТ 600 РЭ 32.99.11-796-05795731-2016 из расчета по одному экземпляру на ящик.

1.3.3 Противогазы с масками панорамными МАГ, МАГ-4, МАГ-3Л, UNIX 6100 и UNIX 6200 при варианте поставки «Персональный» поставляются в индивидуальных картонных коробках. В этом случае Руководствами по эксплуатации на Противогаз фильтрующий ДОТ 600 РЭ 32.99.11-796-05795731-2016 комплектуется каждый противогаз и каждый ящик с индивидуально упакованными противогазами.

1.4 Устройство и работа противогаза и его составных частей

1.4.1 Принцип защитного действия противогаза ДОТ 600 основан на очистке используемого для дыхания воздуха от вредных примесей в виде газов, паров и аэрозолей (пыли, дыма, тумана) за счет фильтрационных, сорбционных, хемосорбционных и каталитических процессов, происходящих непосредственно в фильтрах, откуда очищенный воздух сначала через соединительную трубку, затем через клапаны вдоха лицевой части (маски панорамной) противогаза поступает в органы дыхания человека, а выдыхаемый воздух через клапан выдоха лицевой части (маски панорамной) противогаза выводится в атмосферу.

1.4.2 Общий вид противогаза ДОТ 600 представлен на рисунке 1.

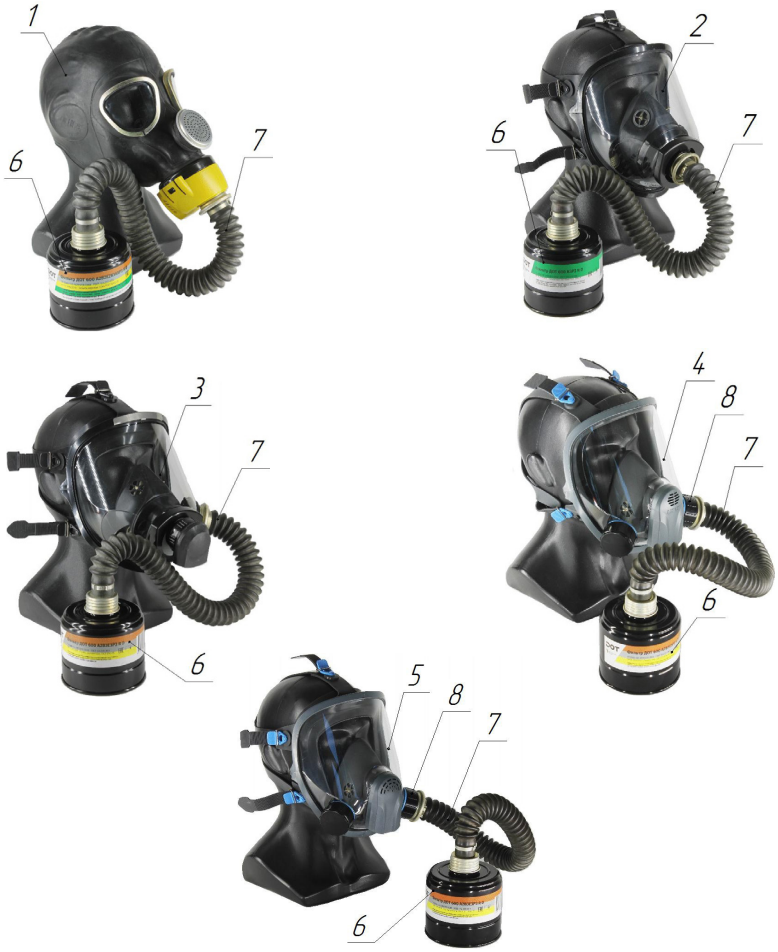

Рисунок 1 – Общий вид противогаза фильтрующего ДОТ 600

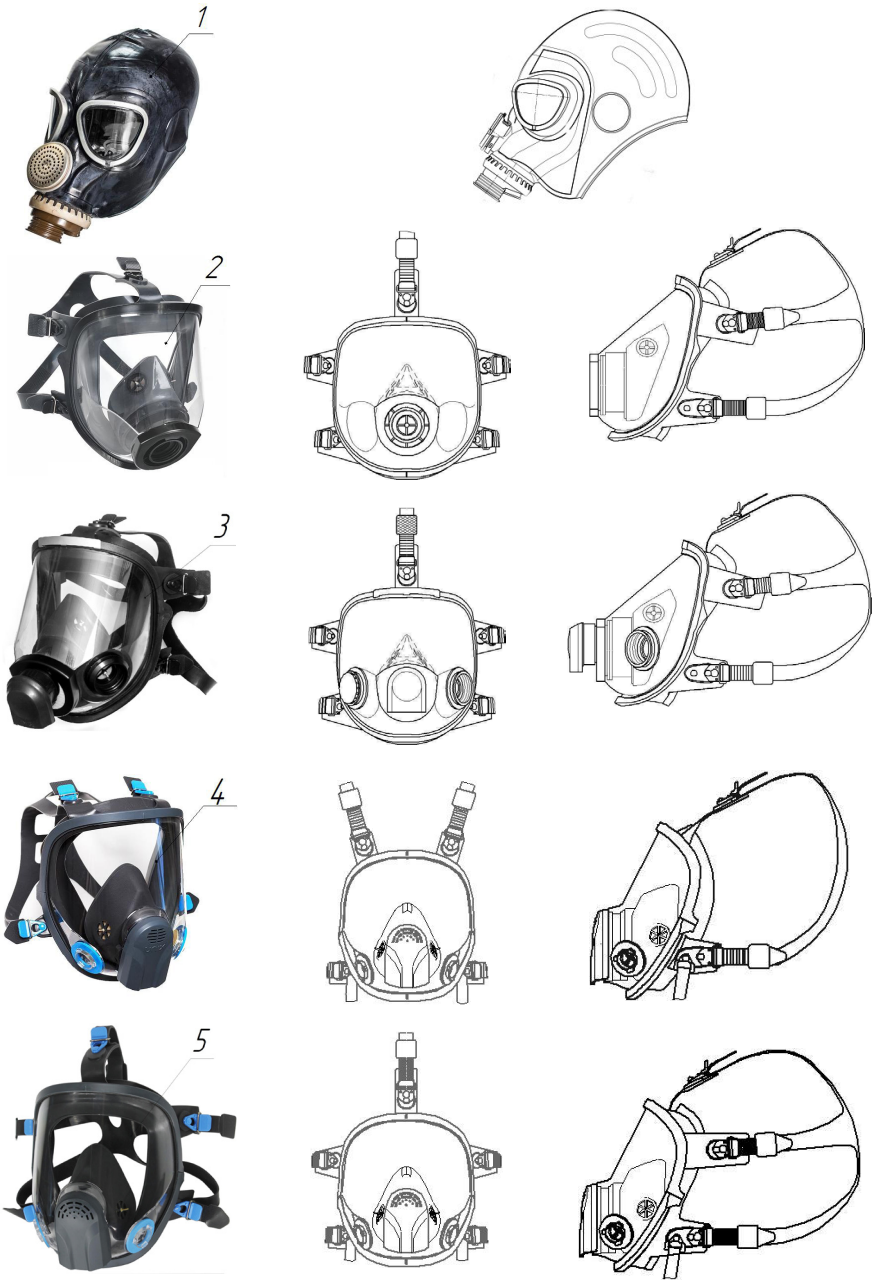

Рисунок 1 – Общий вид противогаза фильтрующего ДОТ 600

1 – лицевая часть ШМ-2012
2 – маска панорамная МАГ или МАГ-4
3 – маска панорамная МАГ-3Л
4 – маска панорамная UNIX 6100
5 – маска панорамная UNIX 6200
6 – фильтр комбинированный ДОТ 600
7 – трубка соединительная
8 – комплект для перехода с байонетного соединения на резьбу 40х4 при комплектации противогаза маской панорамной UNIX 6100 или UNIX 6200
9 – сумка для противогаза СГ или сумка для противогаза
10 – сумка 2005 или сумка «Бумажник» или сумка «Нефтепереработчик»

Рисунок 1 – Общий вид противогаза фильтрующего ДОТ 600

1.4.3 Фильтр комбинированный ДОТ 600 предназначен для очистки вдыхаемого воздуха от парогазообразных вредных веществ.

Комбинированный фильтр снаряжен специальными поглотителями и противоаэрозольным фильтром.

Общий вид комбинированного фильтра ДОТ 600 приведен на рисунке 2.

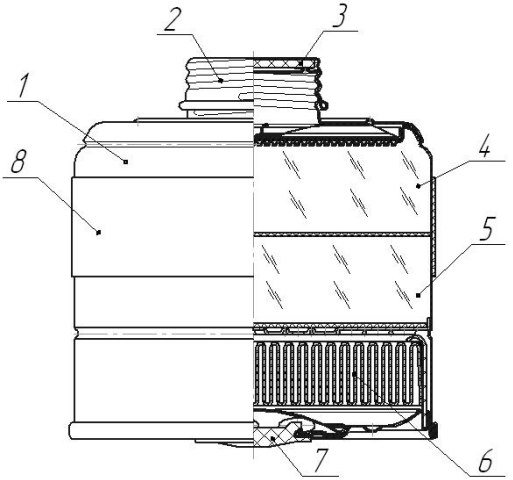

1 – корпус фильтра
2 – колпачок
3 – прокладка колпачка
4, 5 – специальные адсорбенты
6 – противоаэрозольный элемент
7 – пробка
8 – этикетка

Рисунок 2 – Общий вид фильтра комбинированного ДОТ 600

Фильтр ДОТ 600 имеет цилиндрическую форму. На боковую поверхность фильтра приклеена этикетка с маркировкой фильтра.

Цвет этикетки (цветовая комбинация горизонтальных полос) фильтра ДОТ 600 зависит от марки фильтра и представлен в таблице 2. Марка противогаза соответствует марке фильтра.

Фильтр ДОТ 600 в верхней части имеет горловину с круглой резьбой 40х4 ГОСТ 8762-75, предназначенную для присоединения через соединительную трубку к лицевой части.

В дне фильтра ДОТ 600 имеется отверстие, через которое внутрь фильтра поступает неочищенный воздух.

При хранении фильтра горловина должна быть закрыта прокладками и навинчивающимся колпачком, а отверстие в дне – пробкой.

1.4.4 **Лицевая часть (маска панорамная)** предназначена для подачи очищенного в фильтре воздуха в органы дыхания человека и одновременной защиты лица и глаз от попадания вредных веществ.

Присоединение фильтра ДОТ 600 к лицевой части (маске панорамной) осуществляется посредством резьбового соединения через трубку соединительную.

Трубка соединительная присоединяется к лицевой части ШМ-2012 или к маскам панорамным МАГ, МАГ-4, МАГ-3Л посредством резьбового соединения; присоединение трубки соединительной к маскам панорамным UNIX 6100 или UNIX 6200 осуществляется с помощью переходника.

В качестве лицевой части используется:

– маска панорамная МАГ;
– маска панорамная МАГ-4;
– маска панорамная МАГ-3Л;
– маска панорамная UNIX 6100;
– маска панорамная UNIX 6200;
– лицевая часть ШМ-2012 в виде шлем-маски.

Общий вид лицевых частей (масок панорамных) с подробным описанием их составных частей представлен во вложенных при комплектации лицевых частей (масок панорамных) Руководствах по эксплуатации.

1.4.5 **Соединительная трубка** предназначена для соединения фильтра ДОТ 600 с лицевой частью ШМ-2012 или с масками панорамными МАГ, МАГ-4, МАГ-3Л, а также соединительная трубка предназначена для соединения фильтра ДОТ 600 через переходник с маской панорамной UNIX 6100 или UNIX 6200.

ВНИМАНИЕ! Подсоединение фильтра ДОТ 600 непосредственно к лицевой части (маске панорамной) запрещено.

1.4.6 **Сумка** предназначена для хранения и ношения противогаза.

Длина плечевого ремня регулируется с помощью пряжек. Поясная тесьма предназначена для закрепления сумки с противогазом на приемлемом для эксплуатации противогаза уровне пользователя.

1.5 Маркировка

1.5.1 Комплектующие противогаза имеют следующую маркировку:

– маска панорамная МАГ	– по РЭ 2568-136-05795731-2003;
– маска панорамная МАГ-4	– по РЭ 2568-785-05795731-2016;
– маска панорамная МАГ-3Л	– по РЭ 32.11.99-912-05795731-2019;
– маска панорамная UNIX 6100	– по РЭ 32.99.11-849-05795731-2017;
– маска панорамная UNIX 6200	– по РЭ 32.99.11-1074-05795731-2022;
– лицевая часть ШМ-2012	– по ЦРКЯ 05988.00.000 РЭ;
– фильтры ДОТ 600	– по РЭ 2568-156-057695731-2004;
– трубка соединительная	– по ГОСТ 12.4.166-2018 или 3665.00.00 ТУ.

1.5.2 ***Маркировка сумки***

На внутренней стороне клапана сумки выполнена следующая маркировка:

– товарный знак или наименование организации-изготовителя;
– условное обозначение изделия;

– обозначение технических условий на сумку;
– дата изготовления.

1.5.3 ***Маркирование индивидуальной коробки для противогаза фильтрующего ДОТ 600 с масками панорамными МАГ, МАГ-4, МАГ-3Л, UNIX 6100 и UNIX 6200 в варианте поставки «Персональный»*** выполнено типографским способом на боковых, торцевых стенках и крышке коробки организацией-изготовителем коробки в соответствии с утвержденным макетом коробки. Информация может быть нанесена на индивидуальную упаковку противогаза с помощью бумажной самоклеящейся этикетки, покрытой с лицевой стороны слоем лака.

Маркировка содержит:
– наименование страны-изготовителя;
– товарный знак организации-изготовителя;
– товарный знак продукции;
– организация-изготовитель АО «Сорбент»: адрес, телефон/факс и т.д. ;
– знак обращения продукции на рынке государств – членов Таможенного союза (ЕАС);
– обозначение Технического регламента Таможенного союза: «ТР ТС 019/2011»;
– наименование изделия, например, с маской панорамной МАГ-3Л: «Противогаз фильтрующий ДОТ 600 марки А2В3Е3АХР3 R D категории 3 по маске панорамной МАГ-3Л»;
– комбинацию цветовых полос, идентифицирующую марку фильтра, входящего в комплект противогаза;
– дополнительную информацию (наименование веществ, от которых защищает фильтр) – по усмотрению АО «Сорбент»;
– рекламную информацию – по усмотрению АО «Сорбент»;
- надпись «Противогазы применяют во всех климатических регионах (поясах) стран Таможенного союза (IV (I), III (II), II (III), IБ (IV), IА) при температуре окружающей среды от минус 40 °С до плюс 40 °С».
– обозначение технических условий «ТУ 32.99.11-791-05795731-2016»;
– обозначение стандарта «ГОСТ 12.4.121-2015»;
– надпись «См. указания по эксплуатации» или эквивалентную пиктограмму по ГОСТ 12.4.235-2012;
– пиктограмму «Температура хранения (от минус 50 °С до плюс 50 °С)» по ГОСТ 12.4.235-2012;
– пиктограмму «Максимальная влажность при хранении (не более 98 %)» по ГОСТ 12.4.235-2012;
– манипуляционный знак «Верх» по ГОСТ 14192-96;
– манипуляционный знак «Хрупкое. Осторожно» по ГОСТ 14192-96.
– надпись «Номер партии/месяц и четыре цифры года изготовления противогаза/месяц и четыре цифры года истечения срока годности противогаза в виде кода XX/XX.XXXX/XX.XXXX указаны на крышке коробки».

1.5.3.1 Этикетка с липким слоем, предназначенная для фиксирования крышки индивидуальной коробки фильтра, содержит информацию согласно РЭ 2568-156-05795731-2004.

1.5.3.2 На крышку индивидуальной коробки противогаза ДОТ 600 несмываемыми водой чернилами нанесен код XX/XX.XXXX/XX.XXXX, который означает номер партии/месяц и четыре цифры года изготовления противогаза/месяц и четыре цифры года истечения срока годности противогаза.

1.5.3.3 При поставке противогазов в ООО «Комус» или в ООО «ВсеИнструменты.ру» на индивидуальную коробку противогаза наклеена этикетка с липким слоем размером 40х40 мм или этикетка с липким слоем размером 40х58 мм. Этикетка содержит следующую информацию:

– наименование предприятия (ООО «Комус» или ООО «ВсеИнструменты.ру»);

– артикул;

– наименование изделия;

– штрих-код.

1.5.4 ***Маркировка упаковки противогазов фильтрующих ДОТ 600 в вариантах поставки «Классический» и «Персональный»***

1.5.4.1 Маркирование ящиков с упакованными противогазами в вариантах поставки «Классический» и «Персональный» выполнено с помощью бумажных ярлыков, изготовленных типографским способом. Бумажные ярлыки приклеены на обе торцовые стенки ящика.

При упаковке противогазов ДОТ 600 в ящики из гофрированного картона, маркировка может быть нанесена непосредственно на торцевые стенки ящика с помощью маркиратора.

Маркировка содержит:

– товарный знак организации-изготовителя;

– товарный знак продукции;

– знак обращения продукции на рынке государств – членов Таможенного союза (ЕАС);

– обозначение Технического регламента Таможенного союза: «ТР ТС 019/2011»;

– наименование изделия, например, с маской панорамной МАГ-3Л: «Противогаз фильтрующий ДОТ 600 марки А2В3Е3АХР3 R D категории 3 по маске панорамной МАГ-3Л»;

– вариант поставки противогаза ДОТ 600;

– в случае поставки в варианте «Классический»:

«Количество противогазов в ящике_____ шт.»;

– в случае поставки в варианте «Персональный»:

«Количество индивидуальных упаковок в ящике_____ шт.»;

– номер партии;

– номер ящика;

– срок годности (месяц и четыре цифры года);

– надпись: «Противогазы применяют во всех климатических регионах (поясах) стран Таможенного союза (IV (I), III (II), II (III), IБ (IV) при температуре окружающей среды от минус 40 °С до плюс 40 °С»;

– обозначение технических условий «ТУ 32.99.11-791-05795731-2016»;

– обозначение стандарта «ГОСТ 12.4.121-2015»;

– надпись «См. указания по эксплуатации» или эквивалентную пиктограмму по ГОСТ 12.4.235-2012;

– пиктограмму «Температура хранения (от минус 50 °С до плюс 50 °С)» по ГОСТ 12.4.235-2012;

– пиктограмму «Максимальная влажность при хранении (не более 98 %)» по ГОСТ 12.4.235-2012;

– манипуляционный знак «Верх» по ГОСТ 14192-96;

– манипуляционный знак «Хрупкое. Осторожно» по ГОСТ 14192-96;

– адрес организации-изготовителя.

1.5.4.2 При поставке противогазов в ООО «Комус» или ООО «ВсеИнструменты.ру» на обе боковые стенки ящика с упакованными противогазами наклеены этикетки формата А4. Этикетка содержит следующую информацию:

– наименование предприятия (ООО «Комус» или ООО «ВсеИнструменты.ру»);

– артикул;

– наименование изделия;

– штрих-код.

1.6 Упаковка

1.6.1 Противогазы фильтрующие ДОТ 600 упакованы в деревянные ящики для средств защиты или в ящики из гофрированного картона в соответствии с техническими условиями ТУ 32.99.11-791-05795731-2016.

1.6.2 ***Групповая упаковка противогаза ДОТ 600 (вариант поставки «Классический»)***

Соотношение ростов лицевых частей (масок панорамных) в ящике:

Лицевая часть ШМ-2012:

– 1 рост – 10 %;
– 2 рост – 20 %;
– 3 рост – 30 %;
– 4 рост – 40 %.

Маска панорамная UNIX 6100:

– 1 рост – 10 %
– 2 рост – 60 %
– 3 рост – 30 %.

Допускается по согласованию с заказчиком изменять соотношение ростов.

Маски панорамные МАГ, МАГ-4, МАГ-3Л и UNIX 6200 поставляются только одного размера.

В каждый ящик вложены Упаковочный лист, Руководство по эксплуатации на противогаз фильтрующий ДОТ 600.

В первый ящик каждой партии вкладывают Паспорт.

1.6.3 ***Индивидуальная упаковка противогаза (вариант поставки «Персональный»)***

Противогазы фильтрующие ДОТ 600 всех исполнений с масками панорамными МАГ, МАГ-4, МАГ-3Л, UNIX 6100 и UNIX 6200 по заявке потребителя могут поставляться в индивидуальной упаковке (вариант поставки «Персональный»).

В каждую индивидуальную упаковку вложено Руководство по эксплуатации на противогаз фильтрующий ДОТ 600.

В каждую транспортную упаковку вкладывают Упаковочный лист и Руководство по эксплуатации на противогаз фильтрующий ДОТ 600.

В первый ящик каждой партии вложен Паспорт.

1.6.4 Противогазы транспортируют и хранят в упаковке АО «Сорбент».

1.6.5 Масса ящиков с упакованными противогазами не превышает 50 кг.

2 Использование противогаза по назначению

2.1 Эксплуатационные ограничения

2.1.1 Противогаз возможно использовать непрерывно или периодически на производстве, а также для экстренного выхода из аварийной зоны.

2.1.2 Противогаз должен использоваться при содержании кислорода в воздухе не менее 17 % объемных и суммарном содержании паро- и газообразных вредных веществ не более 0,5 % объемных.

ВНИМАНИЕ!

Запрещается использовать противогаз в условиях возможного недостатка кислорода в воздухе (например, в емкостях, цистернах, колодцах и других изолированных помещениях), при неизвестном составе и/или неизвестных концентрациях вредных веществ, а также для защиты от низкокипящих, плохо сорбирующихся веществ (метан, этан, бутан, этилен, ацетилен и др.).

2.1.3 **ВНИМАНИЕ!**

Запрещается применение противогазов ДОТ 600 с лицевыми частями ШМ-2012 и с масками панорамными МАГ, МАГ-4 и МАГ-3Л без соединительной трубки и сумки.

Запрещается применение противогазов ДОТ 600 с масками панорамными UNIX 6100 и UNIX 6200 без соединительной трубки, переходника, заглушки и сумки. Переходник и заглушка комплекта для перехода с байнетного соединения на резьбу 40х4 используются только в паре!

Заглушка проверена на герметичность изготовителем. Самостоятельная разборка и сборка заглушки запрещены!

Запрещается использовать противогаз при проведении работ с открытым огнём.

2.1.4 Противогаз ДОТ 600 предназначен для применения во всех климатических регионах страны при температуре окружающей среды от минус 40 °С до плюс 40 °С.

2.1.5 Выбор марки комбинированного фильтра ДОТ 600 для противогаза осуществляется в зависимости от состава паро- и газообразных вредных

веществ и аэрозолей (пыль, дым, туман), присутствующих в воздухе рабочей зоны и по рекомендации организации-изготовителя.

ВНИМАНИЕ!

Фильтры ДОТ 600 марки А2В2Е2К1АХР3 R D и ДОТ 600 марки А2В3Е3АХР3 R D, используемые для защиты от органических паров с температурой кипения ниже 65 °С в составе противогаза фильтрующего ДОТ 600 – только разового использования.

2.1.6 Не допускается применение противогаза людьми, имеющими бакенбарды, щетину, бороду, прическу, препятствующие плотному прилеганию лицевой части (маски панорамной) к лицу, что может привести к попаданию вредных веществ под лицевую часть по линии обтюрации.

2.1.7 К работе в противогазе допускаются лица, ознакомленные с требованиями настоящего Руководства по эксплуатации, конструкцией и принципом действия противогаза, а также прошедшие обучение.

2.1.8 При появлении в подмасочном пространстве запаха вредной примеси или другого постороннего запаха, необходимо заменить фильтр.

2.2 Подготовка противогаза к использованию

2.2.1 Для подготовки противогаза к использованию необходимо:

– подобрать лицевую часть нужного типоразмера (кроме масок панорамных МАГ, МАГ-4, МАГ-3Л и UNIX 6200);

– проверить комплектность и исправность противогаза;

– собрать противогаз и уложить в сумку.

2.2.2 ***Подбор лицевой части нужного типоразмера***

2.2.2.1 **Подбор лицевой части ШМ-2012** необходимого размера (роста) осуществляют на основании определения размеров головы вертикального обхвата.

Вертикальный обхват головы определяется с помощью измерительной (сантиметровой) ленты путем измерения головы по замкнутой линии, проходящей через макушку, щеки и подбородок (рисунок 3).

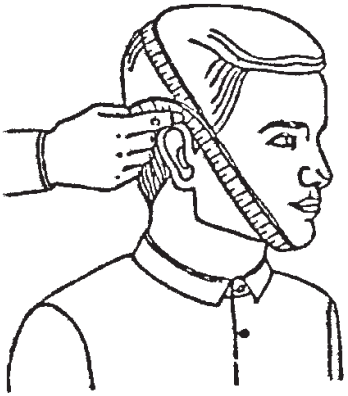

Рисунок 3 – Измерение вертикального обхвата головы

По результатам измерения вертикального обхвата головы определяют рост лицевой части ШМ-2012, руководствуясь данными, приведенными в таблице 5.

Таблица 5 – Определение роста лицевой части ШМ-2012

Вертикальный обхват головы, мм	Рост лицевой части
635 – 655	1
660 – 680	2
685 – 705	3
710 и более	4

2.2.2.2 **Подбор масок панорамных МАГ, МАГ-4 и МАГ-3Л и UNIX 6200 не требуется** в связи с изготовлением масок одного типоразмера. Подгонка на лице осуществляется затягиванием лямок наголовника в пряжках.

2.2.2.3 **Для правильного выбора роста маски панорамной UNIX 6100** проведите следующие действия:

– наденьте маску;

– закройте руками отверстия в седловинах клапана вдоха с байонетом на боковых поверхностях стекла-корпуса;

– попытайтесь сделать 3 – 4 глубоких вдоха.

Если дышать невозможно, то рост маски панорамной UNIX 6100 выбран правильно.

Если воздух проходит под маску панорамную UNIX 6100, то затяните туже лямки наголовника в пряжках. Если воздух снова проходит под маску панорамную UNIX 6100, то подберите маску другого роста.

2.2.3 ***Проверка комплектности и исправности противогаза***

• **При комплектовании противогаза маской панорамной МАГ или МАГ-4, или МАГ-3Л, или UNIX 6100, или UNIX 6200:**

– выньте маску из пакета;

– ознакомьтесь с Руководством по эксплуатации, приложенным к маске панорамной и, при наличии, с содержанием этикетки информационной;

– при наличии этикетки информационной, перед первым использованием маски, снимите ее со смотровой части стекла-корпуса маски;

– проверьте визуальным осмотром целостность стеклакорпуса маски, уплотнителя, подмасочника и лямок оголовья, наличие и исправность пряжек;

– при комплектации противогаза маской панорамной UNIX 6100 или UNIX 6200 проверьте целостность переходника и заглушки, входящих в комплект для перехода, а также наличие кольца уплотнительного со стороны резьбового соединения переходника.

• **При комплектовании лицевой противогаза частью ШМ-2012:**

– ознакомьтесь с Руководством по эксплуатации, приложенным к лицевой части ШМ-2012;

– проверьте целостность узлов очковых стекол, исправность и целостность обтекателей, состояние корпуса лицевой части ШМ-2012 на наличие сквозных проколов или порезов, маркировку. При обнаружении дефектов, лицевую часть ШМ-2012 изолируйте от годных;

– осмотрите клапанную коробку лицевой части ШМ-2012 на отсутствие вмятин, пробоин, ржавчины; проверьте наличие и состояние клапанов (они не должны быть засорены, покороблены или порваны), а также наличие прокладки в горловине клапанной коробки;

– проверьте целостность корпуса лицевой части ШМ-2012, для чего, слегка растягивая лицевую часть ШМ-2012, осмотрите её;

– осмотрите элемент мембранный на наличие механических повреждений.

• **Проверка фильтра комбинированного ДОТ 600**:

– ознакомьтесь с Руководством по эксплуатации, приложенным к фильтру комбинированному ДОТ 600;

– визуальным осмотром проверьте фильтр ДОТ 600 на отсутствие вмятин, проколов, пробоин.

• Визуальным осмотром проверьте сумку на наличие и целостность плечевого, поясного ремней и пряжек.

• ВНИМАНИЕ! В случае обнаружения дефектов или некомплектности, необходимо противогаз заменить новым и произвести проверку в соответствии с требованиями п. 2.2.3.

2.2.4 ***Сборка противогаза и укладка в сумку***

После проверки комплектности и исправности противогаза необходимо произвести его сборку:

• При комплектовании противогаза лицевой частью ШМ-2012:

– протрите лицевую часть ШМ-2012 снаружи и изнутри чистой ветошью (ватой), слегка смоченной водой;

– просушите лицевую часть ШМ-2012;

– продуйте клапанный узел вдоха, для чего сделайте резкий выдох в узел вдоха лицевой части ШМ-2012, после продувки визуально проверьте лепесток клапана вдоха: он не должен быть замятым и завернутым.

• При комплектовании противогаза маской панорамной МАГ или МАГ-4, или МАГ-3Л, или UNIX 6100, или UNIX 6200:

– протрите мягкой сухой чистой салфеткой стекло маски панорамной с обеих сторон;

– продуйте в маске панорамной клапанные узлы вдоха и выдоха;

– распустите лобную, височные и щечные лямки до ограничителей на концах лямок.

• Свинтите с горловины комбинированного фильтра ДОТ 600 колпачок, уберите резиновую прокладку и достаньте пробку из отверстия в дне.

Колпачок, прокладку, пробку (заглушку) уберите в сумку.

• При комплектовании противогаза лицевой частью ШМ-2012 или маской панорамной МАГ или МАГ-4, или МАГ-3Л, присоедините фильтр к лицевой части (маске панорамной) через соединительную трубку, для чего один конец трубки

ввинтите до упора в клапанный узел вдоха лицевой части (маски панорамной), а второй конец трубки навинтите до упора на горловину фильтра.

• При комплектовании противогаза маской панорамной UNIX 6100 или UNIX 6200 присоедините фильтр к маске панорамной через соединительную трубку, для чего с удобной для пользователя стороны маски установите на узел подсоединения фильтра байонетного типа переходник, один конец трубки до упора ввинтите в резьбовое соединение переходника, а второй конец трубки навинтите до упора на горловину фильтра. На второй узел подсоединения фильтра байонетного типа установите заглушку.

• Фильтр вставьте в сумку в отделение с брусками или отверстием.

• Уложите лицевую часть в сумку в отделение для лицевой части.

• Закройте сумку. Наденьте сумку с противогазом так, чтобы она находилась на левом боку, а плечевой ремень – на правом плече, при этом застежка сумки должна быть обращена наружу (от себя). Подгоните при помощи двух передвижных пряжек длину плечевого ремня на приемлемый для эксплуатации уровень, позволяющий произвести соединение фильтра с лицевой частью с помощью соединительной трубки.

В случае, если соединенный с трубкой фильтр находится не на дне сумки, то необходимо отрегулировать длину плечевого ремня в меньшую сторону.

• Снимите сумку с противогазом.

2.3 Надевание противогаза

2.3.1 Для применения противогаза наденьте сумку с противогазом и закрепите на теле с помощью поясной тесьмы. Расстегните сумку, достаньте противогаз, при этом фильтр ДОТ 600 должен находиться в сумке.

2.3.2 Уберите волосы со лба и висков. Необходимо распустить косы и пучки, снять заколки, гребешки, шпильки, украшения (серьги и т.д.).

2.3.3 Наденьте противогаз

• В случае комплектования противогаза панорамной маской МАГ или МАГ-4, или МАГ-3Л, или UNIX 6100, или UNIX 6200:

– распустите все лямки оголовья до ограничителей;

– при наличии шейной тесьмы, свяжите концы её концы и накиньте шейную тесьму на шею;

– уберите волосы со лба и висков, чтобы они не попадали под обтюратор маски;

– наденьте маску, для чего возьмите маску обеими руками за щечные лямки оголовья, растяните лямки в стороны, зафиксируйте подбородок в нижнем углублении обтюратора уплотнителя и движением рук вверх и назад натяните оголовье на голову;

– придерживая одной рукой маску за клапанную коробку, проверьте правильность размещения подбородка в углублении, другой рукой у масок панорамных МАГ, МАГ-3Л, МАГ-4, UNIX 6200 или подтяните до упора лобную лямку, затем подтяните височные и щечные лямки до упора. У масок панорамных UNIX 6100 другой рукой подтяните до упора верхние и нижние лямки оголовья;

– проверьте положение всех лямок ощупыванием, они не должны быть перекручены и должны проходить: щечные лямки – под мочками ушей, височные – над ушами, не прижимая верхнюю часть ушной раковины;

– устраните подвороты обтюратора, устраните перекос маски для чего возьмитесь руками за клапанную коробку маски и перемещайте корпус маски в горизонтальном направлении для придания ему симметричного положения относительно лица;

– убедитесь в плотном прилегании обтюратора подмасочника к лицу, как в состоянии покоя, так и при движении головой влево-вправо и вверх-вниз.

Если в области подбородка при движении головой ощущаются сдвиги обтюратора, то необходимо сильнее подтянуть лямки оголовья.

• **ВНИМАНИЕ! Недопустимо попадание волос под обтюратор лицевой части (маски панорамной).**

• *В случае комплектования противогаза лицевой частью ШМ-2012:*

– возьмите лицевую часть обеими руками за утолщенные края у подбородочной части так, чтобы большие пальцы были снаружи, а остальные внутри лицевой части;

– приложите нижнюю часть лицевой части под подбородок и резким движением рук вверх и назад натяните лицевую часть на голову так, чтобы не было складок, а очковые узлы установились напротив глаз;

– убедитесь в плотном прилегании корпуса лицевой части к лицу, как в состоянии покоя, так и при движении головой влево-вправо и вверх-вниз.

Если в области подбородка при движении головой ощущаются сдвиги корпуса лицевой части, то необходимо взять лицевую часть другого размера.

ВНИМАНИЕ! Недопустимо попадание волос под обтюратор лицевой части.

2.4 Проверка правильности подгонки и герметичности противогаза

2.4.1 ***Для проверки правильности подгонки и герметичности противогаза*** наденьте противогаз в соответствии с п. 2.3.

Закройте ладонью отверстие в дне фильтра и попытайтесь сделать плавный глубокий вдох:

– если воздух не проходит под лицевую часть (маску панорамную), то лицевая часть (маска панорамная) подобрана верно и противогаз собран правильно;

– если воздух при вдохе проходит под лицевую часть (маску панорамную), необходимо проверить правильность сборки противогаза.

2.4.2 ***Для проверки правильности сборки противогаза*** произведите повторную сборку противогаза в соответствии с рекомендациями п.2.2.4 и заново проверьте его герметичность:

– если воздух не проходит под лицевую часть, то противогаз собран правильно;

– если воздух при вдохе проходит под лицевую часть (маску панорамную), необходимо в приведенной далее последовательности проверить: исправность лицевой части (маски панорамной), соединительной трубки и исправность

фильтра. При комплектации противогаза маской панорамной UNIX 6100 или UNIX 6200, дополнительно необходимо проверить исправность комплекта для перехода с байонетного соединения на резьбу 40х4.

2.4.3 ***Для проверки исправности лицевой части (маски панорамной)*** отсоедините соединительную трубку от лицевой части (маски панорамной), закройте ладонью клапанный узел вдоха лицевой части (маски панорамной) и попытайтесь сделать плавный глубокий вдох:

– если дышать невозможно, то лицевая часть (маска панорамная) исправна и подобрана правильно;

– если воздух проходит под лицевую часть (маску панорамную), то она неправильно подобрана или неисправна, или неправильно надета. Необходимо проверить правильность выбора размера лицевой части (для ШМ-2012 или маски панорамной UNIX 6100) или снять и заново надеть ее, или заменить лицевую часть (маску панорамную) исправной.

2.4.4 ***Для проверки исправности соединительной трубки*** подсоедините соединительную трубку к проверенной лицевой части (маске панорамной) (способ проверки см. выше), а фильтр отсоедините от соединительной трубки. Закройте ладонью свободный конец соединительной трубки и попытайтесь сделать плавный глубокий вдох:

– если дышать невозможно, то соединительная трубка исправна (герметична) и подсоединена к лицевой части (маске панорамной) правильно;

– если воздух при вдохе проходит под лицевую часть, то соединительная трубка неисправна (негерметична) и ее необходимо заменить.

2.4.5 ***Для проверки исправности фильтра*** подсоедините фильтр к проверенной лицевой части (маске панорамной) с соединительной трубкой (способы проверки см. выше). Закройте ладонью отверстие в дне фильтра и попытайтесь сделать плавный глубокий вдох:

– если воздух не проходит под лицевую часть (маску панорамную), то фильтр исправен (герметичен) и подсоединен правильно;

– если воздух при вдохе проходит под лицевую часть (маску панорамную), то фильтр неисправен (негерметичен) и его необходимо заменить.

После проверки исправности лицевой части (маски панорамной), соединительной трубки и фильтра снова проверьте герметичность противогаза.

2.4.6 В случае негерметичности противогаза с маской панорамной МАГ или МАГ-4, или МАГ-3Л, или UNIX 6100, или UNIX 6200 при повторной проверке необходимо подтянуть все лямки оголовья и снова проверить противогаз на герметичность.

2.4.7 В случае негерметичности противогаза с лицевой частью ШМ-2012 или с маской панорамной UNIX 6100 при повторной проверке необходимо заменить лицевую часть (маску панорамную) на меньший рост, у маски панорамной UNIX 6100 подтянуть все лямки оголовья и снова проверить противогаз на герметичность.

2.5 Порядок работы в противогазе

2.5.1 Наденьте противогаз в соответствии с требованиями п. 2.3 и п. 2.4.

Проверьте, при необходимости, комплектность и исправность противогаза в соответствии с рекомендациями, изложенными в п. 2.2.3, и уложите противогаз в сумку.

Сдвиньте сумку немного назад так, чтобы при ходьбе она не мешала движению руки и закрепите сумку на туловище с помощью поясной тесьмы.

При первом появлении даже незначительного запаха вредного вещества или постороннего запаха:

– передвиньте сумку вперед;

– расстегните сумку, подготовьте головной убор для быстрого снятия;

– задержите дыхание;

– закройте глаза;

– снимите головной убор, зажмите его между ног или положите рядом;

– выньте противогаз из сумки и наденьте;

– при необходимости устраните подвороты обтюратора и наголовника, перекос лицевой части (маски панорамной);

– сделайте полный выдох, откройте глаза и возобновите дыхание;

– наденьте на голову, при необходимости, головной убор.

2.5.2 Находясь в противогазе необходимо дышать ровно и глубоко.

ВНИМАНИЕ! В процессе эксплуатации противогаза фильтрующего ДОТ 600 при первом появлении даже незначительного запаха вредного вещества или любого постороннего запаха в подмасочном пространстве лицевой части (маски панорамной); появлении неприятных ощущений, в том числе вкусовых; затруднении дыхания необходимо немедленно выйти из загазованной зоны и заменить отработанный фильтр.

2.5.3 **ВНИМАНИЕ! При эксплуатации противогаза фильтрующего ДОТ 600 для защиты от органических паров с температурой кипения ниже 65 °С необходимо учитывать, что фильтры ДОТ 600 марки А2В2Е2К1АХР3 R D и ДОТ 600 марки А2В3Е3АХР3 R D только разового использования. После каждого применения (независимо от времени использования) фильтр считается отработанным и его необходимо заменить новым.**

2.6 Снятие противогаза

2.6.1 Снятие противогаза необходимо производить следующим образом:

– снимите головной убор;

– возьмите лицевую часть (маску панорамную) за клапанный узел выдоха;

– оттяните лицевую часть (маску панорамную) вниз и движением руки вперед и вверх снимите лицевую часть (маску панорамную);

– наденьте головной убор;

– сложите противогаз и уберите в сумку.

2.7 Правила пользования противогазом

2.7.1 Надежность защиты человека зависит не только от исправности противогаза, но и в значительной мере от умелого пользования им.

Выданный в пользование противогаз необходимо содержать в полной готовности. С этой целью:

– предохраняйте противогаз от ударов;

– в случае засорения клапанных узлов вдоха и выдоха продуйте или промойте их водой, обращая особое внимание на целостность лепестков клапанов и правильную установку их в седловинах (без перекоса и коробления);

– не храните противогаз в сыром месте, в увлажненной сумке (сумку просушите при первой возможности), не допускайте попадания воды в фильтр;

– не храните противогаз у натопленной печи и батарей отопления;

– сушите лицевую часть только на открытом воздухе;

– не храните в сумке с противогазом какие-либо посторонние предметы;

– не допускайте трения очковых стекол о жесткие поверхности.

2.7.2 После работы лицевую часть (маску панорамную) противогаза протрите насухо чистой тряпкой и высушите в расправленном виде.

В случае загрязнения лицевую часть и клапаны промойте сначала теплой водой с мылом, а затем чистой водой, предварительно отсоединив фильтр. Просушите лицевую часть на воздухе. При этом не допускается сушка под действием прямых солнечных лучей.

2.8 Пользование противогазом в особых условиях

При пользовании противогазом в зимнее время, особенно в сильные морозы, резина может затвердеть, очки обледенеть, лепестки клапанных узлов вдоха и выдоха примерзнуть к седловинам.

Для предупреждения и устранения этих явлений:

– при сильном морозе в незараженной атмосфере перед надеванием противогаза обогрейте лицевую часть (маску панорамную), помещая ее время от времени за борт верхней одежды;

– при работе в противогазе периодически удаляйте появляющийся в клапанном узле выдоха лед легким постукиванием и оттаиванием рукой;

– войдя в теплое помещение с мороза, дайте отпотеть снятому противогазу в течение 10 – 15 минут, после чего тщательно протрите сухой салфеткой лицевую часть (маску панорамную) и все металлические части противогаза и просушите противогаз.

При комплектовании противогаза лицевой частью ШМ-2012

при отрицательных температурах для предупреждения и устранения запотевания и обледенения стекол на очковые обоймы лицевой части ШМ-2012 с наружной стороны наденьте манжеты утеплительные в следующей последовательности:

– протрите стекла лицевой части ШМ-2012 с обеих сторон мягкой ветошью (салфеткой);

– заверните резиновый край манжеты утеплительной по всему периметру до отказа;

– совместите контрольные метки на обойме очковой лицевой части с контрольными метками стекла манжеты утеплительной;

– прижмите ровно и плотно манжету утеплительную к обойме очковой лицевой части;

– отпустите завернутый край манжеты утеплительной на обойму очковую.

Манжеты утеплительные могут использоваться совместно с пленками назапотевающими (НПН), если НПН входят в комплект противогаза. Манжеты утеплительные надеваются перед установкой НПН.

Установите НПН в очковые узлы лицевой части ШМ-2012 в следующем порядке:

– выньте шнуры прижимные из очковых узлов;

– протрите стекла лицевой части ШМ-2012 изнутри чистой ветошью (салфеткой);

– откройте коробку с НПН, выньте одну НПН из коробки и вставьте её изнутри лицевой части ШМ-2012 запотевающей стороной к одному из стекол лицевой части (незапотевающая сторона пленки определяется легким выдохом на обе её стороны). При установке плёнку держите за края срезом к внутренней стороне ладони, слегка согнув;

– вставленную НПН закрепите шнуром прижимным так чтобы кольцо было обращено срезом в сторону обтекателей в лицевой части;

– повторите операцию со вторым очковым узлом лицевой части ШМ-2012 (коробка с НПН хранится в сумке противогаза).

2.9 Меры безопасности при работе в противогазе

Запрещается в процессе эксплуатации изменять положение лямок наголовника.

Не прикасайтесь незащищенными руками к наружной поверхности противогаза после работы в атмосфере, зараженной специфически опасными химическими веществами, радиоактивными веществами, радиоактивной пылью и биологическими аэрозолями.

При работе в противогазе предохраняйте фильтр от ударов.

3 Транспортирование и хранение

3.1 Ящики с противогазами транспортируют всеми видами транспорта в крытых транспортных средствах в соответствии с правилами перевозок грузов, действующими на транспорте данного вида.

3.2 При погрузочно-разгрузочных работах запрещается подвергать ящики с противогазами броскам и ударам.

3.3 Противогазы должны храниться в упаковке организации-изготовителя.

3.4 Условия хранения и транспортирования ящиков с противогазами в части воздействия климатических факторов внешней среды должны соответствовать условиям группы 5ОЖ4 по ГОСТ 15150-69 (при температуре от минус 50 °С до плюс 50 °С и максимальной влажности воздуха 98 %) и требованиям Технического регламента Таможенного союза (IV(I), III(II), II (III), IБ (IV), IА) (во всех климатических регионах стран – членов Таможенного союза).

Ящики с противогазами не должны подвергаться деформациям и ударным нагрузкам, воздействию агрессивных веществ, вредных паров.

Ящики с противогазами должны храниться на поддонах штабелями не более пяти ящиков по высоте. Расстояние между штабелями – не менее 0,8 м.

3.5 Выданные противогазы должны храниться в собранном виде в сумках. Сумки с противогазами должны храниться в сухом, чистом, не загазованном и не запыленном помещении, на специальных закрытых стеллажах или в закрытых шкафах. Хранить противогазы вблизи отопительных систем и нагревательных приборов запрещается.

4 Гарантии изготовителя

4.1 АО «Сорбент» гарантирует соответствие противогазов требованиям технических условий ТУ 32.99.11-791-05795731-2016 при соблюдении потребителем условий эксплуатации, транспортирования и хранения, установленных настоящим Руководством по эксплуатации.

4.2 Гарантийный срок хранения противогаза в упаковке организации-изготовителя с даты изготовления – 5 лет.

4.3 Противогаз безопасен для здоровья человека. В процессе эксплуатации при взаимодействии вредных веществ, содержащихся в воздухе, с материалами противогаза не выделяется опасных для здоровья человека веществ.

4.4 Отработанные противогазы или противогазы в связи с окончанием срока годности подлежат утилизации в соответствии с ГОСТ Р 52108-2003.

Организация-изготовитель: АО «Сорбент»
Россия, 614042, г. Пермь, ул. Гальперина, 6
Тел. 8 800 70 70 076 (по России звонок бесплатный)
e-mail: siz.sorbent@zelinskygroup.com
www.protivogaz.ru