УСЛОВИЯ ГАРАНТИЙНОГО ОБСЛУЖИВАНИЯ

1. В соответствии с данной гарантией Производитель дает обязательства в течение гарантийного срока устранить недостаток в изделии или осуществить замену изделия, на которое распространяются условия настоящей гарантии.
2. Производитель не несет ответственности за любой ущерб, убытки или расходы, прямые, косвенные или случайные, последовательные или особые, связанные с использованием изделия.
3. Услуги по гарантийному обслуживанию могут быть оказаны при обращении потребителя к Производителю по гарантийному случаю в период до истечения гарантийного срока.
4. Настоящая гарантия не распространяется на изделия с измененным, неразборчивым или отсутствующим на изделии серийным номером.
5. Производитель принимает на обслуживание изделия без установленных дополнительных элементов, в том числе носителей информации, декоративных и защитных элементов. До передачи изделия Производителю на обслуживание, необходимо отделить все элементы, не входящие в комплектацию поставки изделия. Производитель не несет ответственности за детали/элементы, не входящие в комплект поставки изделия, переданные вместе с изделием на обслуживание.
6. Все дефектные изделия/детали изделия, которые подверглись замене на новые, переходят в собственность Производителя.
7. Настоящая гарантия не распространяется на:

7.1. Периодическое обслуживание, ремонт или замену частей в связи с их естественным износом*;

7.2. Расходные материалы (компоненты), которые требуют периодической замены на протяжении срока службы изделия. Например: элементы питания, карты памяти.

7.3. Риски, связанные с транспортировкой изделия для обслуживания;

7.4. Недостатки изделия, вызванные неправильной эксплуатацией изделия:

7.4.1. Неправильное обращение, повлекшее физические, косметические повреждения или повреждения поверхности, деформацию изделия или повреждение сенсорных панелей;

7.4.2. Нарушение правил и условий установки, эксплуатации и обслуживания изделия, изложенных в Руководстве пользователя и другой документации, передаваемой Потребителю в комплекте с изделием;

7.4.3. Установку или использование изделия с нарушением технических стандартов и норм безопасности, действующих в стране установки или эксплуатации.

7.4.4. Использования программного обеспечения, не входящего в комплект поставки изделия или в результате неправильной установки, настройки, изменения (вмешательства в программный код) программного обеспечения, входящего в комплект поставки изделия;

7.4.5. Использования изделия с аксессуарами, периферийным оборудованием и другими устройствами, тип, состояние и стандарт которых не соответствует рекомендациям Производителя;

7.4.6. Несанкционированного вмешательства в конструкцию изделия, в том числе попытка осуществления самостоятельного ремонта;

7.4.7. Несчастных случаев, пожаров, попадания насекомых, инородных жидкостей, химических веществ, других веществ, затопления, вибрации, высокой температуры, неправильной вентиляции, колебания напряжения, использования повышенного или недопустимого питания, облучения, электростатических разрядов, включая разряд молнии, и иных видов внешнего воздействия или влияния.

8. Настоящая гарантия распространяется исключительно на аппаратные компоненты изделия. Гарантия не распространяется на программное обеспечение.
9. Срок службы изделия составляет 7 лет от даты производства изделия. Использование товара по истечении срока службы может представлять опасность для здоровья или имущества потребителя. Ответственность за любые последствия эксплуатации изделия после истечения срока службы в полном объеме возлагается на лицо, осуществляющее эту эксплуатацию.

* Под естественным износом понимается ожидаемое уменьшение пригодности детали в результате износа или обычного воздействия окружающей среды. Интенсивность износа и долговечность детали, зависит от условий ее работы (характера нагрузки, величины удельного давления, температуры и т.д.), а также материала детали, регулировки, смазки, своевременности и тщательности выполнения работ по техническому обслуживанию, соблюдения правил и условий эксплуатации изделия, изложенных в Руководстве пользователя.

Произведено в Китае
по заказу и под контролем НОВИКАМ РОССИЯ

Все торговые марки являются собственностью их законных владельцев. Настоящий документ и содержащаяся в нем информация защищены авторским правом. Все права защищены © Copyright 2024 Novicam™

ОТДЕЛ
ТЕХНИЧЕСКОГО
КОНТРОЛЯ
novicam

ГАРАНТИЯ 3 ГОДА

novicam

IP ВИДЕОКАМЕРА
BASIC 32

v.1536

ТЕХНИЧЕСКИЙ ПАСПОРТ ИЗДЕЛИЯ
ГАРАНТИЙНЫЙ ТАЛОН

ОПИСАНИЕ

Вандалозащищенная уличная всепогодная купольная IP видеокамера Novicam™ BASIC 32 передает превосходное изображение с высоким разрешением 3 Мп 30 к/с и обеспечивает отличный обзор даже мельчайших деталей.

ОСОБЕННОСТИ

- Купольная IP камера 3 Мп 30 к/с
- Диапазон рабочей температуры -35°C...+60°C
- ИК-подсветка 25 м. Механический ИК-фильтр
- Поддержка кодеков ONVIF и RTSP
- Аудиовход для подключения микрофона
- Поддержка облачного сервиса IPEYE

КОМПЛЕКТАЦИЯ

IP видеокамера –	1 шт.
Влагозащищенный разъем –	1 шт.
Форма для точного монтажа –	1 шт.
Крепежный комплект –	1 шт.
Шестигранный ключ –	2 шт.
Технический паспорт изделия –	1 шт.

Настоящий документ содержит ознакомительную информацию и изображения которые могут быть изменены без предварительного уведомления для улучшения качества продукта.

БЕЗОПАСНАЯ ЭКСПЛУАТАЦИЯ

НАПРЯЖЕНИЕ ПИТАНИЯ

1. Используйте только рекомендованное напряжение и тип питания.
2. Перед включением оборудования убедитесь в том, что коммутация выполнена с соблюдением полярности. Неверное соединение может привести к повреждению и/или неправильному функционированию оборудования.

УСЛОВИЯ ЭКСПЛУАТАЦИИ

1. Не располагайте камеру в местах попадания в объектив прямых солнечных лучей или других источников света. В противном случае это может привести к повреждению камеры, в независимости от того используется она или нет.
2. Строго соблюдайте установленный для данной камеры температурный режим.
3. Не устанавливайте камеру: в зонах с влажностью и уровнем загрязнения воздуха более 95%, в области повышенного испарения и парообразования или усиленной вибрации, а также, на металлические поверхности.
4. Не размещайте камеру в непосредственной близости от источников мощных электромагнитных полей (например, радиотелефон), так как видеосигнал может быть искажен помехами.
5. При монтаже камеры следует оставить достаточное пространство для легкого доступа к шнуру электропитания и выходам (разъемам) для дальнейшей эксплуатации изделия.
6. Предотвращайте механическое повреждение камеры.

УСТАНОВКА И ПОДКЛЮЧЕНИЕ

1. Осмотрите камеру перед использованием. Извлеките из упаковки и проверьте на предмет повреждений, которые могли произойти во время транспортировки. При обнаружении повреждений сообщите Продавцу для замены устройства.
2. В случае неисправности не осуществляйте самостоятельный ремонт.
3. Выберите место для установки камеры. Убедитесь, что поверхность достаточно прочная и сможет выдержать вес камеры.
4. Установка камеры:
   - Ослабьте фиксирующий винт на фиксирующем кольце с помощью L-образного ключа.
   - Поверните фиксирующее кольцо и отсоедините основание для крепления.
   - Закрепите основание камеры на поверхности с помощью шурупов.
   - Зафиксируйте сферу камеры при помощи фиксирующей части корпуса.
   - Отрегулируйте направление обзора камеры.
   - Закрепите элементы для устойчивого положения.

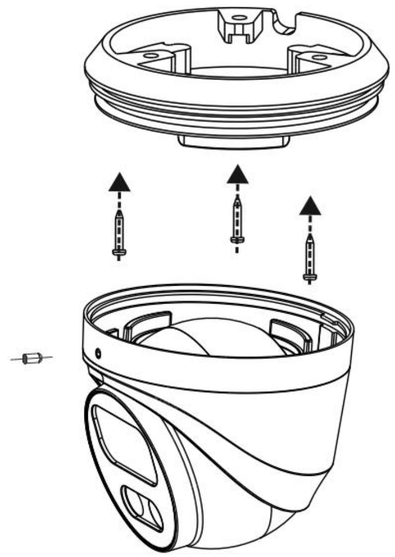

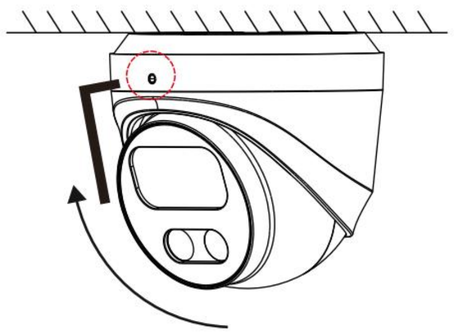

ПРОГРАММИРОВАНИЕ И ЭКСПЛУАТАЦИЯ

Руководство Пользователя

Первое включение

Скачать IPEYE

Подключение IPEYE

СЛУЖБА ТЕХНИЧЕСКОЙ ПОДДЕЖКИ

+7 495 215 5490

Telegram Chat

tp@novicam.ru

СПЕЦИФИКАЦИЯ

Модель	Novicam™ BASIC 32 (v.1536)
ИСПОЛНЕНИЕ	
Тип камеры	Уличная всепогодная
Исполнение корпуса	Купольная
ЭЛЕКТРОНИКА	
Матрица	1/2.9" 3 Мп CMOS GC2063 с прогрессивным сканированием
Максимальное разрешение	3 Мп
Чувствительность	0.008 люкс (цвет), 0 люкс (ИК вкл.)
ИК-фильтр	Механический
Электронный затвор	Авто (1/25~1/100000 с)
ОПТИКА	
Объектив	3 Мп с ИК-коррекцией
Фокусное расстояние	3.6 мм
Угол обзора по диагонали	100°
Угол обзора по горизонтали/вертикали	84°/ 43°
Тип крепления	Встроенное (M12)
ПОДСВЕТКА	
Дальность ИК-подсветки	25 метров
Дальность волны ИК-света	850 нм
Продолжительность работы ИК	20 000 часов
ТРЕВОГА	
Условия срабатывания	Детекция движения
Действие	Отметка в журнале, Уведомление по Email (сообщение, картинка), Уведомление на FTP (картинка), Уведомление на облачное хранилище (картинка)
ФИЗИЧЕСКИЕ ПАРАМЕТРЫ	
Дата передачи видео	до 100 м (без использования дополнителшьного оборудования)
Размеры (∅×В)	∅96×91 мм
Рабочая температура	-35°C ... +60°C
Энергопотребление	DC 12 В±10% 0.7 А (ИК вкл.), 8.4 Вт (3 класс PoE) PoE IEEE 802.3af

ГАРАНТИЙНЫЕ ОБЯЗАТЕЛЬСТВА

Производитель гарантирует исправность изделия и его нормальную работу в течение 3 (трех) лет с даты производства или 1 (одного) года с даты продажи/передачи потребителю (в зависимости от того, какой срок наступит позднее) при соблюдении условий, изложенных в Руководстве пользователя. Дата производства указана на этикетке устройства и в паспорте изделия либо зашифрована в серийном номере.

Определение даты производства с использованием серийного номера осуществляется в разделе "Проверка гарантийного срока оборудования" на вебстранице: **www.novicam.ru/tech-support**

Серийный номер состоит из латинских букв и цифр. Например: 2033:325d38878c.

Дата продажи подтверждается документами о покупке (товарный чек, товарная накладная, пр.) Для подтверждения даты продажи просим Вас сохранять документы о покупке изделия на весь период гарантийного срока. Дата передачи потребителю подтверждается документами передачи товара. Если в течение гарантийного срока в изделии обнаружится недостаток, Производитель по настоящей гарантии безвозмездно произведет ремонт/замену изделия ненадлежащего качества или его дефектных деталей в соответствии с приведенными ниже Условиями гарантийного обслуживания. Ремонт/замена изделия или его дефектных деталей может производиться с использованием новых и/или восстановленных деталей по решению Производителя. При выявлении недостатков в работе изделия потребителю следует обратиться в Единую службу поддержки.