100x63x321 Х40500ГЧ

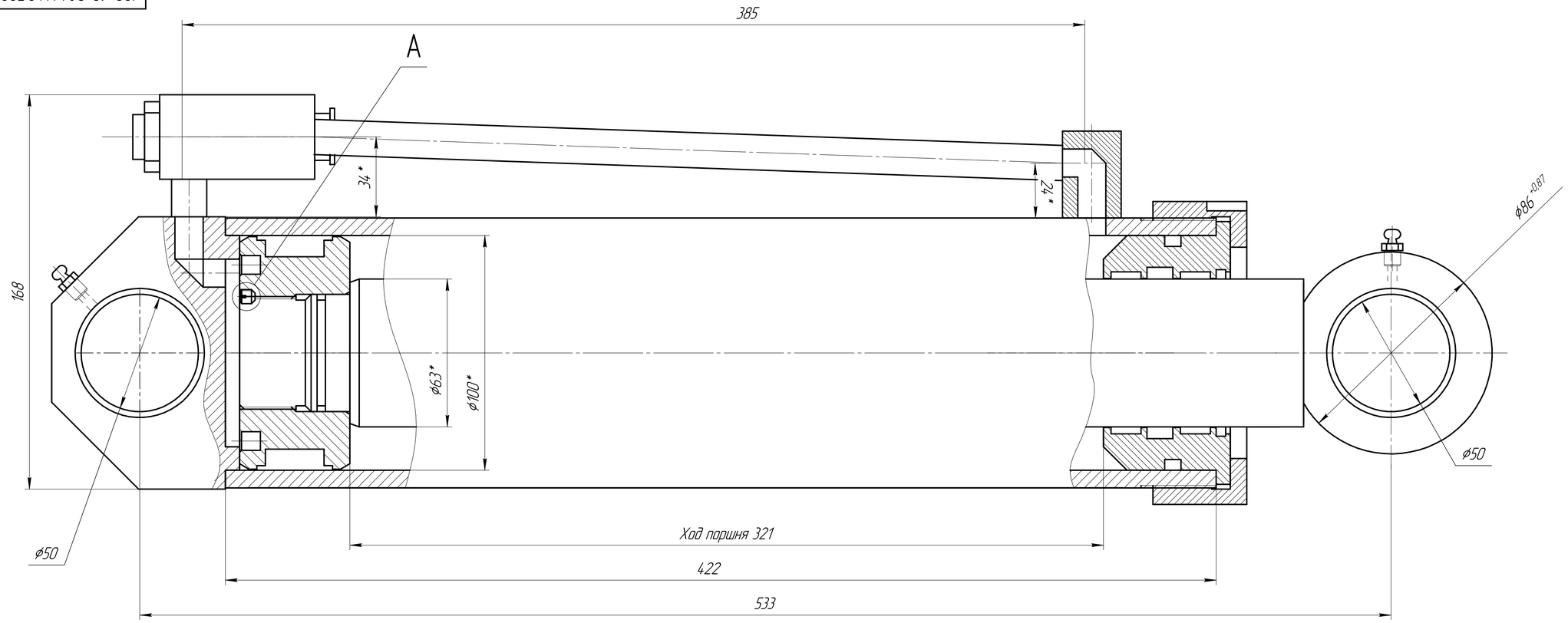

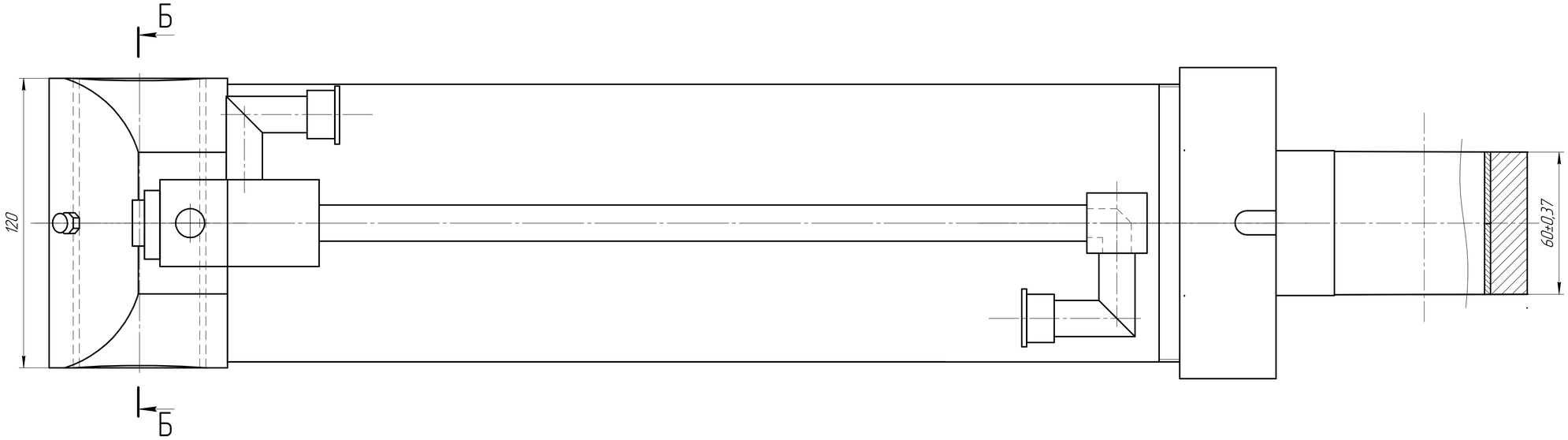

Б–Б

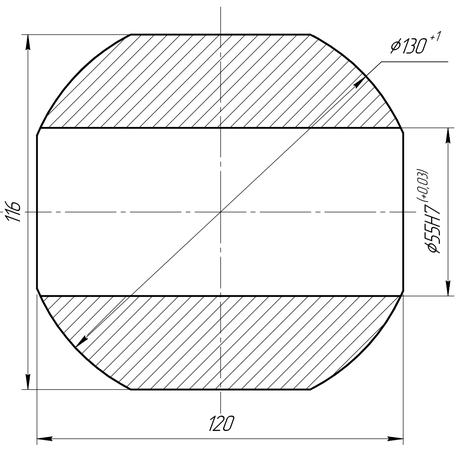

А(2:1)

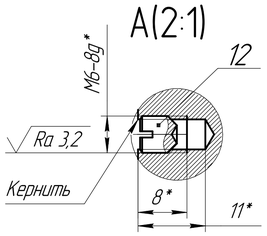

1 Размеры для справок.

					100x63x321 Х.40.500ГЧ			
1		Кузьминых		27.09.2021	Гидроцилиндр Х.40.500	Лит.	Масса	Масштаб
Изм.	Лист	№ докум.	Подп.	Дата				1:1
Разраб.		Свешников			Сборочный чертеж			
Пров.						Лист	Листов 1	
Т.контр.								
Н.контр.								
Утв.								

Копировал

Формат А1

Перв. примен. | Справ. № | Подп. и дата | Инв. № дубл. | Взам. инв. № | Подп. и дата | Инв. № подл.