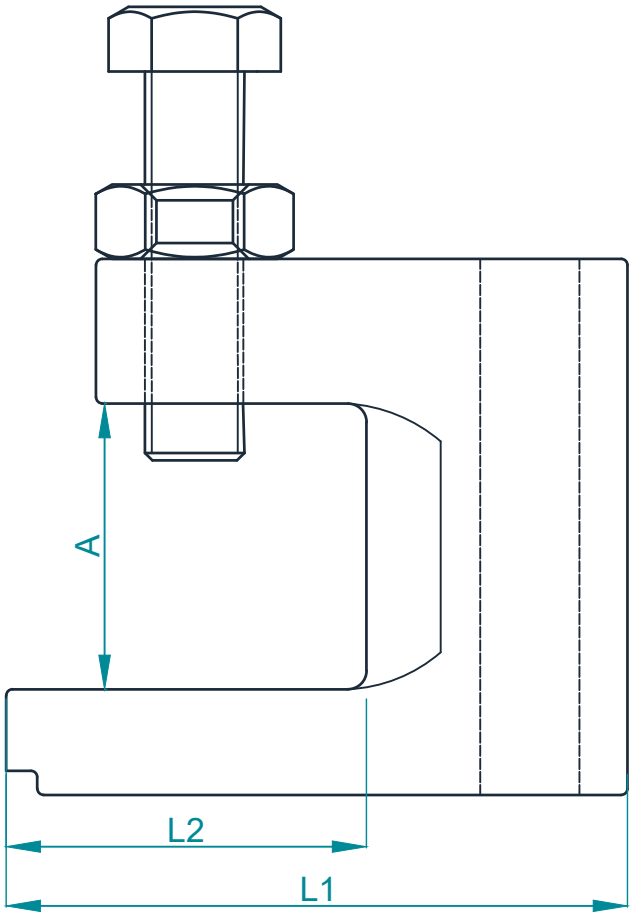

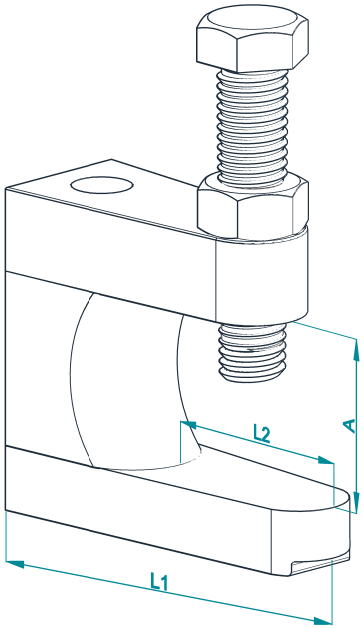

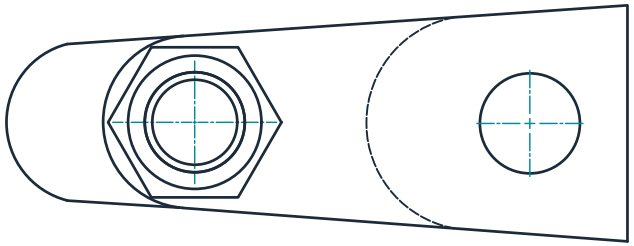

Тип	Длина L1, мм	Длина L2, мм	Зазор A, мм	БРН, кг	Примечание
ZST M8	50	29	23	122	
ZST M10	51	23	22	122	

*БРН - безопасная рабочая нагрузка, кг

Изм.	Кол.уч	Лист	№ док	Подпись	Дата	PRO-M.2022.MONT.048		
Разработал						Струбцина ZST	Стадия	Лист	Листов
Проверил		Кузнецов АА						1	1
Утвердил		Остроух АВ				ТУ 27.33.13-002-43968657-2023			

Взаим. инв. №

Подпись и дата

Инв. № подл.