ОТРЕЗНАЯ ПИЛА ПО МЕТАЛЛУ BOHRE COS-3556

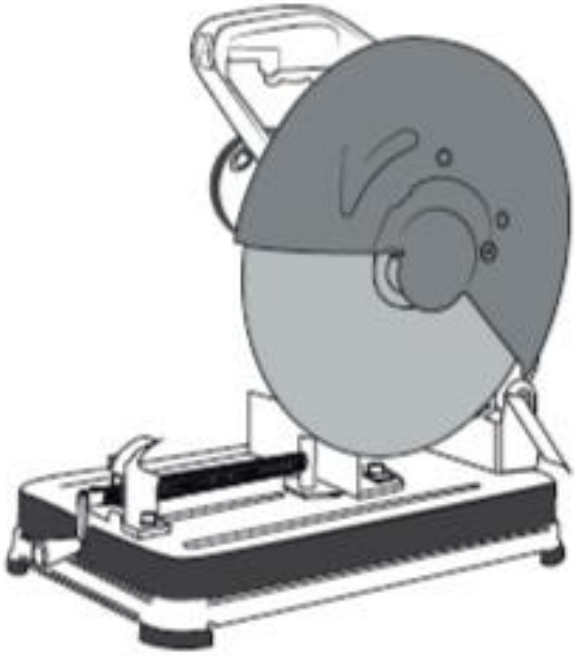

РУКОВОДСТВО ПО ЭКСПЛУАТАЦИИ

2025

bohre.ru

РЕЖУЩИЕ ИНСТРУМЕНТЫ, ОСНАСТКА И СОЖ

Рельсовые корончатые сверла

Корончатые сверла TCT

Корончатые сверла HSS

Спиральные сверла

Сверлильный станок Bohre MC-42

Зенковки Weldon

Переходники KM/Weldon (СОЖ)

Переходники KM/Weldon

Переходники Weldon/Weldon

Удлинители Weldon

Патроны

СОЖ

СОДЕРЖАНИЕ

КОМПЛЕКТ ПОСТАВКИ	Стр. 3
ТЕХНИЧЕСКИЕ ХАРАКТЕРИСТИКИ	Стр. 3
ВВЕДЕНИЕ И НАЗНАЧЕНИЕ	Стр. 4
СХЕМА И ОПИСАНИЕ ОСНОВНЫХ УЗЛОВ	Стр. 5
ТЕХНИКА БЕЗОПАСНОСТИ	Стр. 13
ТЕХНИЧЕСКОЕ ОБСЛУЖИВАНИЕ СТАНКА	Стр. 21
УСТРАНЕНИЕ НЕИСПРАВНОСТЕЙ	Стр. 21
ДЕТАЛИРОВКА ОТРЕЗНОЙ ПИЛЫ BOHRE COS-3556	Стр. 22
ПЕРЕЧЕНЬ ЗАПАСНЫХ ЧАСТЕЙ	Стр. 23
ГАРАНТИЙНЫЙ ТАЛОН	Стр. 25
РЕМОНТНАЯ ВЕДОМОСТЬ	Стр. 26

КОМПЛЕКТ ПОСТАВКИ

Отрезная пила по металлу Bohre [Борэ] COS-3556 поставляется в следующей комплектации:

1. Отрезная пила по металлу Bohre COS-3556	1 шт.
2. Абразивный отрезной круг	1 шт.
3. Руководство по эксплуатации	1 шт.
4. Ключ	1 шт.

ПРИМЕЧАНИЕ:

Приобрести оригинальные запасные части и оснастку вы можете на сайте **bohre.ru**

ТЕХНИЧЕСКИЕ ХАРАКТЕРИСТИКИ ОТРЕЗНОЙ ПИЛЫ ПО МЕТАЛЛУ BOHRE COS-3556

Модель	Bohre [Борэ] COS-3556
Потребляемая мощность	2500 Вт
Питание сети	220-240 В, ~50/60 Гц
Диаметр режущего диска	355 мм
Посадочный диаметр диска	25,4 мм
Скорость холостого хода	3 900 об/мин
Размеры (ДхШхВ)	485 мм x 295 мм x 660 мм
Вес	16,5 кг

ВВЕДЕНИЕ И НАЗНАЧЕНИЕ

Поздравляем с покупкой отрезной пилы по металлу Bohre COS-3556!

Ваша отрезная пила по металлу Bohre COS-3556 предназначена для стационарного использования с режущими дисками для выполнения продольных и поперечных прямых разрезов или митральных разрезов до 45° в металлических материалах без использования воды.

Отрезная пила предназначена для резки металла. Запрещается использовать для резки неметаллических материалов. К работе с устройством допускаются совершеннолетние лица, ознакомившиеся с инструкцией по эксплуатации и осознающие связанные с этим риски угрозы.

Инструмент фиксируется основанием на твердой поверхности. Если основание закреплено ненадежно, все устройство может двигаться во время резки, что повышает вероятность получения серьезных травм.

Инструмент подлежит использованию в сухом помещении в условиях достаточного освещения и вентиляции.

Используйте данное изделие только по его прямому назначению в соответствии с данным руководством.

СХЕМА И ОПИСАНИЕ ОСНОВНЫХ УЗЛОВ

1. Опорная станина
2. Отверстия для крепления станины к столу
3. Кнопка фиксации работы круга
4. Кнопка вкл/выкл
5. Стопорная пластина (опционально)
6. Торцевой ключ
7. Направляющая пластина
8. Область регулировки
9. Два болта фиксации пластины
10. Фиксатор шпинделя
11. Защита диска
12. Ослабить круг (против часовой стрелки)
13. Затянуть круг (по часовой стрелке)
14. Уплотнительное колесо
15. Внутренний фланец
16. Кольцо
17. Шпиндель
18. Отрезной круг
19. Наружный фланец
20. Болт
21. Пластина тисков
22. Гайка тисков
23. Ручка тисков
24. Распорный блок
25. Деревянная распорка
26. Ширина более 85 мм
27. Диаметр обрабатываемой детали
28. Ширина распорного блока
29. Тиски
30. Подставки под заготовку
31. Предельная отметка на угольных щетках
32. Отвертка
33. Крышка щеткодержателя

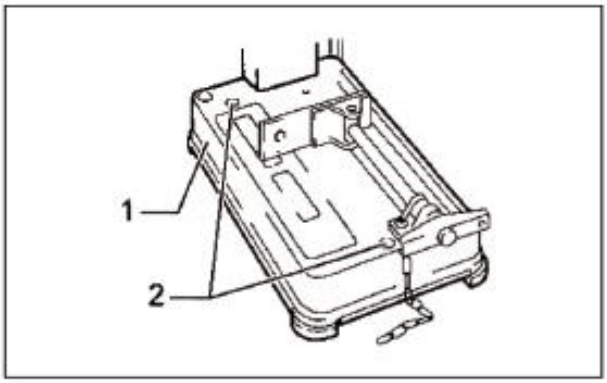

1

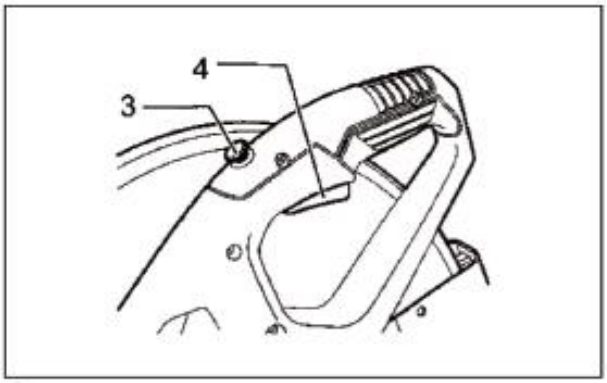

2

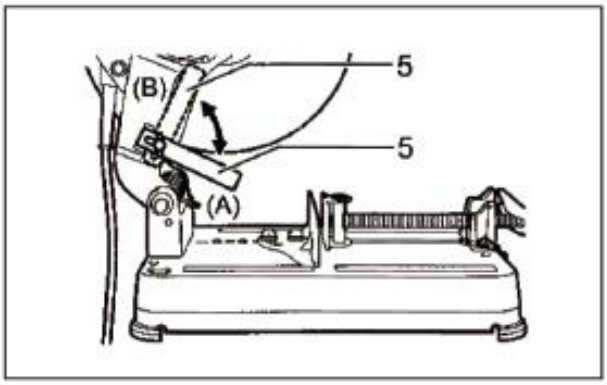

3

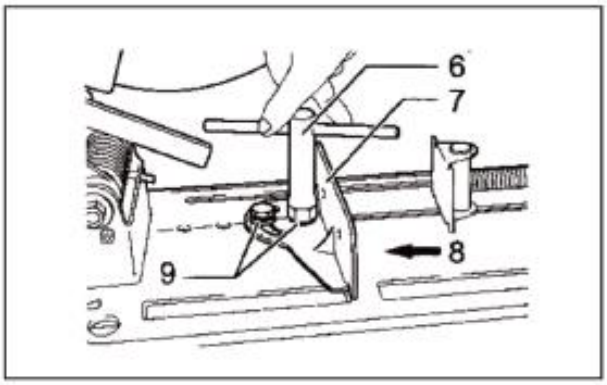

4

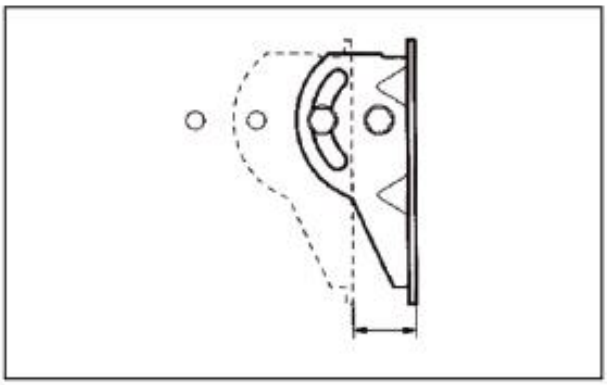

5

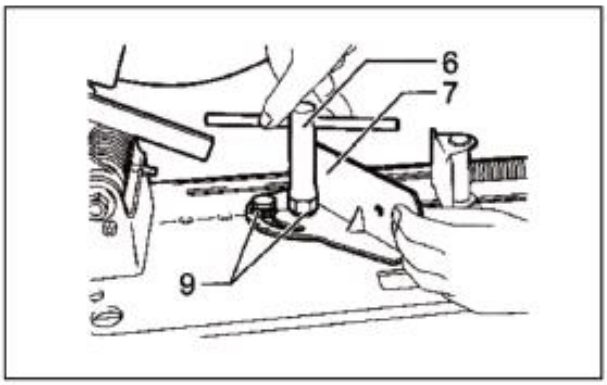

6

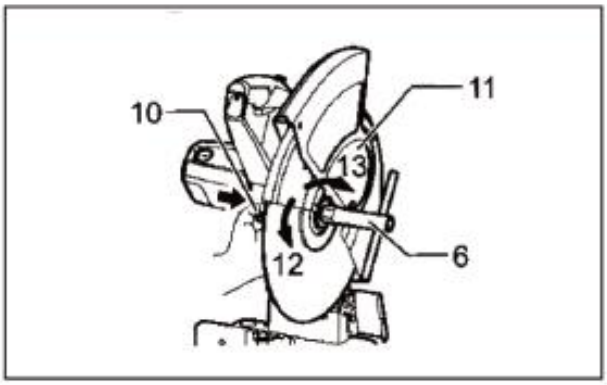

7

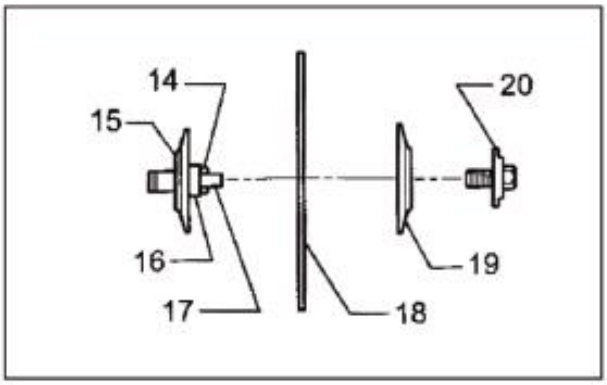

8

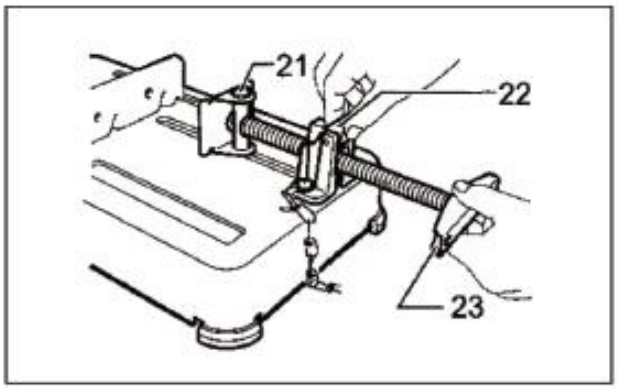

9

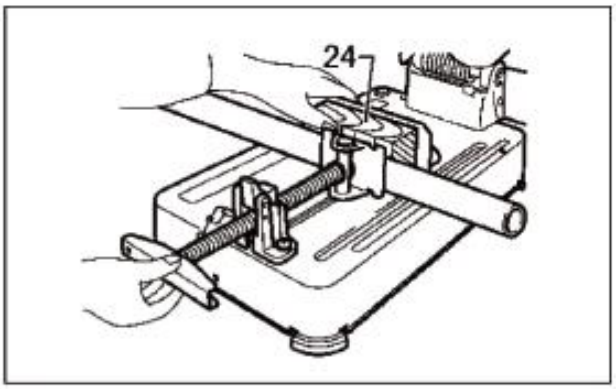

10

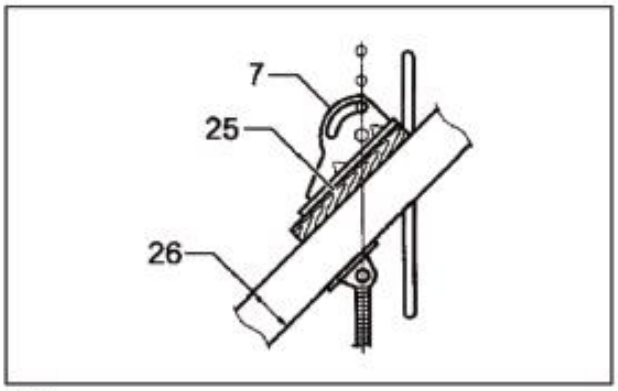

11

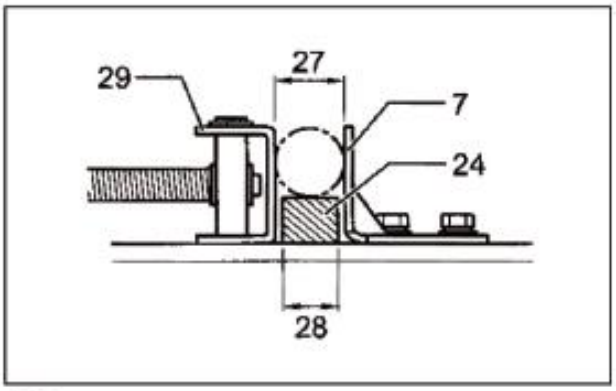

12

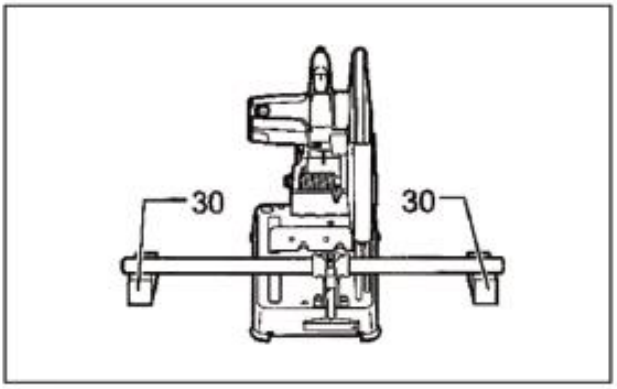

13

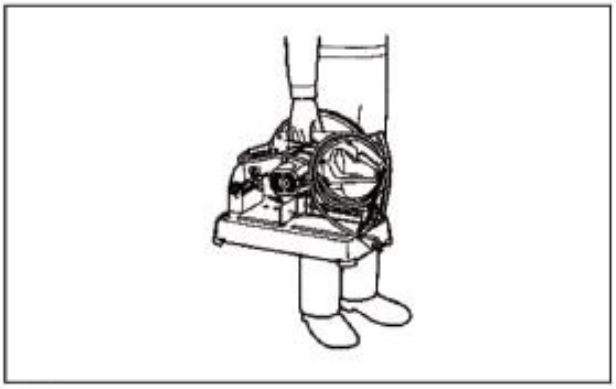

14

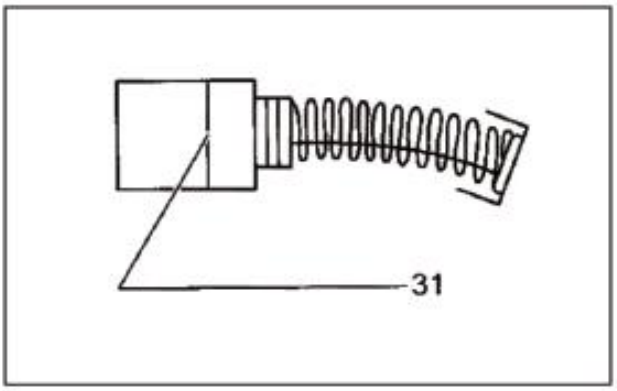

15

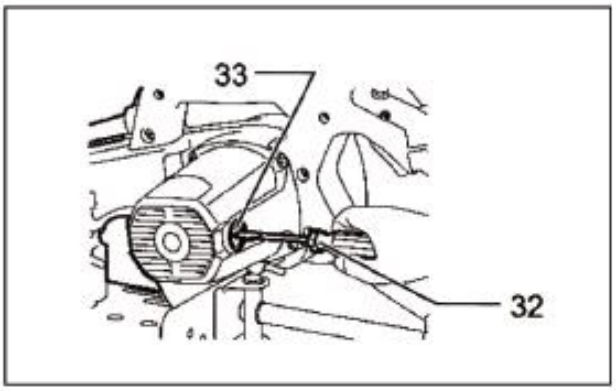

16

УСТАНОВКА ПИЛЫ

Фиксирование опорной станины (рис. 1)

Отрезную пилу следует прикрепить двумя болтами к ровной и устойчивой поверхности, используя отверстия для болтов, предусмотренные в основании инструмента. Это поможет предотвратить опрокидывание и возможные травмы персонала.

ФУНКЦИОНАЛЬНОЕ ОПИСАНИЕ

ПРЕДОСТЕРЕЖЕНИЕ:

Перед регулировкой или проверкой функций инструмента всегда убедитесь, что инструмент выключен и отсоединен от розетки.

Описание работы кнопки СТАРТ/СТОП (рис. 2)

ПРЕДОСТЕРЕЖЕНИЕ:

Перед подключением инструмента всегда проверяйте, правильно ли срабатывает спусковой крючок переключателя и возвращается ли он в положение "ВЫКЛ." при отпускании.

Для инструмента без кнопки блокировки:

Чтобы запустить пилу, просто нажмите на спусковой крючок переключателя. Отпустите спусковой крючок переключателя для остановки.

Для непрерывной работы нажмите на спусковой крючок переключателя, а затем нажмите кнопку блокировки.

Чтобы вывести инструмент из заблокированного положения, нажмите на спусковой крючок переключателя, затем отпустите его.

Для инструмента с кнопкой блокировки:

Для предотвращения случайного нажатия на спусковой крючок выключателя предусмотрена кнопка блокировки. Чтобы запустить инструмент, нажмите кнопку блокировки и потяните за спусковой крючок переключателя. Отпустите спусковой крючок переключателя для остановки.

Стопорная пластина (опционально) (рис. 3)

Стопорная пластина предотвращает соприкосновение отрезного круга с рабочим столом или полом. Когда будет установлено новый абразивный круг, установите стопорную пластину в положение (A). Когда абразивный круг изнашивается до такой степени, что нижняя часть заготовки остается необрезанной, установите стопорную пластину в положение (B), чтобы обеспечить повышенную режущую способность при использовании изношенного абразивного круга.

Регулировка интервала между тисками и направляющей пластиной (рис. 4 и 5)

Первоначальное расстояние между тисками и направляющей пластиной составляет 0-170 мм. Если для вашей работы требуется более широкий интервал, выполните следующие действия, чтобы изменить интервал:

Выверните два болта с шестигранной головкой, которыми крепится направляющая пластина. Переместите направляющую пластину, как показано на рисунке, и закрепите ее с помощью болтов с шестигранной головкой. Возможны следующие настройки интервала: 35 - 205 мм, 70 - 240 мм

ПРЕДОСТЕРЕЖЕНИЕ:

• Помните, что узкие заготовки могут быть надежно закреплены при использовании двух настроек с более широкими интервалами.

Регулировка желаемого угла резания (рис. 6)

Чтобы изменить угол резания, выполните приведенную ниже процедуру:

1. Ослабьте два болта с шестигранной головкой.

2. Установите направляющую пластину под нужным углом (0° - 45°).

3. Для получения более точного угла используйте транспортир или треугольную линейку. Держите ручку опущенной так, чтобы отрезной круг входил в основание. Одновременно отрегулируйте угол между направляющей пластиной и отрезным кругом с помощью транспортира или треугольной линейкой.

4. Надежно затяните болты с шестигранной головкой. В это время убедитесь, что направляющее правило не перемещается.

5. Еще раз проверьте угол наклона.

Замечание:

• Шкала на направляющей пластине является лишь приблизительной информацией.

ПРЕДОСТЕРЕЖЕНИЕ:

• Перед выполнением каких-либо работ с инструментом всегда следите за тем, чтобы инструмент был выключен и отсоединен от розетки.

Снятие или установка отрезного круга (рис. 7)

Чтобы снять отрезной круг, поднимите защитный кожух круга. Нажмите на фиксатор вала так, чтобы круг не мог вращаться, и с помощью торцевого ключа ослабьте болт с шестигранной головкой, повернув его против часовой стрелки. Затем снимите болт с шестигранной головкой, наружный фланец и круг. (*Примечание: Не снимайте внутренний фланец, кольцо и уплотнительное кольцо.*)

Чтобы установить круг, выполните процедуру снятия в обратном порядке. (Рис. 8)

ПРЕДОСТЕРЕЖЕНИЕ:

• Обязательно надежно затяните болт с шестигранной головкой. Недостаточная затяжка болта с шестигранной головкой может привести к серьезным травмам. Используйте прилагаемый торцевой ключ, чтобы обеспечить правильную затяжку.

• Всегда используйте только соответствующие внутренние и наружные фланцы, которые входят в комплект поставки данного инструмента.

• Всегда опускайте защитный кожух колеса после замены круга.

Закрепление заготовки (рис. 9)

Поворачивайте рукоятку тисков против часовой стрелки и откручивайте гайку тисков назад. Тиски освобождаются от резьбы вала и могут быстро перемещаться внутрь и наружу. Для захвата

заготовок нажимайте на рукоятку тисков до тех пор, пока пластина тисков не соприкоснется с заготовкой. Крутите гайку тисков вперед и поворачивайте ручку тисков по часовой стрелке, чтобы надежно зафиксировать заготовку.

ПРЕДОСТЕРЕЖЕНИЕ:

• При закреплении заготовки всегда полностью устанавливайте гайку тисков спереди. Несоблюдение этого требования может привести к недостаточному закреплению заготовки. Это может привести к выбросу заготовки или опасной поломке круга.

Когда отрезной круг значительно износится, используйте распорный блок из прочного негорючего материала позади заготовки, как показано на рисунке. Вы можете более эффективно использовать изношенный круг, используя среднюю точку на периферии круга для резки заготовки. (Рис. 10)

При резке заготовок шириной более 85 мм под углом прикрепите прямой кусок дерева (распорку) к направляющей пластине, как показано на рисунке. Закрепите эту прокладку винтами через отверстия в направляющей пластине. (Рис. 11) Если вы используете распорный блок, который немного ниже заготовки, как показано на рисунке, вы также можете экономично использовать круг при его износе. (Рис. 12)

Длинные заготовки должны поддерживаться блоками из негорючего материала с обеих сторон таким образом, чтобы они находились на одном уровне с верхней частью основания. (Рис. 13)

ПРИНЦИП РАБОТЫ

Крепко держитесь за ручку. Включите инструмент и подождите, пока круг не наберет полную скорость, прежде чем осторожно опустить его в разрез. Когда круг соприкоснется с обрабатываемой деталью, постепенно нажимайте на рукоятку, чтобы выполнить разрез. Когда резка будет завершена, выключите инструмент и **ДОЖДИТЕСЬ ПОЛНОЙ ОСТАНОВКИ КРУГУ**, прежде чем возвращать рукоятку в полностью приподнятое положение.

ПРЕДОСТЕРЕЖЕНИЕ:

• Правильное давление на рукоятку во время резки и максимальная эффективность резки могут определяться количеством искр, образующихся при резке. Ваше давление на рукоятку должно быть отрегулировано таким образом, чтобы вызвать максимальное количество искр. Не усиливайте разрез, оказывая чрезмерное давление на ручку. Это может привести к снижению эффективности резания, преждевременному износу круга, а также к возможному повреждению инструмента, отрезного круга или заготовки.

Инструмент для переноски (рис. 14)

Опустите головку инструмента вниз до положения, в котором вы сможете прикрепить цепочку к крючку на ручке.

ОБСЛУЖИВАНИЕ СТАНКА

ПРЕДОСТЕРЕЖЕНИЕ:

• Изначально всегда убедитесь, что инструмент выключен и отсоединен от розетки, прежде чем приступать к осмотру или техническому обслуживанию.

• Никогда не используйте бензин, разбавитель, спирт или что-либо подобное. Это может привести к обесцвечиванию, деформации или появлению трещин.

Замена угольных щеток (рис. 15)

Регулярно снимайте и проверяйте угольные щетки. Заменяйте, когда они износятся до предельной отметки. Следите за тем, чтобы угольные щетки были чистыми и не скользили в держателях. Обе угольные щетки следует заменять одновременно. Используйте только одинаковые угольные щетки.

С помощью отвертки снимите крышки щеткодержателей. Выньте изношенные угольные щетки, вставьте новые и закрепите колпачки щеткодержателей. (Рис. 16) Для поддержания БЕЗОПАСНОСТИ и НАДЕЖНОСТИ изделия ремонт, любое другое техническое обслуживание или регулировку следует выполнять в авторизованных сервисных центрах Bohre, всегда используя запасные части Bohre.

ТЕХНИКА БЕЗОПАСНОСТИ

ОСНОВНЫЕ ТРЕБОВАНИЯ ТЕХНИКИ БЕЗОПАСНОСТИ

	ВНИМАНИЕ: при использовании пилы в обязательном порядке соблюдайте данные Основные требования безопасности, чтобы снизить вероятность пожара, поражения электрическим током и/или травм.

К использованию данной пилы должен допускаться персонал только после внимательного ознакомления с настоящим Руководством по эксплуатации, а также с «Основными требованиями техники безопасности», включая рисунки, технические характеристики, правила техники безопасности и знаки «ВНИМАНИЕ».

Данное Руководство по эксплуатации, включая «Основные требования техники безопасности», необходимо сохранить для последующего использования и прилагать к электрическому инструменту при его передаче или продаже.

РАБОЧЕЕ МЕСТО

Обеспечьте чистоту и достаточную освещенность на рабочем месте.

Не допускайте присутствия посторонних лиц и детей во время эксплуатации отрезной пилы. Не оставляйте работающую пилу без присмотра.

Не эксплуатируйте отрезную пилу во взрывоопасных средах, в которых присутствуют воспламеняющиеся жидкости, газы или пыль. Отрезная может вызывать образование искр, способных воспламенять пыль или пары.

ЭЛЕКТРОБЕЗОПАСНОСТЬ

Перед выполнением настройки, ремонтом или проведением обслуживания отключите пилу от электрической сети.

Вилка питания отрезной пилы оснащена контактами заземления. Розетка для подключения питания также должна быть оснащена

контактами заземления. Ни в коем случае не производите изменение вилки. Не используйте какие-либо штепсельные переходники.

Не допускайте телесного контакта с заземленными поверхностями. Существует повышенный риск поражения электрическим током, если ваше тело будет заземлено.

Не подвергайте отрезную пилу воздействию дождя или влажных условий. Вода, попавшая в пилу, повышает риск поражения электрическим током.

Если эксплуатация отрезной пилы во влажном помещении является неизбежной, используйте источник с устройством защитного отключения (УЗО). Использование УЗО снижает риск поражения электрическим током.

Не используйте пилу для резания заготовки, на которой уже используются электрические сварочные аппараты.

Не допускайте неправильного обращения с кабелем питания. Ни в коем случае не используйте кабель питания для переноски отрезной пилы и извлечения вилки из розетки.

Держите кабель питания вдали от масла, источников тепла, острых краев и предметов или вращающихся деталей.

Немедленно производите замену поврежденного кабеля питания. Поврежденный кабель питания повышает риск поражения электрическим током.

При эксплуатации отрезной пилы используйте удлинитель, подходящий для работ вне помещений и оснащенный контактами заземления. Применение удлинителя, подходящего для использования вне помещений, снижает риск поражения электрическим током.

Перед началом выполнения любых регулировок, заменой приспособлений или хранением инструмента отсоединяйте вилку от источника питания. Подобные предупреждающие меры безопасности снижают риск случайного включения инструмента.

ИНДИВИДУАЛЬНАЯ БЕЗОПАСНОСТЬ

Будьте внимательны, всегда следите за тем, что вы делаете, и руководствуйтесь здравым смыслом при эксплуатации отрезной пилы.

Не используйте пилу, если вы устали или находитесь под воздействием наркотических средств, алкоголя или медицинских препаратов. Невнимательность при эксплуатации отрезной пилы может привести к серьезному телесному повреждению.

Не надевайте свободную одежду или ювелирные украшения. Убирайте длинные волосы. Не допускайте контакта волос, одежды и перчаток с вращающимися деталями. Свободная одежда или ее элементы, галстуки, ювелирные украшения или длинные волосы могут быть затянуты вращающимися деталями пилы.

Не допускайте случайного запуска. Перед установкой вилки в розетку убедитесь, что пила отключена. При переноске отрезной пилы не держите палец на кнопке включения и не включайте вилку в розетку, если переключатель находится во включенном положении, иначе это может привести к несчастным случаям.

Следите, чтобы руки, пальцы, перчатки или одежда не попадали в зону резания и находились на расстоянии от вращающихся деталей пилы.

Перед включением пилы убирайте гаечные ключи или шестигранные ключи. Гаечный или шестигранный ключ, оставленный во вращающейся детали пилы, может причинить травму.

Не допускайте применения чрезмерного усилия к рукояткам подачи. В обязательном порядке сохраняйте устойчивое положение и равновесие. Правильное положение тела и равновесие обеспечивают больший контроль отрезной пилы в непредвиденных ситуациях.

Используйте средства индивидуальной защиты. В обязательном порядке пользуйтесь средствами защиты глаз и защитными перчатками.

Респиратор, нескользящие защитные ботинки, каску или средства защиты органов слуха необходимо использовать в соответствующих условиях.

БЕЗОПАСНОСТЬ ПРИ ИСПОЛЬЗОВАНИИ ПИЛЫ

Не производите данными дисковыми пилами такие работы, как работу шлифовальными кругами.

Не пользуйтесь оснасткой и другими вспомогательными устройствами, которые не предназначены специально для этой дисковой пилы и не рекомендованы изготовителем.

Номинальная частота вращения оснастки (диска), указанная на нём, не должна быть меньше частоты, указанной на дисковой пиле.

Максимальный диаметр и толщина оснастки должна соответствовать функциональным возможностям дисковой пилы.

Не применяйте абразивные диски с повреждениями. Перед каждым использованием осматривайте диски на предмет их целостности. После падения дисковой пилы или оснастки производите осмотр на наличие повреждений. Если сомневаетесь в исправности, установите новую оснастку

Применяйте средства индивидуальной защиты. В зависимости от выполняемой работы пользуйтесь защитным лицевым щитком или защитными очками. По мере необходимости пользуйтесь пылезащитной маской, средствами защиты органов слуха, перчатками и защитным фартуком, способным задерживать мелкие абразивные частицы и частицы обрабатываемого материала. Средства защиты должны быть способны задерживать разлетающиеся частицы, образующиеся при производстве различных работ.

Не допускайте посторонних непосредственно близко к рабочей зоне. Располагайте кабель питания на расстоянии от вращающейся оснастки.

Никогда не кладите дисковую пилу до полной остановки оснастки. Вращающийся диск может зацепиться за поверхность, и вы не удержите пилу в руках.

Не включайте дисковую пилу во время её переноски.

Регулярно производите очистку вентиляционных отверстий дисковой пилы. Вентилятор электродвигателя затягивает пыль внутрь корпуса, чрезмерное скопление пыли может привести к опасности поражения электрическим током или поломке инструмента.

Не работайте дисковой пилой рядом с воспламеняемыми материалами. Они могут воспламениться от искр, возникающих при работе двигателя.

ДОПОЛНИТЕЛЬНЫЕ УКАЗАНИЯ МЕР БЕЗОПАСНОСТИ

Отскок и соответствующие предупреждения.

Отскок – это реакция циркулярной пилы на внезапное заедание или заклинивание вращающегося рабочего инструмента. Заклинивание вызывает резкое торможение рабочего инструмента, что приводит к возникновению силы отдачи, воздействующей на циркулярную пилу, направленной противоположно направлению вращения рабочего инструмента. Если круг заклинен в объекте обработки, а кромка круга заглублена в поверхности материала, круг может отскочить в сторону оператора.

Отскока можно избежать, принимая приведённые ниже меры предосторожности.

Надёжно удерживайте циркулярную пилу. Ваше тело и руки должны находиться в состоянии готовности в любой момент погасить силу отдачи, возникающую при отскоке. Обязательно пользуйтесь дополнительной рукояткой, что обеспечит Вашу готовность быстро скомпенсировать силу отдачи или реактивного момента при пуске.

Никогда не приближайте руку к вращающемуся рабочему инструменту. Рабочий инструмент может повредить вашу руку.

Не располагайтесь в зоне предполагаемого движения рабочего инструмента в случае отскока. При отскоке рабочий инструмент отбрасывается в направлении, противоположном направлению вращения круга в месте заклинивания.

Будьте особо осторожны при работе в углах, на острых кромках и т.п. Избегайте вибрации и заедания рабочего инструмента - это может привести к отскоку.

Пользуйтесь только теми типами дисков, которые рекомендованы для данной дисковой пилы. Диски, для которых пила не предназначена, являются небезопасными.

Пильные диски должны применяться только для рекомендуемых работ.

Не пользуйтесь дисками от дисковых пил, рассчитанных на больший диаметр.

РЕМОНТ

Ремонт инструмента должен проводиться только квалифицированным ремонтным персоналом. Ремонт или обслуживание, выполняемые неквалифицированным персоналом, могут привести к риску получения травмы.

При ремонте инструмента используйте только соответствующие запасные части. Следуйте инструкциям в разделе технического обслуживания данного руководства.

Использование несоответствующих деталей или несоблюдение инструкций по техническому обслуживанию могут создавать риск поражения электрическим током или получения травмы.

ПРОЧИЕ РИСКИ

Несмотря на соблюдение соответствующих правил техники безопасности и применение средств индивидуальной защиты, определенных прочих рисков нельзя избежать, в частности:

- нарушение слуха.
- риск телесного повреждения летящими частицами.
- риск ожогов в связи с нагревом дополнительных приспособлений во время эксплуатации.
- риск телесного повреждения при длительном использовании.

Всегда старайтесь, по возможности, сводить такие риски к минимуму.

ДОПОЛНИТЕЛЬНЫЕ УКАЗАНИЯ ПРИ УСТАНОВКИ АБРАЗИВНОГО КРУГА

Перед установкой абразивного круга, необходимо прочесть и соблюсти инструкции, предупреждения и руководства пользователя. Несоблюдение данных предупреждений может привести к поломке круга и к тяжелым травмам. Сохраните данные инструкции.

Используйте абразивные круги, только с рекомендованными характеристиками для данного станка. Используйте исключительно те абразивные круги, которые имеют пометку о равной или большей скорости вращения, нежели чем указано для инструмента.

Никогда не используйте абразивный круг, если он слишком толстый, так как он затруднит внешней кромке прийти в зацепление с поверхностью шпинделя. Режущие круги большего диаметра будут задевать за ограждение круга, а круги большей, чем требуется, толщины могут помешать креплению диска на шпинделе болтом крепления. Любая из этих ситуаций может стать причиной несчастного случая и в результате этого серьезного травмирования.

Абразивный круг предназначен только для резки черных металлов. Не пытайтесь резать дерево или кирпичную кладку с помощью абразивного круга. Никогда не режьте магний или магниевые сплавы с помощью абразивного круга.

Абразивный круг подходит только для резания без СОЖ. Абразивный круг должен использоваться до истечения срока его эксплуатации (см. фабричную маркировку, например, 12/2023).

■ Не используйте абразивные круги с повреждениями. Не пользуйтесь кругами, если на них имеются сколы, трещины или изъяны.

■ Перед использованием убедитесь, что абразивный отрезной круг правильно установлен и затянут.

■ Направление вращения абразивного круга указано на инструменте. При установке и смене абразивного круга проверьте, чтобы отметка о направлении вращения на круге соответствовала направлению, указанному на инструменте.

■ Не затягивайте абразивный круг слишком сильно, так как это может привести к появлению трещин.

■ Никогда не подключайте данный инструмент к источнику питания при установке или снятии абразивного круга.

■ Аккуратно храните запасные абразивные диски, они могут легко повредиться.

Информация доступная на маркировке абразивного круга

Информация на маркировке круга очень важна. Прочитайте ее и внимательно проверьте маркировку, чтобы убедиться в выборе правильного диска.

1. Производитель, поставщик, импортер или заводская марка

2. Номинальные размеры абразивного круга, в частности, размер отверстия

3. Номинальные размеры абразивного круга, в частности, размер отверстия

- 41A24KBP80
- 41 — тип абразивного материала, плоский отрезной круг
- A — абразивный материал: коричневый корунд
- 24 — размер зерна
- K — класс или степень жесткости
- BP — тип соединения
- 80 — максимальная рабочая скорость м/с

4. Максимальная рабочая скорость в метрах в секунду

5. Максимальная допустимая скорость вращения в об/ мин

6. В соответствии с декларацией о соответствии абразивные продукты должны иметь маркировку EN 12413

7. Ограничения в использовании и символы предупреждений относительно безопасности

8. Код прослеживаемости, например, номер партии/ производства, дата истечения срока эксплуатации или серийный номер

ТЕХНИЧЕСКОЕ ОБСЛУЖИВАНИЕ СТАНКА

Ваша пила Bohre [Борэ] рассчитана на длительную работу при минимальном техническом обслуживании. Продолжительный срок службы пилы зависит от правильного ухода за инструментом и его регулярной очистки.

Техническое обслуживание и ремонт электроинструмента должен выполнять высококвалифицированный специалист с использованием взаимозаменяемых запасных частей. Это обеспечит нормальное техническое состояние устройства.

	ВНИМАНИЕ: всегда отключайте пилу от источника питания при сборке, настройке, ремонте, регулировке или техническом обслуживании во избежание риска поражения электрическим током.

УСТРАНЕНИЕ НЕИСПРАВНОСТЕЙ

НЕИСПРАВНОСТЬ	ВОЗМОЖНАЯ ПРИЧИНА	ВОЗМОЖНОЕ РЕШЕНИЕ
При нажатии на кнопку пуск пила не запускается	Поломка кнопки пуск	Обратиться в сервисный центр
	Перебит провод питания сети	Заменить провод питания
	Нет контакта угольными щетками с якорем	Заменить угольные щетки
Искры из крышки двигателя	Износ угольных щеток.	Заменить угольные щетки
	Износ якоря двигателя.	Обратится в сервисный центр
Посторонний шум из двигателя	Выход из строя подшипника	Обратится в сервисный центр
Посторонний запах гари из двигателя	Неисправность обмотки якоря или статора	Обратится в сервисный центр

ДЕТАЛИРОВКА ОТРЕЗНОЙ ПИЛЫ BOHRE COS-3556

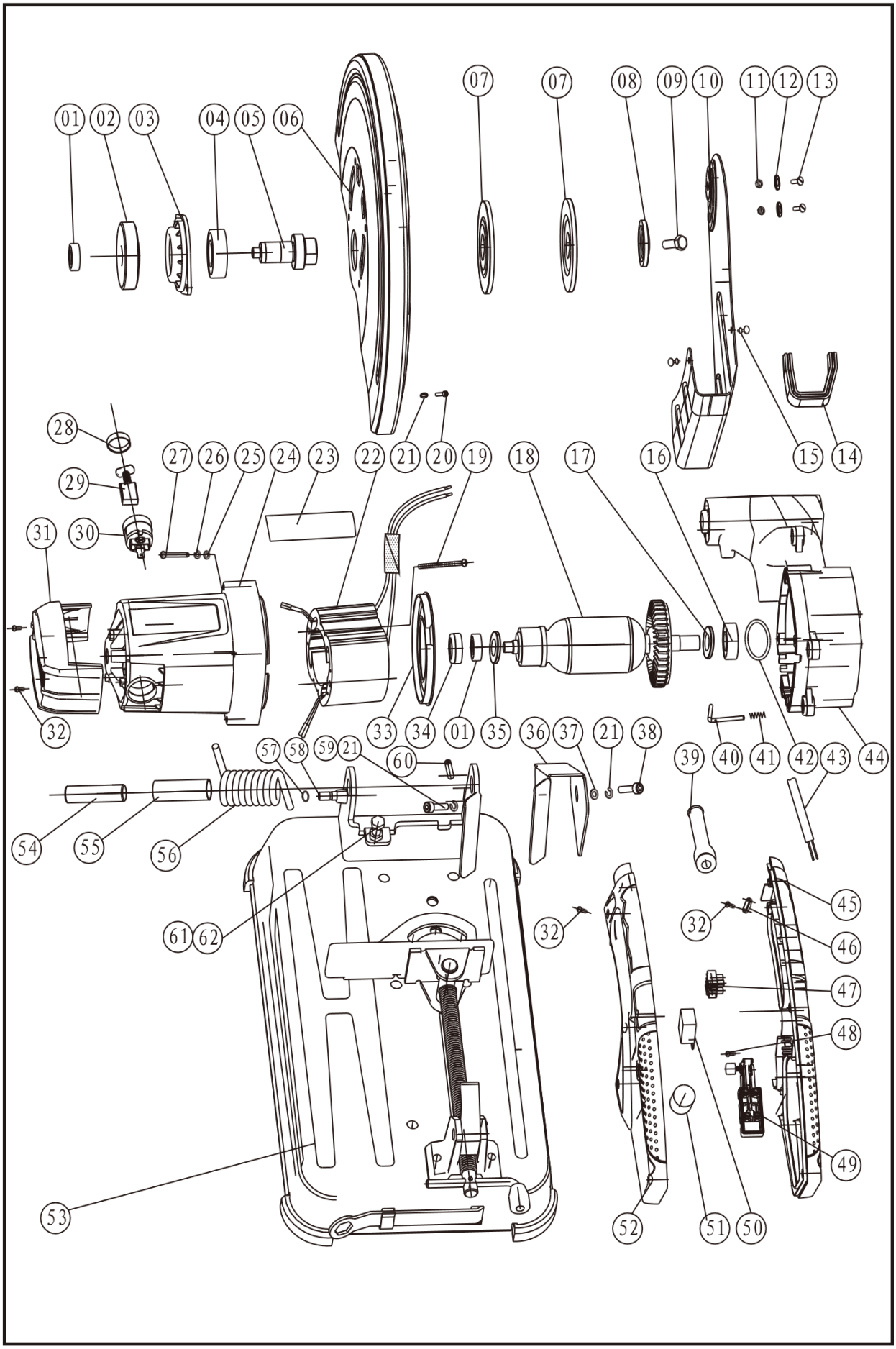

ПЕРЕЧЕНЬ ЗАПАСНЫХ ЧАСТЕЙ ПИЛЫ BOHRE COS-3556

Номер	Наименование	Кол-во
3556-1	Шарикоподшипник 6000-2RS	2
3556-2	Шестерня	1
3556-3	Заглушка	1
3556-4	Шарикоподшипник 6204-2RS	1
3556-5	Шпиндель	1
3556-6	Защитный кожух	1
3556-7	Внутренний фланец	2
3556-8	Внешний фланец	1
3556-9	Винт с шестигранной торцевой головкой M6*25	1
3556-10	Подвижный защитный кожух	1
3556-11	Шестигранная гайка M5	2
3556-12	Шайба ¢20X¢8¢14	2
3556-13	Винты с полукруглой головкой со шлицем и буртиком	2
3556-14	Подвижная защитная крышка	1
3556-15	Резиновый штифт	1
3556-16	Шарикоподшипник 6202-2RS	1
3556-17	Шайба ¢25X¢15¢1	1
3556-18	Ротор в сборе	1
3556-19	Винт с полукруглой головкой и крестообразным шлицем ST4.8X75	2
3556-20	Винт с шестигранной торцевой головкой M6*16	4
3556-21	Пружинная шайба 6	7
3556-22	Статор в сборе	1
3556-23	Этикетка	1
3556-24	Корпус	1
3556-25	Плоская шайба 5	4
3556-26	Пружинная шайба 5	4
3556-27	Винты с полукруглой головкой со шлицем и буртиком M5X50	4
3556-28	Колпачок для щетки	2
3556-29	Угольная щетка	2
3556-30	Держатель щетки	2
3556-31	Задняя крышка	1
3556-32	Самонарезающий винт с крестообразной головкой ST4.2X16	11

3556-33	Пылезащитный чехол	1
3556-34	Подшипниковая втулка	1
3556-35	Шайба ¢15X¢10¢1	1
3556-36	Пылеуловитель	1
3556-37	Плоская шайба 6x14	1
3556-38	Винт с крестообразным шлицем M6*12	1
3556-39	Кордовая броня	1
3556-40	Стопорный штифт	1
3556-41	Пружина для фиксатора pim	1
3556-42	Уплотнительное кольцо 35x2	1
3556-43	Кабель	1
3556-44	Редукционный блок	1
3556-45	Правая ручка	1
3556-46	Кабельная пластина	1
3556-47	Соединитель	1
3556-48	Самонарезающий винт с крестообразной головкой ST4.2X9.5	1
3556-49	Выключатель	1
3556-50	Модуль плавного пуска*	1
3556-51	Светодиод	1
3556-52	Левая ручка	1
3556-53	Основание в сборе	1
3556-54	Вращающийся вал	1
3556-55	Втулка вращающегося вала	1
3556-56	Пружина Торисона	1
3556-57	Уплотнительное кольцо ¢6x1	1
3556-58	Распорный штифт	1
3556-59	Винт с крестообразным шлицем M6*6	1
3556-60	Винт с крестообразным шлицем M6*10	1
3556-61	Винт с шестигранной головкой M8 * 30	1
3556-62	Гайка M8	1

**Деталь 3556-50 - Модуль плавного пуска – устанавливается серийно на моделях начиная с серийного номера 551301125.*

ГАРАНТИЙНЫЙ ТАЛОН

√ вам доступна онлайн техническая поддержка на сайте bohre.ru

Наименование изделия, модель	Отрезная пила Bohre COS-3556
Наименование импортера	ООО «Кернер»
Адрес импортера	192019, г. Санкт-Петербург, ул. Седова, д.11А
Декларация о соответствии	
Заводской номер	
Дата продажи	
Наименование продавца	
Телефон продавца	

М.П.

УСЛОВИЯ ГАРАНТИИ:

В течение 12 (двенадцати) месяцев, начиная с даты продажи, неисправности, возникшие вследствие производственного дефекта отдельных деталей или изделия в целом, устраняются бесплатно для Покупателя.

Гарантия имеет силу при наличии правильно заполненного гарантийного талона.

Изделие должно быть чистым.

Продолжительность гарантийного ремонта обусловлена сложностью ремонта и наличием запасных деталей на складе. При некоторых обстоятельствах может составить до 45 календарных дней.

Продавец не покрывает любые непредвиденные расходы, связанные с гарантийным ремонтом (проезд и проживание людей, транспортировка изделия, простой оборудования, упущенная выгода).

Действие гарантии прекращается, и изделие не подлежит бесплатному гарантийному ремонту в следующих случаях:

Неисправность возникла в результате нарушения Покупателем правил руководства по эксплуатации изделия.

Повреждения части изделия, или изделия в целом во время транспортировки Покупателем, в связи с небрежным обращением, неправильным использованием (включая перегрузку), использованием запасных частей иных, чем рекомендованных производителем.

При отсутствии или невозможности идентификации серийного номера.

При возникновении вторичных неисправностей и поломок, вызванных эксплуатацией заведомо неисправного изделия.

Изделие подвергалось ремонту или конструктивным изменениям неуполномоченными Продавцом лицами.

При повреждении изделия, возникшего в результате природных катаклизмов, механическом или химическом воздействии.

При применении некачественных или несоответствующих указанным в сопроводительной документации эксплуатационных материалов.

Настоящая гарантия не распространяется на детали, вышедшие из строя в результате естественного износа, срок службы которых зависит от регулярного технического обслуживания.

Руководство по эксплуатации получил, с условиями гарантии ознакомлен и согласен

_____ / _____ /

РЕМОНТНАЯ ВЕДОМОСТЬ

Дата поступления в ремонт	
Наименование изделия, модель	Отрезная пила Bohre COS-3556
Заводской номер	

Причина обращения (заполняется покупателем):

Результат диагностики *(заполняется мастером по сервису)*:

Дата_____

Список выполненных работ *(заполняется мастером по сервису)*:

Дата_____

Список замененных деталей:

Представитель сервисного центра: / /

Представитель заказчика: / /