Технический паспорт изделия

Коллекторы латунные STI

Инструкция по монтажу, эксплуатации и паспорт изделия

1. Назначение

Коллекторы STI используются для распределения, регулирования и перекрытия потока рабочей среды в системах водоснабжения (холодного и горячего), отопления (радиаторное, системы «теплого пола»), сжатого воздуха, а также в технологических трубопроводах, транспортирующих жидкости, неагрессивные к материалам изделия.

2. Технические данные и характеристики

№	Параметр	Ед. изм.	Значение коллекторов STI ГШ			
			3/4” (без арматуры)	Распределительный 3/4"	Регулирующий 3/4"	Регулирующий 1"
1	Номинальное давления PN	Мпа (бар)	1,6 (16)			
2	Класс герметичности затвора		-	A		
3	Номинальный диаметр	DN	20x15			25x15
4	Присоединительная резьба	G	3/4”			1”
5	Резьба отводов	G	1/2”	1/2” (обжим 16)	1/2” (обжим 16)	1/2”
6	Температура рабочей среды	°C	0÷130	0÷120	0÷100	

3. Конструкция, материалы и габаритные размеры

3.1. Коллектор STI ГШ 3/4"(НР1/2”) (без запорной и регулирующей арматуры)

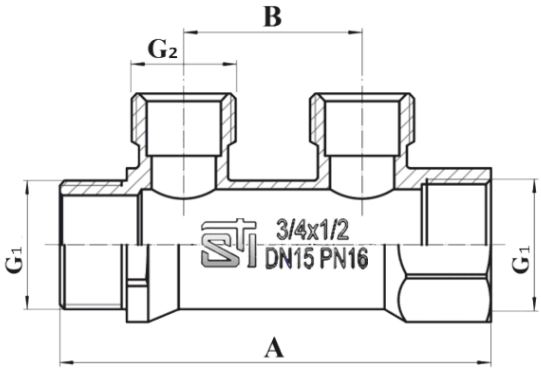

Наименование	Материал	Марка
Корпус	Латунь	ЛС 59-2/CW617N

Коллектор STI ГШ 3/4" (НР1/2")	Присоединительная резьба G_1	Отводы боковые		Размер, мм	
		Кол-во, шт.	G_2	A	B
1	3/4” НРx3/4” ВР	2	1/2"НР	78	36
2		3		114	
3		4		150	

3.2. Коллектор STI ГШ 3/4"(ВР1/2”) (без запорной и регулирующей арматуры)

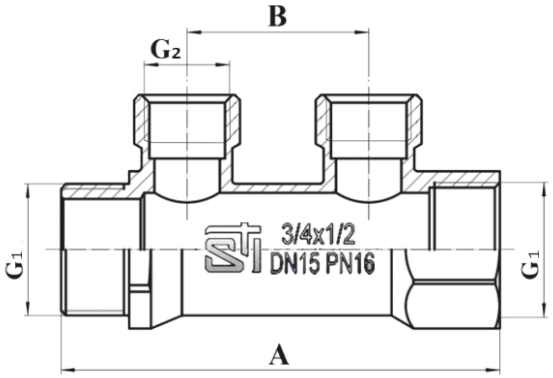

Наименование	Материал	Марка
Корпус	Латунь	ЛС 59-2/CW617N

Коллектор STI ГШ 3/4" (ВР 1/2")	Присоединительная резьба G_1	Отводы боковые		Размер, мм	
		Кол-во, шт.	G_2	A	B
1	3/4” НРх3/4” ВР	2	1/2"ВР	78	36
2		3		114	
3		4		150	

3.3. Коллектор распределительный STI ГШ 3/4"(НР1/2”) (с шаровыми кранами, универсальный)

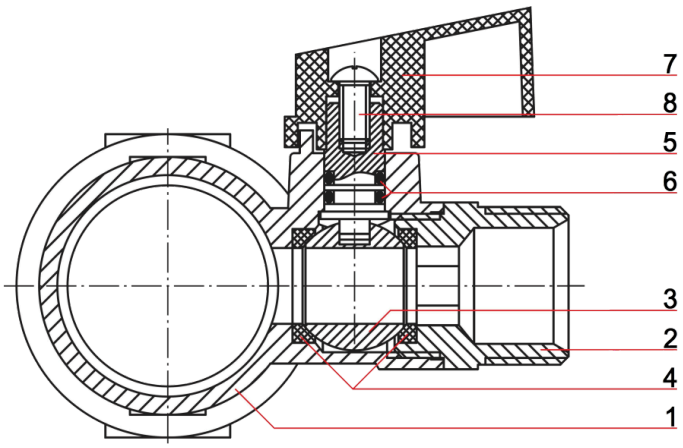

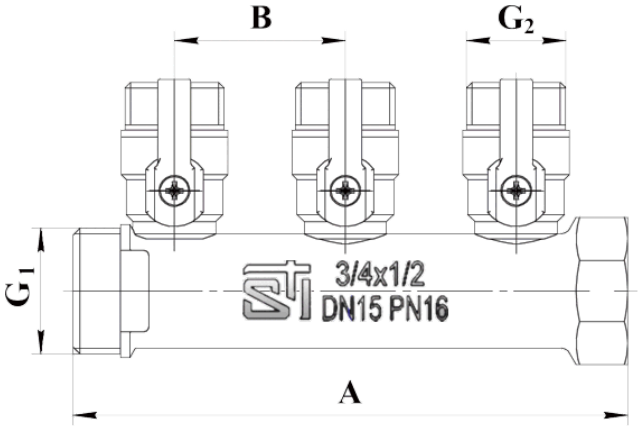

№	Наименование	Материал	Марка
1, 2	Корпус	Латунь	ЛС 59-2/CW617N
3	Затвор шаровой	Латунь	ЛС 58-3/CW614N
4	Кольца уплотнительные	Фторопласт	Фторопласт-4/PTFE
5	Шток	Латунь	ЛС 58-3/CW614N
6	Уплотнитель сальниковый	Резина	НБК/NBR
7	Флажковая рукоятка	Алюминий	АК12/AlSi12
8	Винт крепления рукоятки	Сталь нержавеющая	08Х18Н10/AISI 304

Коллектор распределительный STI ГШ 3/4" (НР 1/2")	Присоединительная резьба G_1	Отводы боковые		Размер, мм	
		Кол-во, шт.	G_2	A	B
1	3/4” НРх3/4” ВР	2	1/2"НР	81	36
2		3		117	
3		4		153	

3.4. Коллектор распределительный STI ГШ 3/4"(НР1/2”) (под обжим, с шаровыми кранами под конус 16х1/2”).

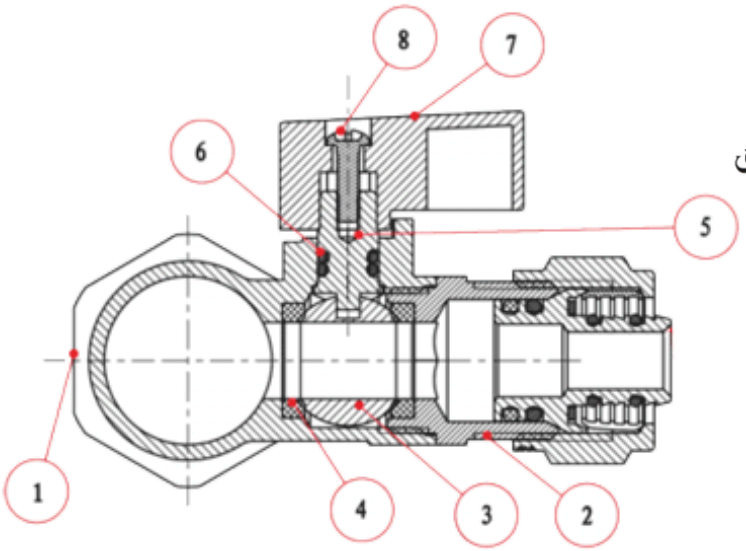

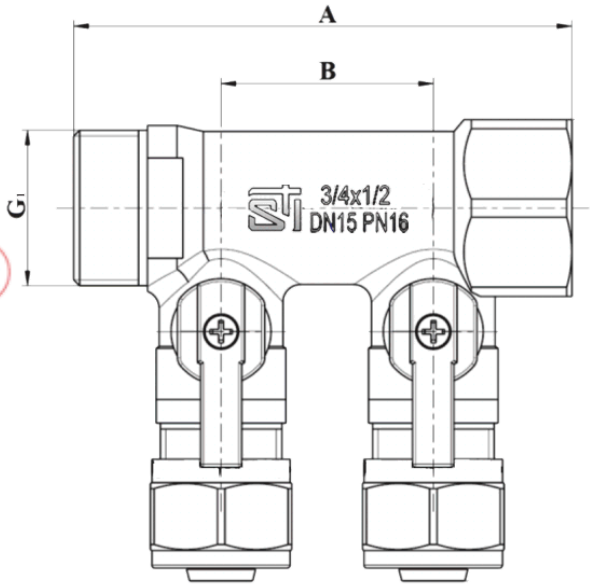

№	Наименование	Материал	Марка
1, 2	Корпус	Латунь	ЛС 59-2/CW617N
3	Затвор шаровой	Латунь	ЛС 58-3/CW614N
4	Кольца уплотнительные	Фторопласт	Фторопласт-4/PTFE
5	Шток	Латунь	ЛС 58-3/CW614N
6	Уплотнитель сальниковый	Резина	НБК/NBR
7	Флажковая рукоятка	Алюминий	АК12/AlSi12
8	Винт крепления рукоятки	Сталь нержавеющая	08Х18Н10/AISI 304

Коллектор распределительный STI ГШ 3/4" (16х1/2”)	Присоединительная резьба G_1	Отводы боковые		Размер, мм	
		Кол-во, шт.	Конус	A	B
1	3/4” НРх3/4” ВР	2	16х1/2”	81	36
2		3		117	
3		4		153	

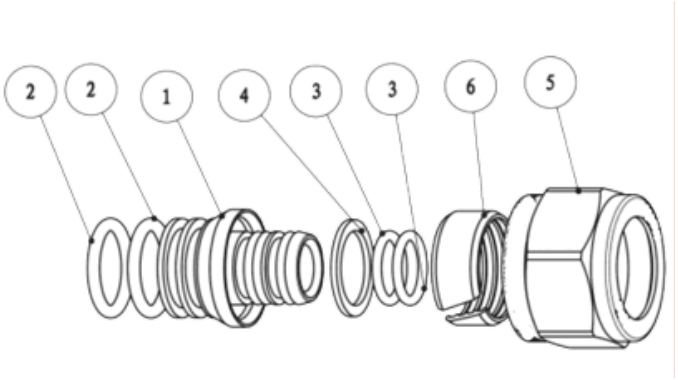

№	Наименование	Материал	Марка
1	Штуцер	Латунь	ЛС 59-2/CW617N
2,3	Кольца уплотнительные	Резина	НБК/NBR
4	Изолирующая прокладка	Фторопласт	Фторопласт-4/PTFE
5	Гайка накидная	Латунь	ЛС 58-3/CW614N
6	Обжимное кольцо	Латунь	ЛС 58-3/CW614N

3.5. Коллектор регулирующий STI ГШ 3/4"(НР1/2”); ГШ 1"(НР1/2”) (с регулирующими клапанами, универсальный)

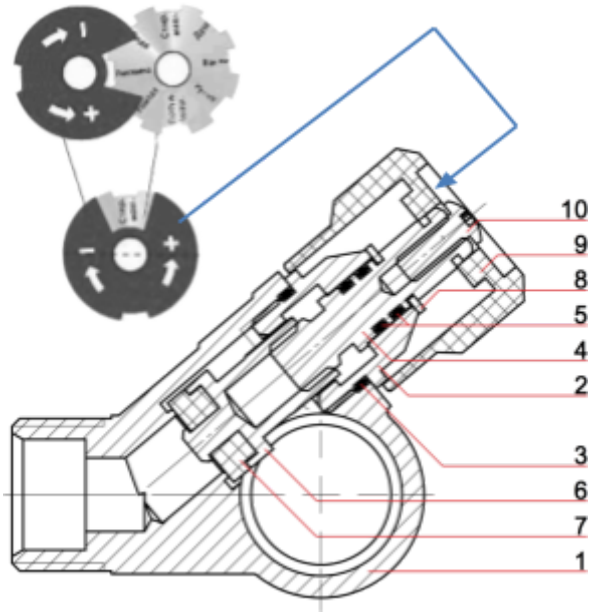

№	Наименование	Материал	Марка
1	Корпус	Латунь	ЛС 59-2/CW617N
2	Затвор втулка	Латунь	ЛС 58-3/CW614N
3	Кольцо уплотнительное	Резина	НБК/NBR
4	Шток	Латунь	ЛС 58-3/CW614N
5	Уплотнитель сальниковый	Резина	НБК/NBR
6	Ползун	Латунь	ЛС 58-3/CW614N
7	Уплотнитель клапана	Резина	НБК/NBR
8	Скоба	Сталь н/ж	08Х18Н10/SS304
9	Ручка	Пластик	АБС/ABS
10	Винт крепления	Сталь н/ж	08Х18Н10/SS304

3.6. Коллектор регулирующий STI ГШ 3/4"(НР1/2”) (под обжим, с регулирующими клапанами, конус 16х1/2”)

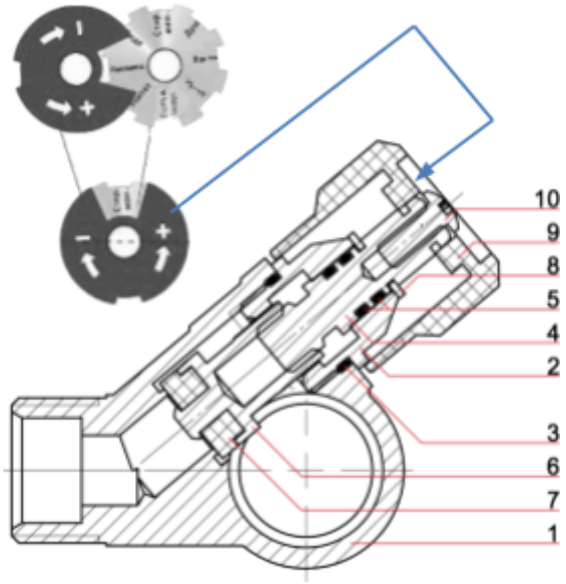

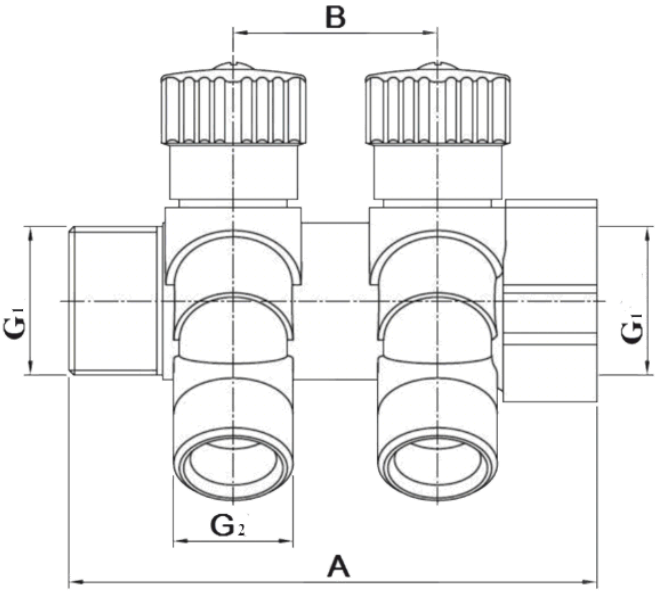

Коллектор регулирующий STI ГШ	Присоединительная резьба G_1	Отводы боковые		Размер, мм	
		Кол-во, шт.	G_2	A	B
3/4" (НР 1/2")	3/4” НР х 3/4” ВР	2	1/2"НР	91	36
		3		127	
		4		163	
1" (НР 1/2")	1” НР х 1” ВР	2		105	
		3		140	
		4		178	
3/4" (16х 1/2")	3/4” НР х 3/4” ВР	2		91	
		3		127	
		4		163	

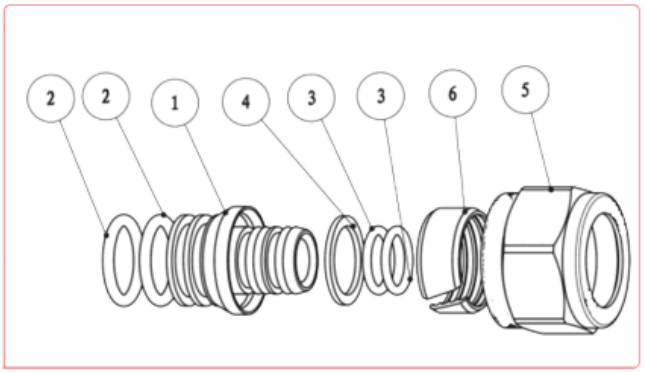

№	Наименование	Материал	Марка
1	Штуцер	Латунь	ЛС 59-2/CW617N
2,3	Кольца уплотнительные	Резина	НБК/NBR
4	Изолирующая прокладка	Фторопласт	Фторопласт-4/PTFE
5	Гайка накидная	Латунь	ЛС 58-3/CW614N
6	Обжимное кольцо	Латунь	ЛС 58-3/CW614N

4. Принцип работы

Коллектор без запорной и регулировочной арматуры (*Коллектор STI ГШ 3/4"*) распределяет рабочую среду в системе без возможности перекрытия движения потока через отдельный отвод и регулирования расхода рабочей среды.
Коллектор со встроенными шаровыми кранами (*Коллектор распределительный STI ГШ 3/4"*) распределяет рабочую среду в системе с возможностью перекрывать движение потока через каждый из отводов. Возможность регулирования расхода рабочей среды, проходящей через отводы, отсутствует. Перекрытие движения рабочей среды через каждый конкретный отвод осуществляется с помощью шарового крана.
Коллектор со встроенными клапанами (*Коллектор регулирующий STI ГШ 3/4"; Коллектор регулирующий STI ГШ 1"*) распределяет рабочую среду в системе с возможностью перекрывать движение потока через каждый из отводов и регулировать расход рабочей среды. Принцип действия клапана основан на изменении проходного сечения затвора, а также полном перекрытии потока среды рабочей парой ползун (с уплотнителем клапана) – седло. При вращении рукоятки против часовой стрелки, одновременно вращается шток и ползун плавно перемещается перпендикулярно оси потока среды от седла в сторону втулки до тех пор, пока в нее не упрется (состояние полного открытия). При вращении рукоятки по часовой стрелке, шток также вращаясь приводит в движение ползун, который перемещается от втулки до тех пор, пока плотно не сядет на седло. Герметичность затвора обеспечивается расположенным на ползуне уплотнителем клапана.

5. Монтаж

- Установка и демонтаж коллекторов должны производиться при отсутствии давления в системе.
- Перед установкой коллектора трубопровод должен быть очищен от ржавчины, грязи, окалины, песка и других посторонних частиц, влияющих на работоспособность изделия.
- Коллекторы с шаровыми кранами рекомендуется устанавливать на подающих трубопроводах, а коллекторы с регулировочными вентилями – на обратных.
- Коллектор может быть установлен в любом положении с учетом того, чтобы: воздухоотводчик системы располагался строго вертикально в наивысшей ее точке и был обеспечен свободный доступ к запорным и регулировочным элементам (для коллекторов с запорной и регулировочной арматурой).
- Коллектор не должен испытывать нагрузок от трубопровода (изгиб, сжатие, растяжение, кручение, перекосы, вибрация, несоосность патрубков, неравномерность затяжки крепежа). При необходимости должны быть предусмотрены опоры или компенсаторы, снижающие нагрузку на коллектор от трубопровода (ГОСТ 12.2.063).
- Отклонения линейных размеров собранных узлов не должны превышать ±3 мм при длине до 1 м и ±1 мм на каждый последующий метр (СП 73.13330.2016, п. 5.1.8).
- Рекомендуется установка запорной арматуры (ручные шаровые краны) на входах коллекторов.
- В случае использования коллектора в системах по перемещению носителя с высоким содержанием механических примесей, установка дополнительного фильтрующего оборудования на входе является обязательной.
- При монтаже коллектора резьбовые соединения должны быть уплотнены. В качестве уплотнителя следует применять ленту ФУМ, льняную прядь или специальные уплотняющие пасты-герметики (СП 73.13330.2016, п. 5.1.6).

6. Эксплуатация и техническое обслуживание

- Коллекторы должны эксплуатироваться без превышения значений параметров (номинальное давление и температура рабочей среды), изложенных в п. 3 «Технические характеристики» настоящего Паспорта.
- Не допускается эксплуатация изделия с ослабленными винтами крепления рукояток (для коллекторов с запорной и регулировочной арматурой).
- При обнаружении течи резьбового соединения необходимо разобрать соединение и заменить старый уплотнитель.
- Коллекторы с шаровыми кранами:
    - допустимы только 2 (два) рабочих положения рукоятки: полностью открытое и полностью закрытое. Эксплуатация изделия в промежуточном положении ведет к уменьшению срока эксплуатации и поломке изделия;

- конструкция шаровых кранов является ремонтонепригодной – их разборка запрещена.

- Для коллекторов с вентилями:
- конструкция вентилей является ремонтопригодной;
- любые операции по ремонту изделия должны производится при отсутствии давления в системе;
- при обнаружении течи из-под рукоятки (износ сальниковых колец) необходима замена сальниковых колец;
- при обнаружении течи закрытого седельного затвора (износ уплотнителя клапана) необходима замена уплотнителя клапана.

7. Хранение и транспортировка

- Коллекторы должны храниться в упаковке предприятия-изготовителя по условиям 3 (ГОСТ 15150).
- Условия транспортирования соответствуют условиям хранения 5 (ГОСТ 15150, п. 10.3).

8. Утилизация

Утилизация изделий (заготовка, хранение, переработка, реализация и захоронение) производится в порядке, установленном законодательством РФ: Федеральный закон от 24.06.1998 №89-ФЗ «Об отходах производства и потребления», Федеральный закон от 10.01.2002 №7-ФЗ «Об охране окружающей среды», Федеральный закон от 04.05.2011 №99-ФЗ «О лицензировании отдельных видов деятельности», постановление Правительства Российской Федерации от 11.05.2001
№370 «Об утверждении Правил обращения с ломом и отходами цветных металлов и их отчуждения», постановление Правительства Российской Федерации от 11.05.2001 №369 «Об утверждении Правил обращения с ломом и отходами черных металлов и их отчуждения», постановление Правительства Российской Федерации от 12.12.2012 №1287 «О лицензировании деятельности по заготовке, хранению, переработке и реализации лома черных и цветных металлов», а также другими федеральными и региональными нормативными правовыми актами Российской Федерации.

9. Гарантийные обязательства

- Изготовитель гарантирует соответствие коллекторов требованиям безопасности при условии соблюдения потребителем правил транспортировки, хранения, монтажа и эксплуатации.
- Гарантия распространяется на все дефекты, возникшие по вине завода-изготовителя.
- Гарантия не распространяется на дефекты, возникшие в случаях:
- нарушения потребителем правил транспортировки, хранения, монтажа и

условий эксплуатации изделия;
- воздействия веществ, агрессивных к материалам изделия;
- воздействия на изделие чрезмерной силы;
- пожара, стихии, форс-мажорных обстоятельств;
- постороннего вмешательства в конструкцию изделия.

● Гарантия также не распространяется в случаях, если будет частично/полностью изменена, стерта, удалена или будет неразборчива маркировка завода-изготовителя.
● Изготовитель оставляет за собой право вносить в конструкцию изделия изменения, не влияющие на заявленные технические характеристики.
● Гарантийный срок хранения – 18 месяцев со дня изготовления.
● Гарантийный срок эксплуатации – 7 лет со дня сдачи объекта в эксплуатацию или продажи изделия конечному потребителю (при реализации изделий через торговую сеть).

10. Гарантийное обслуживание

Претензии к качеству товара могут быть предъявлены в течение гарантийного срока. В случае необоснованности претензии, затраты на диагностику и экспертизу изделия оплачиваются потребителем (Покупателем). Затраты, связанные с монтажом, демонтажом и транспортировкой неисправного изделия в течение гарантийного срока Покупателю не возмещаются.

При предъявлении претензий к качеству товара, Покупатель предоставляет следующие документы:

● Заявление в произвольной форме с указанием наименования организации/ФИО Покупателя, адреса организации/фактического адреса Покупателя, контактного телефона, наименования организации, проводившей монтаж изделия, адреса установки изделия и кратким описанием изделия и его неисправности.
● Документ, подтверждающий покупку изделия (накладная, квитанция и т.д.).
● Фотографии изделия, подтверждающие его неисправность.
● Акт гидравлического испытания системы, в которой монтировалось изделие.
● Копия гарантийного талона со всеми заполненными графами.

Для определения причин аварии и размеров ущерба могут быть запрошены дополнительные документы.

Гарантийный талон

к накладной № от « » г.

Наименование товара: коллекторы латунные STI

Дата продажи	Тип	Количество	Продавец

С условиями гарантии, правилами установки и эксплуатации ознакомлен:

Покупатель _____ (подпись)

Продавец _____ (подпись)

Штамп или печать торгующей организации

Гарантийный талон действителен только в оригинале!
Технические характеристики и внешний вид могут изменятся без уведомления.

Организация, уполномоченная изготовителем на принятие и удовлетворение требований потребителей на территории РФ: ООО «ГК Эльф», 300026, Российская Федерация, г. Тула, ул. Киреевская, д. 39
Тел. +7 (4872) 31-72-72 / 314-31