Инструкция по эксплуатации

Установка для мойки деталей с электронасосом

GTE-M1160

EAC

Содержание

Введение 0
Описание 0
Идентификация оборудования 0
Технические характеристики. 0
Ответственность владельца 0
Правила безопасности 0
Деталировка и комплектация 0
Деталировка 0
Комплектация 0
Органы управления и сигнализации 0
Сборка и эксплуатация 0
Сборка установки для мойки деталей GTE-M1160 0
Устройство электронного термостата GTE-M1160 0
Эксплуатация установки для мойки деталей GTE-M1160 0
Техническое обслуживание 0
Поиск и устранение неисправностей 0
Электрическая схема GTE-M1160 0
Хранение 0
Утилизация 0
Условия гарантии 0
Отметка о продаже 0
Отметка о ремонте 0
Для заметок 0
Контактная информация 0

Введение

Мы благодарим Вас за выбор продукции GTE.

Мы благодарим Вас за выбор продукции GTE. Данная инструкция предназначена для мастеров, использующих установку для мойки деталей с электронасосом и специалистов по техническому обслуживанию. Данная установка предназначена для использования квалифицированным техническим или обслуживающим персоналом.

Поставщик не несет ответственности за возможные проблемы, повреждения, аварии и т.п., возникшие из-за игнорирования правил, приведенных в данной инструкции.
Без письменного согласия поставщика ни одной компании или частному лицу не разрешается копировать и создавать резервные копии данной инструкции в любой форме (электронной, ксерокопии, фотокопии, аудио и прочих).

Описание

Установка для мойки деталей с электронасосом является профессиональным оборудованием для ежедневного использования в автомастерских и гаражах автотранспортных предприятий.

Идентификация оборудования

GTE	**Изготовитель:** ASZ AUTOMOTIVE EQUIPMENT CO., LTD China, Shanghai, Jiading district, add. No. 758 Huiping rd, 201802 **Импортер:** ООО "АвтоОптТорг" 117420 Россия, г. Москва , ул. Наметкина, д.14, корпус 2, эт. 9, пом. I, ком. 902

Установка для мойки деталей EAC

Модель	Напряжение питания	Производительность
GTE-M1160	220 В	0.8 л/мин
Вес	**Давление**	**Объём ёмкости**
46 кг	4-8 бар	160 л
	Серийный номер	

Сделано в Китае

Информация об установке для мойки деталей содержится на стикере, расположенном на оборудовании.

Данные со стикера используются как при заказе запчастей, так и при связи с поставщиком для получения информации.

Из-за внесения изменений в конструкцию иногда модель может отличаться от описанной в инструкции. Это не должно вызывать сомнений в правильности предоставленной информации.

Технические характеристики

Установка для мойки деталей с электронасосом Серия GTE-M	Модель GTE-M1160
Максимальная подача моющего раствора (через рукав), л./мин.	0,8
Емкость ванны, л.	160
Объем моющего раствора, л.	8-14
Давление, бар	4-8
Электропитание	220 В /50 Гц
Габаритные размеры, мм	790x610x820
Вес нетто, кг	46

Ответственность владельца

Внимательно ознакомьтесь с данной инструкцией по эксплуатации, которая является неотъемлемой частью оборудования. Уделите особое внимание правилам безопасности и предупреждениям. Используйте оборудование правильно, осторожно и строго по назначению, никогда не используйте его в иных целях. Невыполнение данных требований может стать причиной повреждения имущества и/или получения травм. Используйте только рекомендованные производителем адаптеры. Храните данную инструкцию в безопасном и доступном месте для использования в процессе обслуживания в любое время. Ответственность за ущерб, вызванный неправильным использованием или использованием в других целях несет владелец оборудования.

Правила безопасности

Внимание!
КАК И ЛЮБОЕ ДРУГОЕ ОБОРУДОВАНИЕ, ЕГО ЭКСПЛУАТАЦИЯ И УПРАВЛЕНИЕ СВЯЗАНЫ С ОПРЕДЕЛЕННЫМИ ОПАСНОСТЯМИ. СОБЛЮДЕНИЕ ПРАВИЛ ТЕХНИКИ БЕЗОПАСНОСТИ И МЕР ПРЕДОСТОРОЖНОСТИ ЗНАЧИТЕЛЬНО СНИЗИТ РИСК ТРАВМ. ЕСЛИ НЕ СОБЛЮДАТЬ ИЛИ ИГНОРИРОВАТЬ МЕРЫ ПРЕДОСТОРОЖНОСТИ, ЭТО МОЖЕТ ПРИВЕСТИ К ТРАВМАМ ОПЕРАТОРА ИЛИ ПОВРЕЖДЕНИЮ ИМУЩЕСТВА.

1. Допускается горизонтальное отклонение рабочего стола менее чем на 2 градуса.
2. ПОДДЕРЖИВАЙТЕ РАБОЧУЮ ЗОНУ В ЧИСТОТЕ. Захламленные участки провоцируют несчастные случаи.
3. НЕ ПОДПУСКАЙТЕ К УСТРОЙСТВУ ПОСТОРОННИХ . Все посторонние должны находиться на безопасном расстоянии от рабочей зоны оборудования.
4. ИСПОЛЬЗУЙТЕ КОРРЕКТНЫЙ ИНСТРУМЕНТ. Не пытайтесь использовать приспособление для выполнения работы, для которой он не предназначен.
5. При использовании ОРГАНИЧЕСКОГО ЧИСТЯЩЕГО РАСТВОРИТЕЛЯ используйте штатные детали для шлангов.
6. ИСПОЛЬЗУЙТЕ ЗАЩИТНЫЕ ПЕРЧАТКИ. Не используйте поврежденные перчатки.
7. ЗАПРЕЩАЕТСЯ ЭКСПЛУАТАЦИЯ ОБОРУДОВАНИЯ, ЕСЛИ КРЫШКА КАМЕРЫ ОТКРЫТА.
8. ОТСОЕДИНИТЕ МОЙКУ от источника питания перед обслуживанием или при смене аксессуаров.
9. Прежде чем запускать установку, УБЕДИТЕСЬ, ЧТО ВЫКЛЮЧАТЕЛЬ НАГРЕВАНИЯ находится в положении «ВЫКЛ».
10. НЕ ВКЛЮЧАЙТЕ НАГРЕВ, если объем растворителя меньше 8 литров.
11. ЗАПРЕЩАЕТСЯ ИСПОЛЬЗОВАТЬ РАСТВОРИТЕЛЬ, ТЕМПЕРАТУРА ВОСПЛАМЕНЕНИЯ КОТОРОГО НИЖЕ 120° С.
12. НЕ УСТАНАВЛИВАЙТЕ РАБОЧУЮ ТЕМПЕРАТУРУ выше 60° С.

Деталировка и комплектация

Деталировка
GTE-M1160

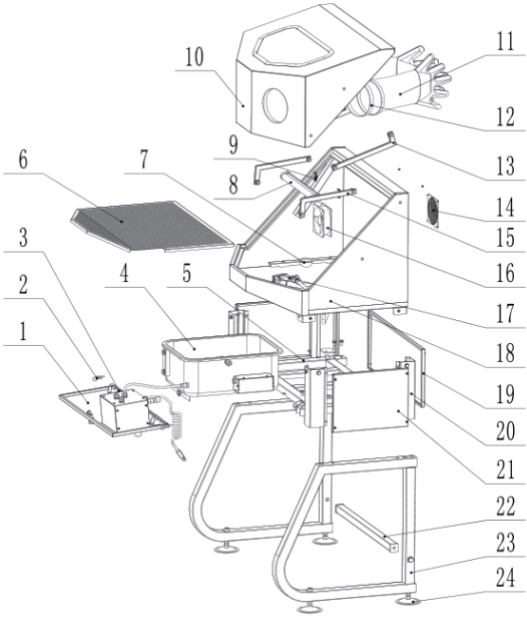

№	Наименование	Кол-во	№	Наименование	Кол-во
1	Передняя панель	1	13	Стержень задней двери	2
2	Штифт	2	14	Крышка вентилятора	1
3	Ось петли	2	15	Стержень передней двери	2
4	Ёмкость для чистки	1	16	Вентилятор	1
5	Держатель шкафа	1	17	Пистолет для чистки	1
6	Панель	1	18	Шкаф	1
7	Экран фильтра	1	19	Задний защитный кожух	1
8	Светодиодная лампа	1	20	Боковая опора	4
9	Световое кольцо	2	21	Боковой защитный кожух	2
10	Крышка шкафа	1	22	Усиление ножек	1
11	Перчатки	1	23	Опорная ножка	2
12	Кольцо для перчаток	2	24	Подножка	4

Комплектация

Наименование	Кол-во
Установка для мойки деталей GTE-M1160	1
Емкость для очистки	1
Пневматический моющий пистолет для быстрой очистки	1
Инструкция по эксплуатации	1

Органы управления и сигнализации

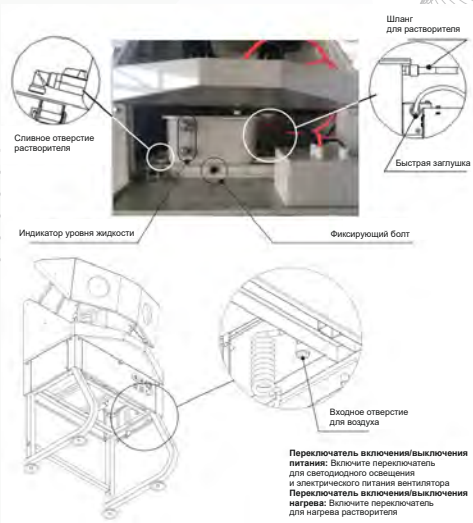

Индикатор уровня жидкости: для наблюдения за тем, нужно ли добавлять растворитель.
Воздушное отверстие: для подключения к воздушному компрессору с помощью шланга φ8.
Регулятор воздуха: Регулировка давления воздуха в зависимости от типа деталей, которые вы моете.
Цифровой регулятор температуры: Регулировка заданной температуры.
Манометр давления воздуха: показывает давление воздуха на входе.
Переключатель ON/OFF питания: Включите переключатель для светодиодного освещения и электрического питания вентилятора.
Переключатель ON/OFF нагревателя: Переключите в положение ON для нагрева растворителя.
Переключатель чистящего пистолета: Нажмите на переключатель чистящего пистолета, чтобы очистить детали водой/растворителем.
Переключатель включения/выключения подачи воздуха: Включите черный переключатель для осушения воздухом.
Слив растворителя: Используйте сливное отверстие для удаления загрязненного растворителя.
Шланг для растворителя: соедините чистящий пистолет и бак.
Фиксирующий болт: крепление бака к раме.

Сборка и эксплуатация

Сборка установки для мойки деталей GTE-M1160

1. Положите шкаф; соедините 2 опорные ножки (23) со шкафом с помощью 4 винтов M12 и плоских шайб.
2. Прикрепите усилители ножек (22) к опорным ножкам (23) с помощью 2 винтов M10 и плоских шайб.
3. Прикрепите 4 накладки для ножек (24) к нижней части опорных ножек (23).
4. Переверните установку и отрегулируйте высоту подставки для продуктов.
5. Затяните все крепежные детали.

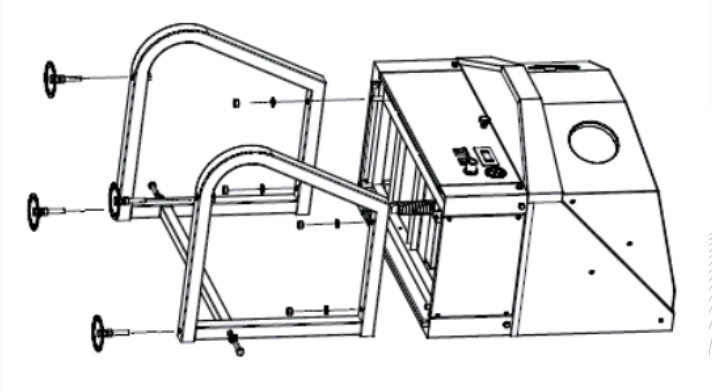

Устройство электронного термостата GTE-M1160

1. Нажмите «OK», включите термостат, показывающий температуру в реальном времени.

2. Как установить температуру нагрева?
a. Кратковременно нажмите «Set», число температуры замигает.
b. Нажмите , ▲▼ вверх / увеличение температуры и вниз / уменьшение температуры.
c. Нажмите «OK», готово.

3. Как настроить «Нагрев» и «Замораживание»?
Наша машина для мойки деталей оснащена только функцией нагрева.

a. Зажмите «Set»,

PO укажет,

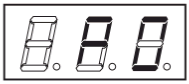

b. Короткое нажатие «Set», индикация «C» или «H».

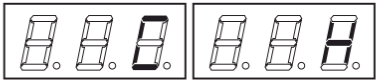

c. Нажмите ▲▼, выберите «C» или «H»

«C» означает замораживание. / «H» означает нагрев.

d. Нажмите «OK», Готово.

4. Ссылка на код:

a. Зажмите кнопку «Set»,

PO указывает,

b. Нажмите , выберите «P0» -- «P8».

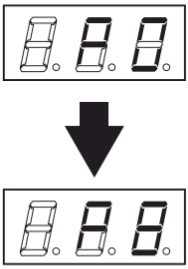

c. Press “OK”, Done

CODE	FUNCTION	SET RANGE
P0	HEATING SET	H/C
P1	TEMPERATURE RETURN DIFFERENCE	0.1-30
P2	N/A	N/A
P3	N/A	N/A
P4	TEMPERATURE CALIBRATION	-10~ +10℃
P5	DELAY STARTING	0~10 Mins
P6	OVERHEATING ALARM	-50~110 ℃
P7	DATA LOCK	ON/OFF
P8	DEFAULT	ON/OFF

Код	**Функция**	**Диапазон «Set»**
P0	УСТАНОВКА НАГРЕВА	H/C
P1	ТЕМПЕРАТУРА	0.1-30
P2	РАЗНИЦА ВОЗВРАТА	N/A
P3	Н/Д	N/A
P4	Н/Д	-10℃~ +10℃
P5	ТЕМПЕРАТУРА	0~10 Mins
P6	КАЛИБРОВКА	-50℃~110 ℃
P7	ЗАДЕРЖКА ЗАПУСКА	ON/OFF
P8	СИГНАЛИЗАЦИЯ ПЕРЕГРЕВА	ON/OFF

Эксплуатация установки для мойки деталей GTE-M1160

1. Добавление растворителя: Откройте крышку шкафа, добавьте растворитель через сетку. Минимум 8 литров, максимум 14 литров. Следите за индикатором уровня жидкости.
2. Подключение воздуха: Подключите шланг воздушного компрессора φ8 к быстроразъемному соединению в нижней части шкафа. Отрегулируйте давление воздуха в зависимости от типа деталей, которые вы моете.

Эксплуатация установки для мойки деталей GTE-M1160

1. Добавление растворителя: Откройте крышку шкафа, добавьте растворитель через сетку. Минимум 8 литров, максимум 14 литров. Следите за индикатором уровня жидкости.
2. Подключение воздуха: Подключите шланг воздушного компрессора φ8 к быстроразъемному соединению в нижней части шкафа. Отрегулируйте давление воздуха в зависимости от типа деталей, которые вы моете.
3. Светодиодная лампа и вентилятор: Подключите мойку деталей к электросети, переведите выключатель питания для светодиодной лампы и вентилятора в положение ON.
4. Отрегулируйте нагрев установки (не выше 60 градусов Цельсия).
5. Настройка температуры растворителя: Настройте цифровой регулятор температуры для нагрева растворителя.
6. Очистка: Поместите детали в установку и закройте дверцу, используйте чистящий пистолет для промывки и сушки воздухом.
7. Завершение работы: Переведите переключатель нагрева, а также переключатель питания в положение OFF после завершения работы.

Техническое обслуживание

ПРИМЕЧАНИЕ: Перед обслуживанием отключите питание и подачу воздуха. При необходимости замените растворитель.
Очистка: Регулярно очищайте сетку фильтра растворителя (7) в случае засорения.
Замена растворителя: Для удаления загрязненного растворителя из бака используйте сливное отверстие жидкости. Открутите кран для подачи жидкости φ12 и фиксирующий болт, чтобы извлечь бак для очистки.

Поиск и устранение неисправностей

Проблема	Возможные причины	Способы устранения
Чистящий пистолет работает только с воздухом, растворителя больше нет.	1. Выключатель очистителя находится в положении OFF 2. Недостаточное количество растворителя 3. Засорилась абсорбционная труба	1. Включите его. 2. Добавьте в резервуар больше растворителя. 3. Проверьте и очистите абсорбционную трубу
Свет не работает, но вентилятор работает.	1. Лампочка неисправна.	1. Замените ее на новую.
Вентилятор не работает, но свет продолжает работать.	1. Вентилятор неисправен.	1. Вытащите водонепроницаемую пробку и замените ее новой.
Дисплей регулятора температуры показывает аномальные результаты.	1. Неправильное подключение вилки.	1. Перепроверьте подключение.
Температура не достигает заданного значения.	1. Недостаточное количество растворителя. 2. Переключатель нагрева находится в положении OFF. 3. Нагревательная трубка сломана.	1. Добавьте больше растворителя. 2. Переведите переключатель нагрева в положение ON. 3. Установите новую нагреватель ную трубку.

Электрическая схема GTE-M1160

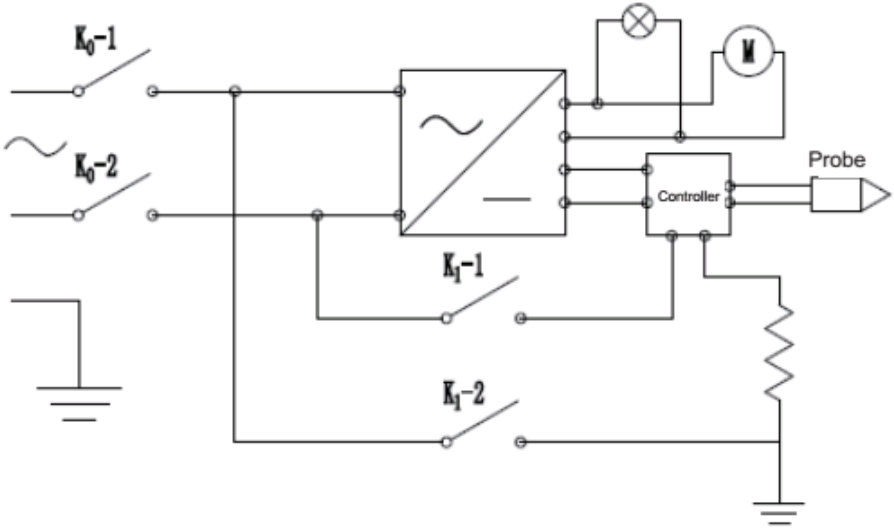

Хранение

- Оборудование должно храниться в складском помещении, если оно хранится на улице, то должно быть защищено от влаги во избежание появления коррозии.
- Температура хранения: -25°C - +55°C.

Утилизация

Срок службы установок для мойки деталей – 10 лет, при соблюдении условий эксплуатации и регулярного технического обслуживания.
Если оборудование вышло из строя и дальнейшая эксплуатация невозможна, утилизируйте оборудование надлежащим образом согласно соответствующим законам и нормативным актам.

Условия гарантии

Поставщик берет на себя следующие гарантийные обязательства:
1. На данное оборудование распространяется гарантия сроком 12 месяцев со дня продажи.
2. В целях определения причин отказа и/или характера повреждений оборудования производится техническая экспертиза в сроки, установленные законодательством. По результатам экспертизы принимается решение о возможности ремонта оборудования или необходимости его замены.

Все вышеперечисленные обязательства применяются только к оборудованию, предоставленному продавцу в чистом виде и сопровождаемому документом со штампом, подтверждающим дату покупки.

Гарантия распространяется на все поломки, которые делают невозможным дальнейшее использование оборудования и вызваны дефектами изготовления, материала или конструкции.

Гарантия не распространяется на повреждения, возникшие в результате естественного износа, несоблюдения рекомендаций по техническому обслуживанию или правил безопасности, неправильного использования, а также на оборудование, имеющее повреждения и/или следы несанкционированного вмешательства в свою конструкцию лиц, не имеющих специального разрешения на проведение ремонтных работ.

Отметка о продаже

С требованиями безопасности, рекомендациями по уходу и условиями гарантии ознакомлен и согласен. Претензий к внешнему виду и комплектности поставки не имею.

Подпись покупателя: _____

Подпись продавца: _____

Номер изделия: _____

Дата продажи: «_____» _____ 20 _____ г.

Отметка о ремонте

Дата поступления: «_____»_____20_____г.
Ремонт: гарантийный послегарантийный
(нужное подчеркнуть)
Был произведен ремонт:
_____
_____
_____
Изделие из ремонта получил: _____ _____
(подпись) (расшифровка подписи)
Дата получения изделия: «_____»_____20_____г.

Дата поступления: «_____»_____20_____г.
Ремонт: гарантийный послегарантийный
(нужное подчеркнуть)
Был произведен ремонт:
_____
_____
_____
Изделие из ремонта получил: _____ _____
(подпись) (расшифровка подписи)
Дата получения изделия: «_____»_____20_____г.

Дата поступления: «_____»_____20_____г.
Ремонт: гарантийный послегарантийный
(нужное подчеркнуть)
Был произведен ремонт:
_____
_____
_____
Изделие из ремонта получил: _____ _____
(подпись) (расшифровка подписи)
Дата получения изделия: «_____»_____20_____г.

Дата поступления: «_____»_____20_____г.
Ремонт: гарантийный послегарантийный
(нужное подчеркнуть)
Был произведен ремонт:
_____
_____
_____
Изделие из ремонта получил: _____ _____
(подпись) (расшифровка подписи)
Дата получения изделия: «_____»_____20_____г.

Дата поступления: «_____»_____20_____г.
Ремонт: гарантийный послегарантийный
(нужное подчеркнуть)
Был произведен ремонт:
_____
_____
_____
Изделие из ремонта получил: _____ _____
(подпись) (расшифровка подписи)
Дата получения изделия: «_____»_____20_____г.

Дата поступления: «_____»_____20_____г.
Ремонт: гарантийный послегарантийный
(нужное подчеркнуть)
Был произведен ремонт:
_____
_____
_____
Изделие из ремонта получил: _____ _____
(подпись) (расшифровка подписи)
Дата получения изделия: «_____»_____20_____г.

Дата поступления: «_____»_____20_____г.
Ремонт: гарантийный послегарантийный
(нужное подчеркнуть)
Был произведен ремонт:
_____
_____
_____
Изделие из ремонта получил: _____ _____
(подпись) (расшифровка подписи)
Дата получения изделия: «_____»_____20_____г.

Дата поступления: «_____»_____20_____г.
Ремонт: гарантийный послегарантийный
(нужное подчеркнуть)
Был произведен ремонт:
_____
_____
_____
Изделие из ремонта получил: _____ _____
(подпись) (расшифровка подписи)
Дата получения изделия: «_____»_____20_____г.

Дата поступления: «_____»_____20_____г.
Ремонт: гарантийный послегарантийный
(нужное подчеркнуть)
Был произведен ремонт:
_____
_____
_____
Изделие из ремонта получил: _____ _____
(подпись) (расшифровка подписи)
Дата получения изделия: «_____»_____20_____г.

Дата поступления: «_____»_____20_____г.
Ремонт: гарантийный послегарантийный
(нужное подчеркнуть)
Был произведен ремонт:
_____
_____
_____
Изделие из ремонта получил: _____ _____
(подпись) (расшифровка подписи)
Дата получения изделия: «_____»_____20_____г.

Дата поступления: «_____»_____20_____г.
Ремонт: гарантийный послегарантийный
(нужное подчеркнуть)
Был произведен ремонт:
_____
_____
_____
Изделие из ремонта получил: _____ _____
(подпись) (расшифровка подписи)
Дата получения изделия: «_____»_____20_____г.

Дата поступления: «_____»_____20_____г.
Ремонт: гарантийный послегарантийный
(нужное подчеркнуть)
Был произведен ремонт:
_____
_____
_____
Изделие из ремонта получил: _____ _____
(подпись) (расшифровка подписи)
Дата получения изделия: «_____»_____20_____г.

Дата поступления: «_____»_____20_____г.
Ремонт: гарантийный послегарантийный
(нужное подчеркнуть)
Был произведен ремонт:
_____
_____
_____
Изделие из ремонта получил: _____ _____
(подпись) (расшифровка подписи)
Дата получения изделия: «_____»_____20_____г.

Дата поступления: «_____»_____20_____г.
Ремонт: гарантийный послегарантийный
(нужное подчеркнуть)
Был произведен ремонт:
_____
_____
_____
Изделие из ремонта получил: _____ _____
(подпись) (расшифровка подписи)
Дата получения изделия: «_____»_____20_____г.

Для заметок

Для заметок

Контактная информация

ПРОДУКЦИЯ СООТВЕТСТВУЕТ ТРЕБОВАНИЯМ

ТР ТС 010/2011 "О безопасности машин и оборудования»

+7 (495) 268-13-17

gte-official.ru

gte@autoopt.ru

Импортер:
ООО «АвтоОптТорг»
Адрес:
117420, Россия, г.Москва, ул. Наметкина,
д.14, корпус 2, эт 9, пом. I, ком. 902

Изготовитель:
ASZ AUTOMOTIVE EQUIPMENT CO., LTD
Адрес:
201802, China, Shanghai, Jiading district, add. No. 758
Huiping rd.

GTE