TU-01 STANDART
Накладной датчик температуры

Контактный датчик температуры TU-01 с кабельным выводом. Сенсор расположен в полой стальной гильзе с толщиной стенки 0.3 мм и залит термопроводящим герметиком, кабель зафиксирован с помощью клеевой термоусадочной трубки. Датчик предназначен для измерения температуры снаружи и внутри различных твёрдых тел, радиаторов, подшипников, различных материалов и поверхностей. Степень защиты соединения кабель-гильза IP65, измерительного элемента IP67.

Гарантия 2 года | EAC | IP65 | +150 -50 NTC | +200 -70 PTC | -50°C +90°C | PTC, NTC

Характеристика	Описание
Диапазон измерения температуры	NTC -50...+150 °C, PTC -70...+200 °C
Экспулатация (рекомендуемая)	-50...+90 °C, < 95% RH
Погрешность измерения PT1000	±(0.3+0.005*| t |°C), t - температура
Погрешность измерения NTC10k	±1% (при 25°C), B25/50 = 3950, 3435
Погрешность измерения NTC12k	±1% (при 25°C), B25/50 = 3730
Защита сенсора датчика	IP67
Защита соединения кабель-гильза	IP65
Материал кабеля	ПВХ (поливинилхлорид)
Тип кабеля	2×0.35 мм, 1.5 метра
Материал гильзы	AISI (нержавеющая сталь)
Размеры гильзы	Ø 6 мм, 30 мм
Доступные измерительные элементы	PT1000, NTC10k, NTC12k
Схема подключения	2-х проводная
Подключение	наконечники НШВИ
Тепловая инерция	не более 10-15 сек
Монтаж	хомутом на трубу, в гильзу
Комплектность	хомут D=32-50 мм, термопаста 0,5 г
Срок службы	не менее 10 лет

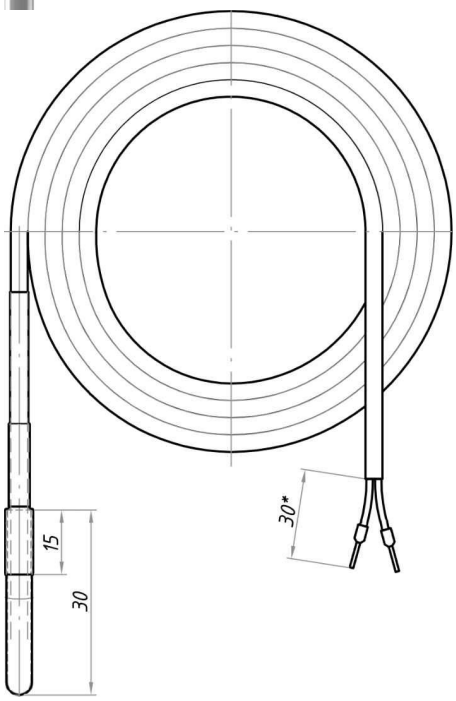

Схема для подключения

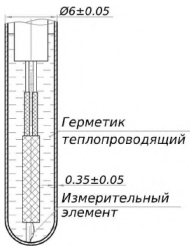

Удельное сопротивление кабеля

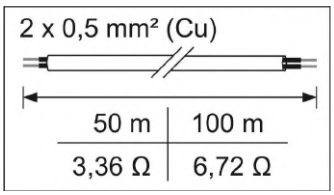

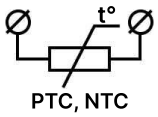

Артикулы	Наименование
TU-01 PT1000	Накладной датчик температуры в гильзе 30 мм
TU-01 NTC10k (3950)	Накладной датчик температуры в гильзе 30 мм
TU-01 NTC10k (3435)	Накладной датчик температуры в гильзе 30 мм
TU-01 NTC12k	Накладной датчик температуры в гильзе 30 мм