Bucktool

ПРОЧТИТЕ!

ЛЕНТОЧНО-ДИСКОВАЯ ШЛИФОВАЛЬНАЯ МАШИНА 4’’x 8’’

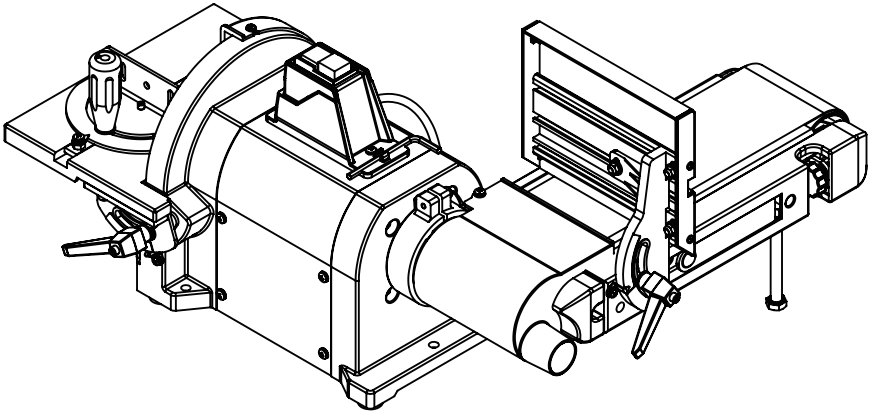

Наши контакты:

email: service@bucktool.com

https://www.bucktool.com

EAC

ВАЖНО!
В целях вашей собственной безопастности ознакомьтесь и соблюдайте все Указания по технике безопасности и Инструкции по эксплуатации данного изделия

ИНСТРУКЦИЯ ПО ЭКСПЛУАТАЦИИ

Импортер: ООО «ВсеИнструменты.ру»
Адрес: 109451, Россия, г. Москва, ул. Братиславская, д. 16, корп. 1, пом. 3
Тлф: 8-800-550-37-70Произведено в Китае 06.2025

СОДЕРЖАНИЕ

Инструкция по безопасности	3
Комплектация поставки	7
Схема составных частей	8
Инструкция по эксплуатации	9
Поиск и устранение неполадок	16
Развернутый вид	17
Детальный список деталей	18
Гарантия	20

Технические характеристики

Двигатель	230~240В, 50Гц , 500Вт
Скорость холостого хода	2980 об/мин
Размер листа	100x914 мм
Скорость листа	9.2 м/с
Размер диска	200 мм
Скорость диска	2980 об/мин

ВАЖНО! Безопасность является самым важным фактором при эксплуатации данного оборудования. Необходимо постоянно соблюдать следующие инструкции. Несоблюдение всех приведенных ниже инструкций может привести к поражению электрическим током, пожару и/или серьезным травмам.
Этот инструмент был разработан для определенного применения.
Мы настоятельно рекомендуем не изменять и/или не использовать этот инструмент для каких-либо других целей кроме тех, для которых он был разработан.
Если у вас есть какие-либо вопросы по поводу его применения,не используйте этот инструмент до тех пор, пока вы не свяжетесь с нами и мы не проконсультируем вас.

СИМВОЛЫ БЕЗОПАСТНОСТИ

СИМВОЛ ПРЕДУПРЕЖДЕНИЯ ОБ ОПАСНОСТИ: Указывает на пункты ОПАСНОСТЬ, ВНИМАНИЕ, или ОСТОРОЖНО. Этот символ может использоваться в сочетании с другими символами и пиктограммами.

DANGER Указывает на неминуемую опасность, которая, если ее не избежать, может привести к смерти или серьезным травмам.

WARNING Указывает на потенциально опасную ситуацию, которая, если ее не избежать, может привести к смерти или серьезным травмам.

CAUTION Указывает на потенциально опасную ситуацию, которая, если ее не избежать, может привести к травмам легкой или средней тяжести.

NOTICE: Символ, показанный без предупреждения о безопасности, указывает на ситуацию, которая может привести к причинению имущественного ущерба.

ОБЩИЕ УКАЗАНИЯ ПО ТЕХНИКЕ БЕЗОПАСНОСТИ ПРИ РАБОТЕ С ЭЛЕКТРОИНСТРУМЕНТОМ

WARNING **Прочтите все предупреждения по технике безопасности, инструкции, иллюстрации и технические характеристики, прилагаемые к данному электроинструменту.**
Несоблюдение всех приведенных ниже инструкций может привести к поражению электрическим током, пожару и/или серьезным травмам

Сохраните все материалы о безопасности и инструкции для дальнейшего использования.
Термин "электроинструмент" в материалах относится к вашему электроинструменту, работающему от сети (проводному) или от аккумулятора (беспроводному).

1) Безопасность на рабочем месте

a. Содержите рабочее место в чистоте и хорошем освещении. Загроможденные или слабо освещенные рабочие места могут привести к несчастным случаям.
b. Не используйте электроинструменты в местах, где возможны взрывы или где присутствуют легковоспламеняющиеся жидкости, газы или пыль. Электроинструменты могут искрить, что может привести к возгоранию пыли или дыма.
c. Не подпускайте детей и посторонних лиц к электроинструменту во время его использования. Отвлекающие факторы могут привести к потере контроля над оборудованием.

2) Электробезопасность

a. Штепсельная вилка прибора должна быть вставлена в розетку. Штепсельную вилку запрещается каким-либо образом модифицировать. Не используйте штепсельную вилку-переходник вместе с заземленными электроинструментами. Оригинальные штепсельные вилки и соответствующие розетки снижают риск поражения электрическим током.
b. Избегайте контакта с заземленными поверхностями, такими как трубы, радиаторы, плиты и холодильники. Если ваше тело заземлено, существует повышенный риск поражения электрическим током.
c. Храните электроинструменты вдали от дождя или сырости.Попадание воды на электроинструмент увеличивает риск поражения электрическим током.
d. Не используйте кабель для каких-либо иных целей, кроме тех, для которых он был изготовлен. Не используйте его для переноски инструмента, подвешивания его или для выдергивания вилки из розетки. Держитекабель подальше от источников тепла, масла, острых углов или движущихся частей оборудования.Поврежденные или запутавшиеся шнуры повышают риск поражения электрическим током.
e. При работе с электроинструментом на открытом воздухе используйте только удлинители, подходящие для использования на открытом воздухе. Использование соответствующего удлинителя снижает риск поражения электрическим током.
f. Если электроинструмент необходимо использовать во влажной среде, используйте устройство защиты от остаточного тока.- защитное устройство. Использование такого устройства снижает риск поражения электрическим током.

3) Личная безопасность

a. Будьте внимательны, следите за тем, что делаете, и используйте электроинструмент с умом. Не пользуйтесь электроинструментом, если вы устали или находитесь под воздействием наркотиков, алкоголя или медикаментов. Малейшая неосторожность при использовании электроинструмента может привести к серьезным травмам.
b. Используйте средства индивидуальной защиты и всегда надевайте защитные очки. Ношение средств индивидуальной защиты, таких как респиратор, нескользящая защитная обувь, защитный головной убор или защита ушей, в зависимости от типа и использования электроинструмента снижает риск получения травм.
c. Избегайте непреднамеренных запусков. Перед подключением электроинструмента к источнику питания или его переносом убедитесь, что он выключен. Если вы держите палец на выключателе инструмента, когда переносите его, или если инструмент включен, или если он подключен к источнику питания, это может привести к несчастным случаям.
d. Перед включением электроинструмента снимите регулировочные приспособления или гаечные ключи.
e.Инструмент или гаечный ключ, находящиеся во вращающейся части станка, могут привести к травмам. Избегайте неправильной позы. Убедитесь, что оператор твердо стоит и может сохранять равновесие. Это позволяет оператору сохранять контроль над электроинструментом в непредвиденных ситуациях.
f. Надевайте соответствующую одежду. Не надевайте свободную одежду или украшения. Держите волосы, тряпки и перчатки подальше от движущихся частей.
Свободная одежда, украшения или длинные волосы
могут зацепиться за движущиеся части.
g. Если на инструменте могут быть установлены пылесосы или системы улавливания пыли, убедитесь, что они правильно подсоединены и собраны. Использование устройства для удаления пыли может снизить опасность, связанную с пылью.

4) Использование и обращение с электроинструментом

a. Не перегружайте инструмент. Используйте подходящий инструмент для предстоящей работы.С правильным электроинструментом вы сможете работать лучше и безопаснее.
b. Не используйте электроинструмент с неисправным выключателем. Электроинструмент, который нельзя включать и выключать, опасен и подлежит ремонту.
c. Перед регулировкой инструмента, заменой деталей или удалением инструмента вытащите вилку из розетки. Эта мера предосторожности предотвращает случайный запуск инструмента.
d. Храните неиспользуемые электроинструменты в недоступном для детей месте.
Не разрешайте пользоваться инструментом тем, у кого нет опыта работы с ним или кто не ознакомился с данными инструкциями. Электроинструменты могут быть опасны, если ими пользуются неопытные люди.
e. Тщательно ухаживайте за своими электроинструментами. Следите за тем, чтобы подвижные части функционировали должным образом и не заедали, а также за тем, чтобы детали, влияющие на работу станка, не были сломаны или повреждены. Перед началом работы с инструментом отремонтируйте поврежденные детали. Причиной многих несчастных случаев является плохое обслуживание электроинструмента.
f. Следите за тем, чтобы режущие кромки были острыми и чистыми. При правильном уходе режущие инструменты с острыми режущими кромками реже заклинивают, и ими легче управлять.
g. Используйте электроинструменты, принадлежности и оборудование в соответствии с настоящими инструкциями. С учетом условий труда и выполняемой работы. Использование электроинструментов, отличных от тех, которые предназначены для самого инструмента, может привести к возникновению опасных ситуаций.
h. Следите за тем, чтобы рукоятки и захватные поверхности были сухими, чистыми и обезжиренными. Скользкие рукоятки и захватные поверхности не позволяют безопасно обращаться с инструментом и управлять им в непредвиденных ситуациях.

5) Сервисное обслуживание

a. Поручайте ремонт вашего инструмента только квалифицированному сервисному персоналу и всегда используйте оригинальные запасные части. Это гарантирует безопасность использования электроинструмента.

ДОПОЛНИТЕЛЬНЫЕ ПРАВИЛА ТЕХНИКИ БЕЗОПАСНОСТИ ДЛЯ ЛЕНТОЧНО-ДИСКОВОГО ШЛИФВАЛЬНОГО СТАНКА

• ВНИМАНИЕ: Не пользуйтесь шлифовальным станком, пока он не будет полностью собран и установлен в соответствии с инструкциями.
• Если вы не знакомы с работой шлифовального станка, обратитесь к руководителю отдела, своему преподавателю или любому другому квалифицированному специалисту.
• Всегда надевайте защитные очки.
• Этот инструмент можно использовать только в помещении.
• ВАЖНО: Устанавливайте и используйте станок на горизонтальной поверхности. Негоризонтальная поверхность может привести к повреждению двигателя.
• Если станок имеет тенденцию к наклону или перемещению (особенно при шлифовании длинных и тяжелых панелей), его необходимо закрепить на твердой поверхности с достаточным усилием.

• Убедитесь, что шлифовальная лента правильно вращается, чтобы она не соскочила с приводных шкивов.
• Убедитесь, что шлифовальная лента не перекручена и не ослаблена.
• Крепко держите заготовку при шлифовании.
• При работе с шлифовальной машиной в горизонтальном положении всегда используйте ограждение.При использовании шлифовального круга всегда плотно прижимайте заготовку к столу в горизонтальной позиции.
• Всегда держите заготовку обращенной вниз стороной шлифовального диска, чтобы она оставалась прижатой к столу. При использовании направленной вверх стороной шлифовального диска заготовку может отбросить и привести к травмам людей.
• Всегда соблюдайте расстояние не менее 1,5 мм между столом или ограждением и шлифовальной лентой или диском.
• Не надевайте перчатки. Не прикрывайте заготовку тканью во время шлифования.
• Используйте шлифовальную ленту или диск с зернистостью, соответствующей древесине.
• Никогда не шлифуйте детали, которые слишком малы, чтобы их можно было надежно удерживать.
• Избегайте неудобного положения рук, когда при резком скольжении они могут коснуться шлифовальной ленты или диска.
• При шлифовании большого куска материала установите дополнительную опору на высоте стола.
• Никогда не шлифуйте заготовку без опоры. Закрепите заготовку с помощью стола или тисков. Исключением является шлифовка изогнутых деталей с внешней стороны шлифовального круга.
• Перед включением станка всегда очищайте стол, ограждение или шлифовальную ленту от обрезков или других предметов
• Не выполняйте никаких работ по сборке макета или настройке на столе во время работы шлифовальной машины.
• При установке или извлечении принадлежностей выключайте машину и вынимайте вилку из розетки
• Никогда не покидайте рабочую зону шлифовальной машины во время работы инструмента или до тех пор, пока он полностью не остановится.

ОСТАЮЩИЕСЯ ОПАСНОСТИ

Станок изготовлен с использованием современных технологий и в соответствии с общепринятыми правилами техники безопасности. Однако некоторые опасности все еще могут сохраняться.
• При неправильной подаче или размещении инструментов шлифовальный круг может травмировать пальцы и кисти рук.
• Опасность получения травм от брошенных инструментов из-за неправильного удержания или подачи.
• Использование неправильных или поврежденных сетевых кабелей может привести к электротравмам.
• Несмотря на соблюдение всех основных правил, все еще могут оставаться неочевидные опасности.
• Сведите к минимуму остающиеся опасности, следуя инструкциям, приведенным в разделах "Правила техники безопасности","Используйте только в разрешенных местах" и во всем руководстве по эксплуатации.

⚠ WARNING!

Людям, использующим электронные устройства, такие как кардиостимуляторы, следует проконсультироваться со своим лечащим врачом перед использованием данного изделия. Использование электрического оборудования в непосредственной близости от кардиостимулятора может привести к помехам или выходу из строя кардиостимулятора.

КОМПЛЕКТАЦИЯ ПОСТАВКИ

№	Описание	Кол-во
1	Ленточно-дисковый шлифовальный станок (не показан)	1
2	Направитель	1
3	Винт с крестообразной головкой	2
4	Болт с шестигранной головкой	2
5	Дисковый рабочий стол	1
6	Ленточный рабочий стол	1
7	Ручка блокировки стола	3
8	Шайба	3
9	Шестигранный ключ диаметром 5 мм	1
10	Переходник	1
11	Крышка шлифовального диска	1

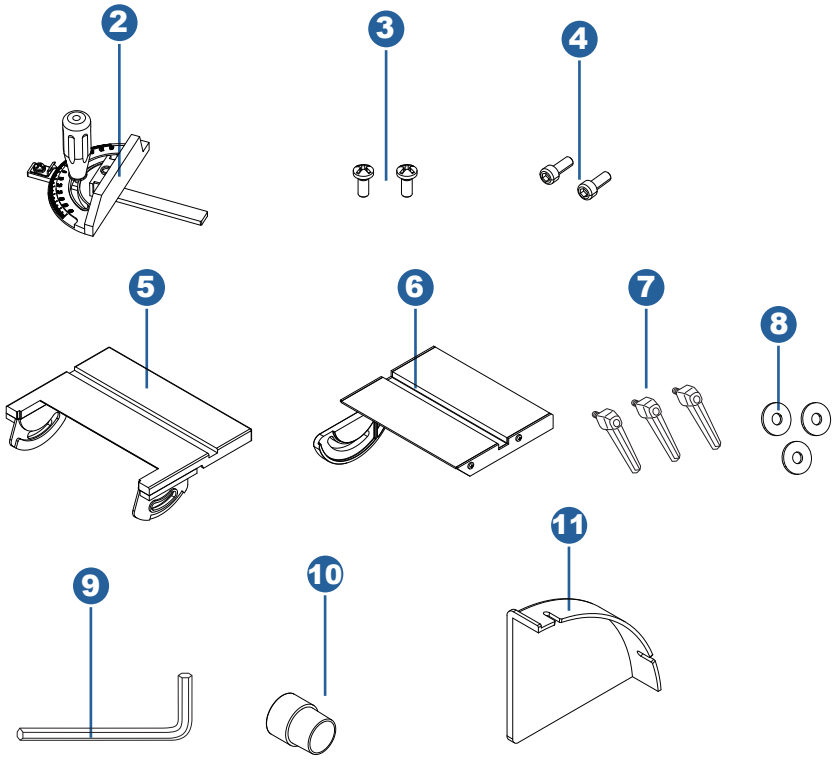

СХЕМА СОСТАВНЫХ ЧАСТЕЙ

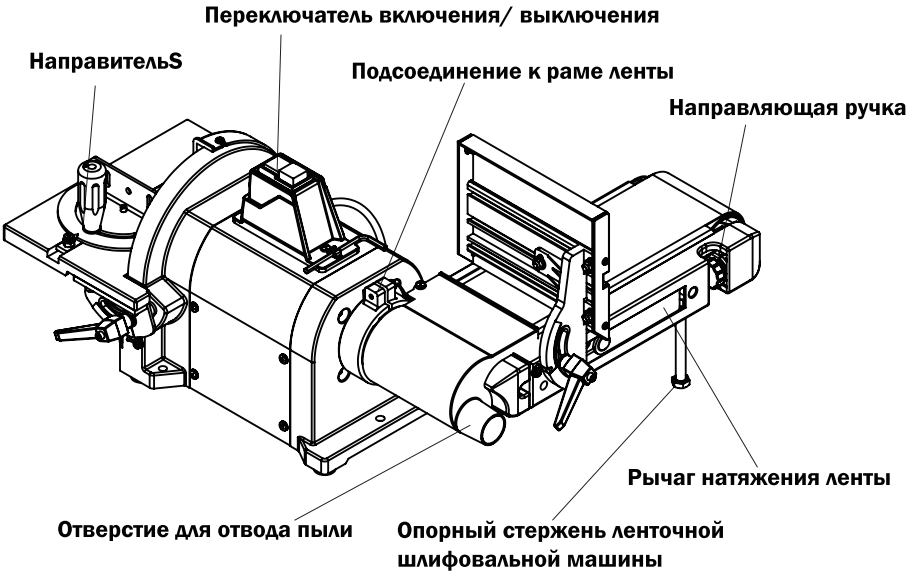

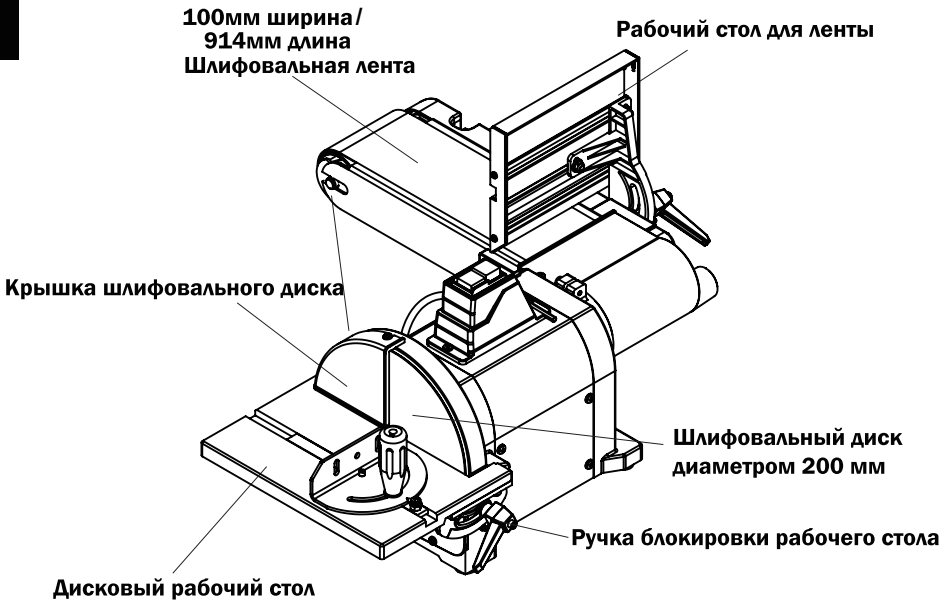

⚠ WARNING!

Во избежание травм всегда отсоедините вилку от источника питания и выключите питание до тех пор, пока шлифовальная машина не будет полностью собрана и отрегулирована должным образом.

МОНТАЖ РАБОЧЕГО СТОЛА НА ДИСК

Вместе со шлифовальным диском используется рабочий стол большего размера. Его следует использовать для поддержки заготовок во всех операциях шлифования, за исключением обработки внутренних изгибов.

1. Найдите ручки рабочего стола (1) и шайбы (2) в пакете для запасных частей.

2. Установите рабочий стол (3) на раму шлифовальной машины, совместив полукруглый паз (4) с резьбовым отверстием (5).

3. Наденьте шайбу (2) на резьбовой стержень каждой ручки рабочего стола (1), вставьте в полукруглый паз (4) и затяните в резьбовом отверстии (5). Повторите с другой стороны стола.

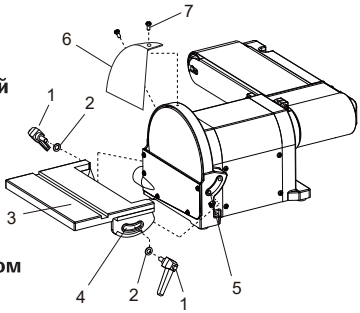

4. Установите рабочий стол ровно или под любым углом для шлифования используйте угол от 0° до 45°.

5. Установите крышку шлифовального круга (6) на металлическую раму, которая окружает шлифовальный круг, с помощью двух крестообразных винтов (7).

6.Левая сторона шлифовального диска, обращенная вверх, защищена крышкой для предотвращениянесчастных случаев. Шлифуйте только правую сторону вращающегося диска, обращенную вниз.

УСТАНОВКА РАБОЧЕГО СТОЛА НА ЛЕНТУ

1. Открутите внутренний шестигранный винт (1) с помощью шестигранного ключа диаметром 5 мм и поднимите основание ленты(2) в вертикальное положение. Затяните внутренний шестигранный винт (1).

2. Установите рабочий стол (5) на раму ленточной шлифовальной машины, совместив полукруглый паз (6) с резьбовым отверстием (7).

3. Наденьте шайбу (4) на стержень ручки фиксации рабочего стола (3), вставьте вполукруглый паз (6) и затяните в резьбовом отверстии (7).

4. Установите рабочий стол на уровень или под любым углом от 0° до 45° для шлифования.

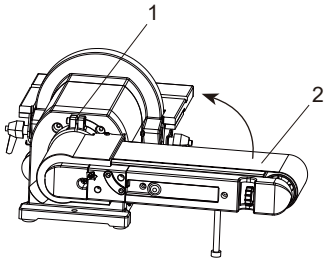

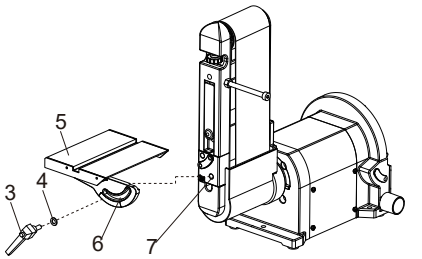

⚠ CAUTION

Чтобы избежать зажатия заготовки или пальцев между рабочим столом и шлифовальным диском, край рабочего стола должен находиться на расстоянии не более 1/16 дюйма (1,6 мм) от пластины шлифовального диска

УСТАНОВКА ПЫЛЕСБОРНИКА

Настоятельно рекомендуется использовать в шлифовальной машине систему сбора пыли. Это позволит поддерживать чистоту в цехе и поможет предотвратить возможные опасности для здоровья, связанные с древесной пылью.
Шлифовальная машина имеет два отверстия для сбора пыли. Наденьте шланг пылесборника на выпускное отверстие и закрепите его хомутом.

Направитель

Направитель (1) входит в комплект поставки шлифовальной машины и может использоваться с шлифовальным столом. Корпус торцовочного калибратора можно регулировать в диапазоне от 0° до 60° вправо или влево для угловой или торцовой шлифовки.
1. Установите направляющую (2) в паз стола (3), как показано на рисунке.
2. Ослабьте фиксирующую ручку (4), а затем поверните корпус измерительной головки под нужным углом.
3. Затяните фиксирующую ручку (4).

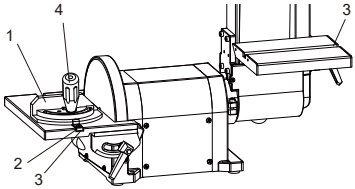

УСТАНОВКА ЛЕНТОЧНОЙ / ДИСКОВОЙ ШЛИФОВАЛЬНОЙ МАШИНЫ НА РАБОЧИЙ СТОЛ(ВЕРСТАК)

1. Установите шлифовальную машину на ровную поверхность, но при этом обеспечьте достаточное пространство со всех сторон для обрабатываемой детали и для того, чтобы оператор (или посторонние лица) не стояли на одной линии с заготовкой во время работы с инструментом. Оставьте место для горизонтального или вертикального расположения ленты.
2. Приспособления для установки данной шлифовальной машины в комплект поставки не входят.

РЕГУЛИРОВКА ШЛИФОВАЛЬНОГО ДИСКА

1. Используя комбинированный угольник (1), положите его одной стороной на дисковый стол (2), а другой- на шлифовальный диск (3) и проверьте, находится ли дисковый стол под углом 90° к диску.
2. Если поверхность стола для дисков расположена не под углом 90° к диску, ослабьте ручку фиксации стола (4), отрегулируйте угол наклона стола с помощью диска и затянитеручку фиксации стола (4).
3. Ослабьте винт (5) и зафиксируйте стрелку шкалы (6) на 0°

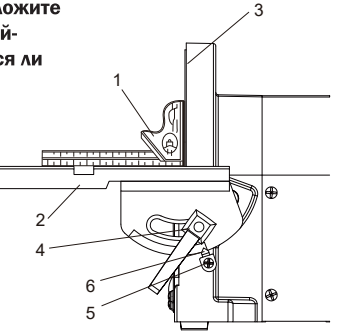

ПРИМЕЧАНИЕ: Дисковый стол (2) можно наклонить от 0° до 45°, ослабив его ручку блокировки (4). Наклоните дисковый стол (2) на нужный угол. Затяните ручку блокировки стола (4).

РЕГУЛИРОВКА ШЛИФОВАЛЬНОЙ ЛЕНТЫ

1. Используя комбинированный угольник (1), положите его одной стороной на ленточный стол (2), а другой - на шлифовальную ленту (3) и проверьте, находится ли ленточный стол под углом 90° к ленте.
2. Если поверхность стола для ремня расположена не под углом 90° к ленте, ослабьте ручку фиксации стола (4), отрегулируйте угол наклона стола с помощью ремня и затяните ручку фиксации стола (4).
3. Ослабьте винт (5) и зафиксируйте стрелку шкалы (6) в положении 0°.
ПРИМЕЧАНИЕ: Столик для крепления ремней (2) можно наклонить от 0° до 45°, ослабив фиксатор стола.
(4). Наклоните ленточный стол (2) к заданный угол наклона. Затяните ручку фиксации стола (4).

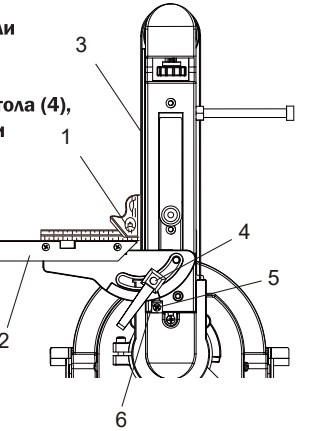

ПЫЛЕСБОРНИК

Операции шлифования являются пыльными. Настоятельно рекомендуется устанавливать пылесборник при работе с этой ленточно-дисковой шлифовальной машиной. Даже при использовании системы сбора пыли рекомендуется использовать маску или респиратор.
ПРИМЕЧАНИЕ: Не используйте шлифовальную машину, предварительно не включив пылесос.

ПРАВИЛЬНОЕ РАЗМЕЩЕНИЕ ШЛИФОВАЛЬНОЙ ЛЕНТЫ

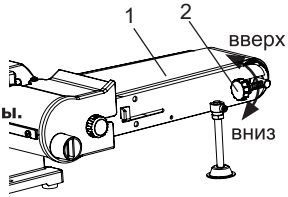

1. Подключите шлифовальную машину к розетке.
2. Включите питание, затем немедленно ВЫКЛЮЧИТЕ, отметив, имеет ли лента (1) тенденцию соскальзывать со своей направляющей и в какую сторону (переднюю или заднюю) шлифовальной машины.
3. Если шлифовальная лента не скользит ни в одну из сторон, значит, она движется правильно.
4. Посмотрите со стороны переключателя, если шлифовальная лента движется в сторону диска, слегка поверните ручку перемещения (2) по часовой стрелке (вниз).
5.Посмотритесо стороны переключателя, если шлифовальная лента проходит в стороне от диска, слегка поверните направляющую ручку (2) против часовой стрелки (вверх).
6. Включите питание, затем немедленно выключите снова, снова обращая внимание на любое движение ремня.
7.При необходимости отрегулируйте регулировочную ручку (2) еще на 1/4 оборота.

ВЫРАВНИВАНИЕ ШЛИФОВАЛЬНОЙ ЛЕНТЫ

Опорный стержень предназначен для регулировки уровня шлифовальной ленты. Для регулировки, пожалуйста, выполните следующие действия.

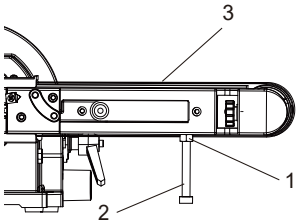

1. Открутите стопорную гайку (1) на верхнем конце опорного стержня (2) с помощью разводного ключа.
2. Поднимите или опустите опорный стержень (2) вверх или вниз, чтобы выровнять шлифовальную ленту (3).
3. Когда уровень шлифовальной ленты (3) будет достигнут, затяните контргайку (1).

УСТАНОВКА КОРОБКИ ПЕРЕКЛЮЧАТЕЛЯ

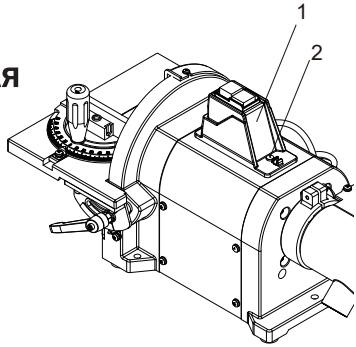

Выключатель питания расположен в верхней части шлифовальной машины. Закрепите распределительную коробку (1) на шлифовальной машине двумя винтами (2).

ЛЕНТОЧНАЯ ГОРИЗОНТАЛЬНАЯ ШЛИФОВКА

При использовании шлифовальной ленты в горизонтальном положении для шлифования поверхности или кромок необходимо всегда использовать ленточный рабочий стол (1). Всегда крепко держите заготовку (2), не прикасаясь пальцами к шлифовальной ленте (3). Всегда прижимайте заготовку концом к ленточному рабочему столу (1) и равномерно перемещайте заготовку по шлифовальной ленте (3). Нажимайте ровно столько, чтобы шлифовальная лента могла удалить материал. Соблюдайте особую осторожность при шлифовании очень тонких деталей.

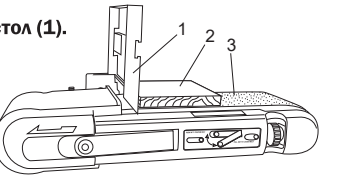

ШЛИФОВАНИЕ ВНУТРЕННИХ ИЗГИБОВ

Соблюдая осторожность, шлифование внутренних изгибов можно выполнять на направляющем барабане (1) от руки. Никогда не пытайтесь шлифовать торцы заготовки на направляющем барабане (1).

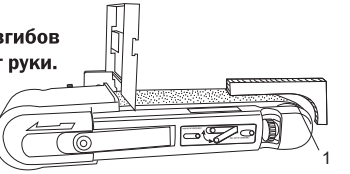

ЛЕНТОЧНАЯ ВЕРТИКАЛЬНАЯ ШЛИФОВКА

На вашем ленточно-дисковом шлифовальном станке можно шлифовать как вертикально, так и горизонтально.
В зависимости от потребностей оператора и обрабатываемой детали рабочий стол можно использовать как в горизонтальном, так и в вертикальном положении.
Для переключения из одного положения в другое:
1. Ослабьте внутренний шестигранный винт (1), повернув его против часовой стрелки с помощью шестигранного ключа диаметром 5 мм.
2. При необходимости вручную переместите рабочую опору в вертикальное или горизонтальное положение.
3. Снова затяните внутренний шестигранный винт (1), повернув его по часовой стрелке.

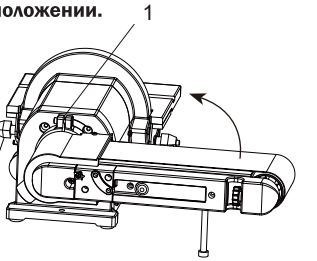

ШЛИФОВКА ВНЕШНИХ ИЗГИБОВ

Шлифовку внешних изгибов следует производить от руки на шлифовальном диске (1). Держите пальцы на расстоянии не менее 1 дюйма (25,4 мм) от шлифовального диска.

⚠ WARNING!

В целях вашей безопасности перед регулировкой или проведением технического обслуживания вашей шлифовальной машины выключите выключатель и вытащите шнур питания из розетки. Во избежание поражения электрическим током или пожара все работы по ремонту электрических компонентов должны выполняться квалифицированным специалистом по техническому обслуживанию. Перед каждым использованием проверяйте, нет ли поврежденных, отсутствующих или изношенных деталей; проверяйте выравнивание движущихся частей, наличие креплений, неправильный монтаж или любые другие условия, которые могут повлиять на работу. При наличии любого изэтих условий не пользуйтесь шлифовальной машиной до тех пор, пока не будет произведен надлежащий ремонт или не будут заменены детали.

ЗАМЕНА ШЛИФОВАЛЬНОГО ДИСКА

Шлифовальный диск предварительно монтируется на заводе-изготовителе. Используйте только шлифовальные дискидиаметром 8 дюймов ((200 мм).

1. Снимите крышку диска и рабочий стол, а затем снимите крышку диска (1), открутив четыре винта (2).
2. Снимите бумагу с диска.
3. Плотно прижмите новый шлифовальный диск к липучке. Убедитесь, что диск расположен по центру пластины.
4. Установите на место крышку диска (1), затяните четыре винта (2) и установите шлифовальный стол обратно на устройство.

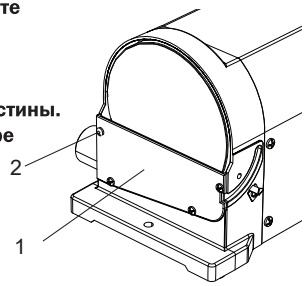

ЗАМЕНА ЛИПУЧЕК

1. Снимите крышку диска и рабочий стол, а затем снимите крышку диска (1), открутив четыре винта (2).
2. Снимите липучку (3) и очистите пластину от остатков, оставшихся на диске. Для удаления остатков используйте только минеральный спирт.
3. Плотно прижмите новую липучку (3) к пластине. Убедитесь, что липучка расположена по центру пластины и не закрывает винт (4).
4. Установите на место крышку диска (1), затяните четыре винта (2) и установите шлифовальный стол обратно на устройство.

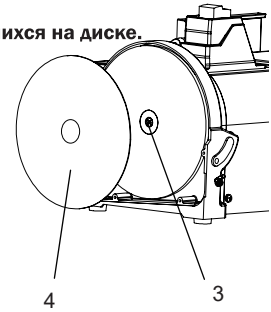

ЗАМЕНА ШЛИФОВАЛЬНОЙ ЛЕНТЫ

1. Снимите стол для работы с лентой.
2. Установите опорную раму для работы с лентой горизонтально, как показано на рисунке. Ослабьте внутренний шестигранный винт (1) с помощью шестигранного ключа диаметром 5 мм, повернув его против часовой стрелки. Не снимайте винт.
3. Открутите два винта (2, 3) с помощью крестообразной отвертки и потяните рычагнатяжения (4), чтобы ослабить натяжение шлифовальной ленты (5). Снимитекрышку вытяжного отверстия для ленты (6).
4. Снимите шлифовальную ленту (5) с обоих шлифовальных барабанов (7).
5. Наденьте новую шлифовальную ленту на шлифовальные барабаны. Убедитесь, что стрелка на внутренней стороне ленты направлена в нужную сторону
6. Установите на место крышку вытяжного устройства для ремня (6).
7. Установите на место и затяните два винта (2, 3) и нажмите на рычаг натяжения (4), чтобы обеспечить натяжение ремня.
8. Протолкните ленту вручную и проверьте, не смещается ли шлифовальная лента в ту или иную сторону от двух барабанов.
9. Если шлифовальная лента движется в направлении диска, слегка поверните направляющую ручку (8) по часовой стрелке (вниз).
10. Если шлифовальная лента соскальзывает с диска, слегка поверните направляющую ручку (8) против часовой стрелки (вверх).
11. Подключите шлифовальную машину к розетке и поверните выключатель.
Быстро включите и выключите шлифовальную ленту, чтобы проверить, работает ли шлифовальная лента перемещается в любую сторону.
При необходимости отрегулируйте направление движения ленты.

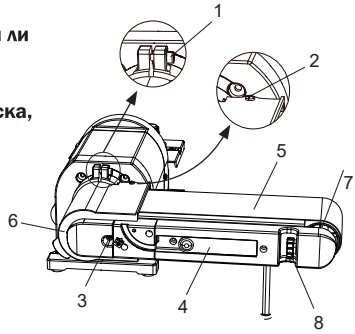

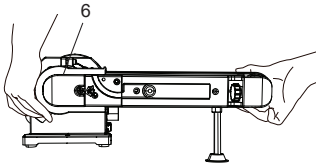

СМАЗКА

Подшипники смазываются на заводе-изготовителе и не требуют дополнительной смазки.
Для обеспечения бесперебойной работы всех частей подвижного стола используйте восковую пасту.
Не наносите смазку на пластину ремня, так как она может попасть на колеса и вызвать их проскальзывание.

ПОИСК И УСТРАНЕНИЕ НЕПОЛАДОК

ПРЕДУПРЕЖДЕНИЕ!
Чтобы избежать травм при случайном включении, выключите прибор и всегда вынимайте вилку из розетки перед выполнением каких-либо регулировок.

НЕИСПРАВНОСТЬ	ВОЗМОЖНАЯ ПРОБЛЕМА	ВОЗМОЖНОЕ РЕШЕНИЕ
Двигатель не заводится	1. Неисправный или сломанный переключатель /регулятор /реле 2. Сгорел двигатель 3. Перегорел предохранитель	1. Заменить все неисправные детали перед использованием станка 2. Обратиться в сервисный центр 3. Заменить предохранитель, предварительно отключив питание и убрав опасные участки
Машина замедляется при шлифовании	1. Оператор оказывает слишком большое давление на деталь 2. Загрязнены ролики 3. Деффектная или растянутая лента шлифования	1. Ослабить давление на деталь 2. Очистить ролики 3. Заменить ленту шлифования
Двигатель не развивает максимальную скорость	1. Сеть питания перегружена другими устройствами (лампами, инструментами и т.д.) 2. Длинный/неправильный удлинитель 3. Неправильные предохранители или автоматические выключатели в сети	1. Снизить нагрузку на сеть питания 2. Заменить удлинитель на подходящий 3. Установить подходящие предохранители и выключатели
Шлифовальная лента сползает/ вылетает	Неправильно установлена шлифовальная лента	см. раздел “Замена шлифовальной ленты”
Древесина начинает воспламеняться	1. Износился диск или шлифовальная лента 2. Слишком большое давление на делать	1. Заменить диск/шлифовальную ленту 2. Ослабить давление на делать
Двигатель перегревается	1. Двигатель перегружен	1. Выключить двигатель, дайте ему остыть перед включением

EXPLODED VIEW

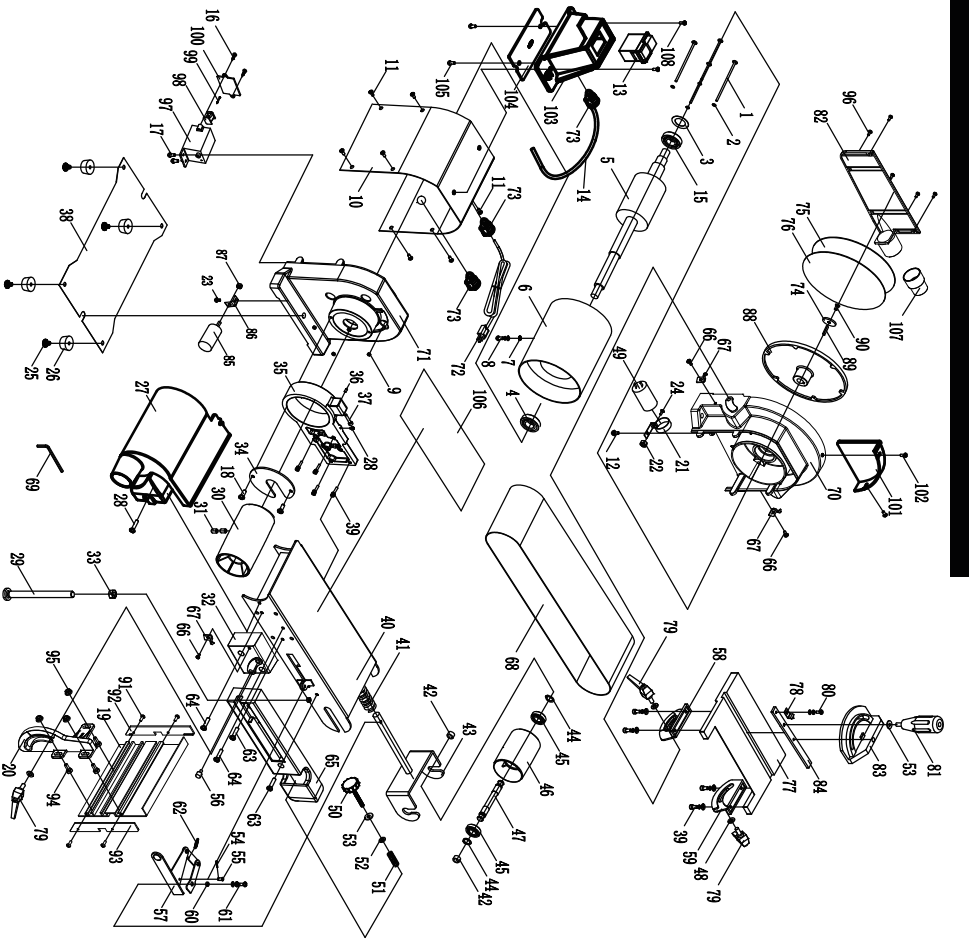

ПОДРОБНЫЙ СПИСОК ДЕТАЛЕЙ

NO.	Specification		QTY
1	Philips Screw	M5×205	4
2	Flat Washer	φ5	4
3	Wave Washer	D40	1
4	Bearing	6203RZ	1
5	Rotor		1
6	Stator		1
7	Locking Washer	φ4	1
8	Philips Screw+Spring Washer+Flat Washer	M4×7	1
9	Hex Nut	M5	4
10	Housing		1
11	Philips Screw	M5×8	8
12	Philips Screw	M5×10	1
13	Switch		1
14	Wire		1
15	Bearing	6004-2RS	1
16	Philips Screw	ST4.2×10	2
17	Philips Screw	M4×10	2
18	Philips Screw+Spring Washer+Flat Washer	M5×12	2
19	Work Table		1
20	Work Table Support		1
21	Capacitor Support		1
22	Hex Flange Nut	M4	1
23	Philips Screw+Spring Washer+Flat Washer	M4×10	1
24	Philips Screw	M4×12	1
25	Philips Screw+Spring Washer+Flat Washer	M5×12	4
26	Rubber Foot		4
27	Belt Dust Port		1
28	Philips Screw+Flat Washer	M5×25	2
29	Hex Bolt	M10×110	1
30	Driven Pulley		1
31	Inner Hex Screw	M8×8	2
32	Fixed Block		1
33	Hex Nut	M10	1
34	Baffle Plate		1
35	Belt Frame Connect		1
36	Fixed Pin		1
37	Inner Hex Screw	M6×25	1
38	Base Plate	M5×16	1
39	Inner Hex Screw+Flat Washer	M6×12	8
40	Support Assy		1
41	Press Spring		1
42	Sleeve		2
43	Guide Frame		1
44	Sping Washer	D12	2
45	Bearing	6001-2RS	2
46	Idler Pulley		1
47	Idler Shaft		1
48	Flat Washer	D8	3
49	Capacitor	100μF/250V	1
50	Belt Adjusting Knob		1
51	Adjusting Spring		1
52	Rubber Washer		1
53	Big Flat Washer	D6	2
54	Cotter Pin	2×10	1
55	Pin	5×10	1
56	Fix Shaft		1

NO.	Specification		QTY
57	Tension Handle		1
58	Disc Right Supprot		1
59	Disc Left Support		1
60	Sleeve		1
61	Philips Screw+Lock Washer+Big Flat	M5×16	1
62	Pull Spring		1
63	Philips Screw	M5×25	2
64	Philips Screw	M5×16	2
65	Belr Cover		1
66	Philips Screw+Spring Washer+Flat Washer	M5×10	3
67	Pointer		3
68	Belt		1
69	Wrench	S5	1
70	Left End Cap		1
71	Right End Cap		1
72	Plug		1
73	Line card		3
74	Disc Washer		1
75	Disc Paper		1
76	Snap button		1
77	Disc Work Table		1
78	Miter Gauge Pointer		1
79	Knob		3
80	Philips Screw+Spring Washer+Flat Washer	M5×8	1
81	Miter Gauge Knob		1
82	Disc Dust Port		1
83	Miter Gauge		1
84	Miter Gauge Bar		1
85	Capacitor	12μF450V	1
86	Capacitor Support		1
87	Hex Nut	M8	1
88	Disc Plate		1
89	Flat Key	C4.8×15	1
90	Philips Screw	M6×16 left	1
91	Philips Screw	ST3.5×9.5	4
92	Left Table Baffle Plate		1
93	Right Table Baffle Plate		1
94	Hex Bolt	M6×14	3
95	Hex Flange Nut	M6	3
96	Philips Screw+Flat Washer	M4×12	5
97	Relay Box		1
98	Relay		1
99	Philips Screw	ST4.2×28	1
100	Relay Box Cover		1
101	Sand disc cover		1
102	Philips Screw+Flat Washer	M4×8	2
103	Switch Box		1
104	Switch Box Cover		1
105	Philips Screw	ST4.2×12.7	2
106	Graphite sheet		1
107	Dust port connecting pipe		1
108	Philips Screw	M5×10	2

ГАРАНТИЯ

ТЕХПОДДЕРЖКА И ГАРАНТИЯ

Импортер: ООО «ВсеИнструменты.ру»
Адрес: Россия, 109451, г. Москва, ул. Братиславская, д. 16, корп.1, пом. 3
Телефон: 8 800 550 37 70
Электронная почта по общим вопросам: info@vseinstrumenti.ru
Электронная почта для официальных претензий: op @vseinstrumenti.ru
Назначенный срок службы:5 лет
Срок гарантии: 1 год
Страна производства: Китай
Изготовитель: Weihai Allwin Electrical & Mechanical Tech. Co., Ltd
Дата производства изделия: указана на изделии

Подробная информация о сервисных центрах по РФ доступна на сайте ВсеИнструменты.ру

Bucktool

https://www.bucktool.com