Реле электротепловое РТТ-3, РТТ-4

Габаритные размеры, схема

Габаритные и установочные размеры.

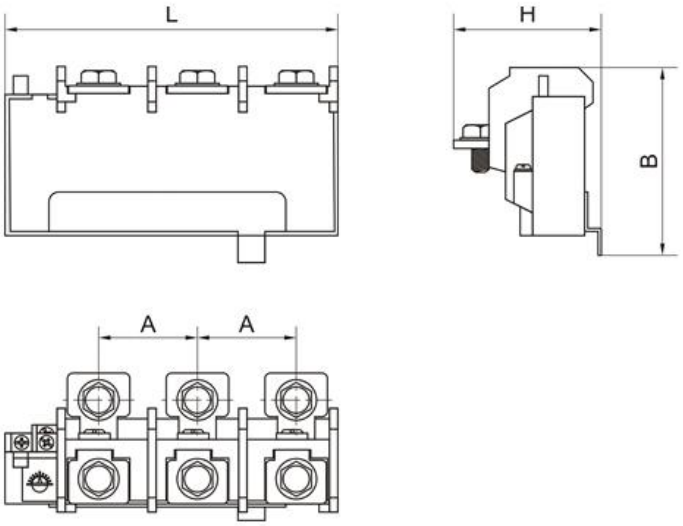

Рисунок 2. Габаритные и установочные размеры реле серии РТТ-325, РТТ-326, РТТ-327

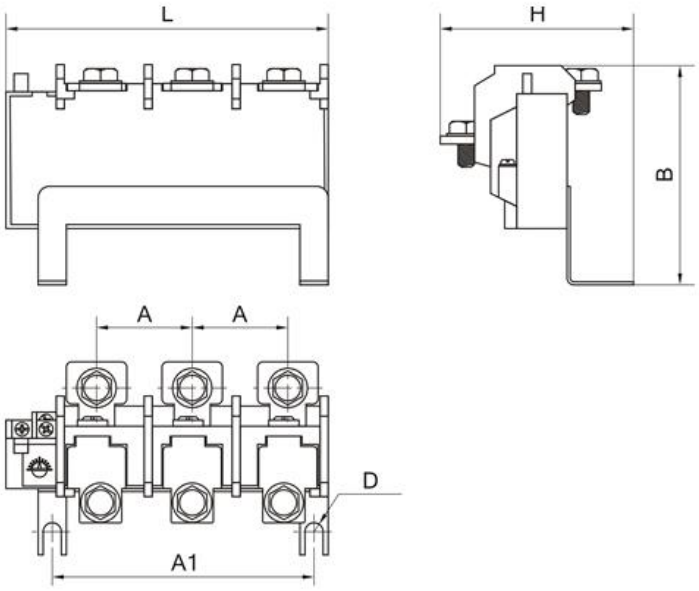

Рисунок 3. Габаритные и установочные размеры реле серии РТТ-425, РТТ-426, РТТ-427

Тип реле	Габаритные и установочные размеры, мм					
	L	H	B	A	A1	D
РТТ-325	138	63	95	38	–	–
РТТ-326					–	–
РТТ-327	161			48	–	–
РТТ-425	138	88	91	38	100	Ø 7
РТТ-426	161	95	110	48	130	Ø 9
РТТ-427						