Габаритные и установочные размеры

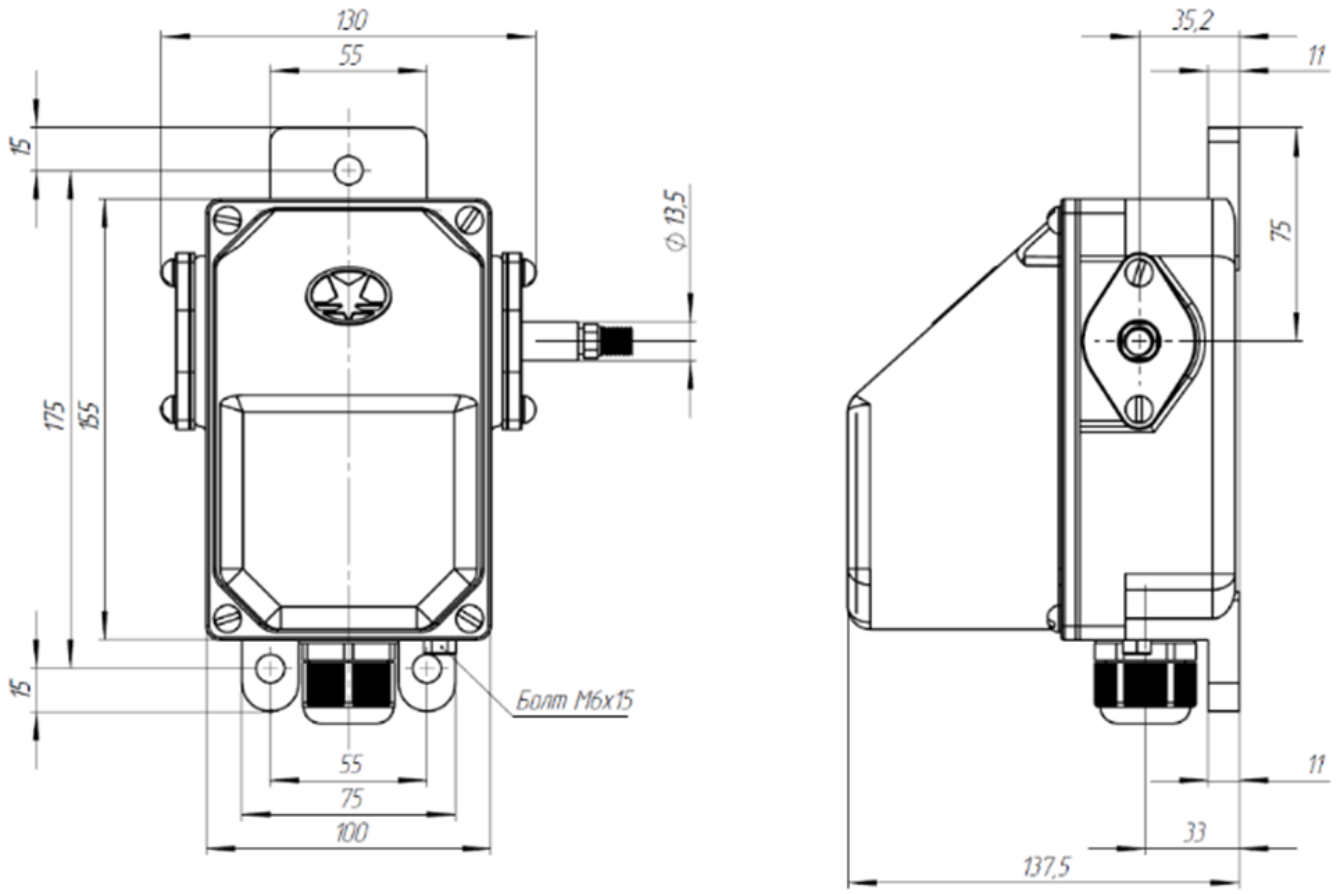

Габаритные размеры концевых выключателей