Bucktool

ПРОЧТИТЕ!

25.4мм ЛЕНТОЧНО-ДИСКОВЫЙ 125 мм ШЛИФОВАЛЬНЫЙ СТАНОК

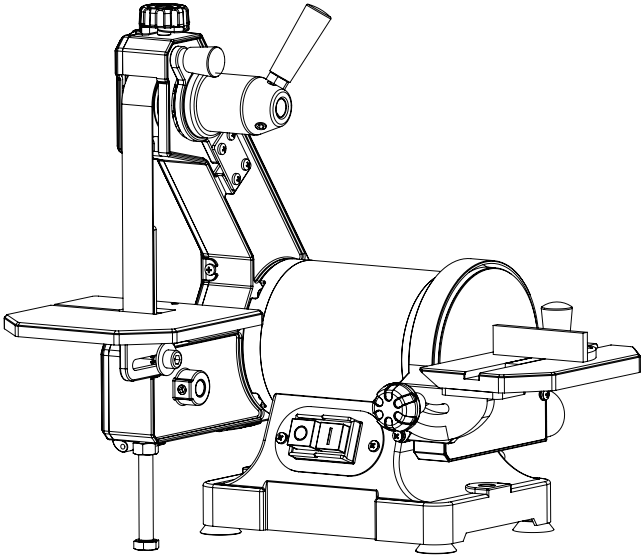

Наши контакты:

email: service@bucktool.com

https://www.bucktool.com

UK CA

CE

ВАЖНО!
В целях вашей собственной безопастности ознакомьтесь и соблюдайте все Указания по технике безопасности и Инструкции по эксплуатации данного изделия

ИНСТРУКЦИЯ ПО КСПЛУАТАЦИИ

СОДЕРЖАНИЕ

Содержание

Технические характеристики	2
Инструкция по безопасности	3
Комплектация поставки	8
Инструкция по эксплуатации	9
Техническое обслуживание	12
Поиск и устранение неполадок	13
Развернутый вид	14
Подробный список деталей	15
Гарантия	16

Технические характеристики

Двигатель	230-240В, 50Гц, 250Вт
Скорость холостого хода	2980об/мин
Размер ленты	25.4 x 762мм
Скорость ленты	14 м/с
Размер диска	125мм
Скорость диска	2980об/мин

ВАЖНО! Безопасность является самым важным фактором при эксплуатации данного оборудования. Необходимо постоянно соблюдать следующие инструкции. Несоблюдение всех приведенных ниже инструкций может привести к поражению электрическим током, пожару и/или серьезным травмам.
Этот инструмент был разработан для определенного применения.
Мы настоятельно рекомендуем не изменять и/или не использовать этот инструмент для каких-либо других целей кроме тех, для которых он был разработан.
Если у вас есть какие-либо вопросы по поводу его применения, не используйте этот инструмент до тех пор, пока вы не свяжетесь с нами и мы не проконсультируем вас.

СИМВОЛЫ БЕЗОПАСНОСТИ

СИМВОЛ ПРЕДУПРЕЖДЕНИЯ ОБ ОПАСНОСТИ: Указывает на пункты ОПАСНОСТЬ, ВНИМАНИЕ, или ОСТОРОЖНО. Этот символ может использоваться в сочетании с другими символами и пиктограммами

DANGER **Указывает на неминуемую опасность, которая, если ее не избежать, может привести к смерти или серьезным травмам.**

WARNING **Указывает на потенциально опасную ситуацию, которая, если ее не избежать, может привести к смерти или серьезным травмам.**

CAUTION **Указывает на потенциально опасную ситуацию, которая, если ее не избежать, может привести к травмам легкой или средней тяжести**

NOTICE: **Символ, показанный без предупреждения о безопасности, указывает на ситуацию, которая может привести к причинению имущественного ущерба.**

ОБЩИЕ УКАЗАНИЯ ПО ТЕХНИКЕ БЕЗОПАСНОСТИ ПРИ РАБОТЕ С ЭЛЕКТРОИНСТРУМЕНТОМ

WARNING **Прочтите все предупреждения по технике безопасности, инструкции, иллюстрации и технические характеристики, прилагаемые к данному электроинструменту. Несоблюдение всех приведенных ниже инструкций может привести к поражению электрическим током, пожару и/или серьезным травмам**

Сохраните все материалы о безопасности и инструкции для дальнейшего использования.
Термин "электроинструмент" в материалах относится к вашему электроинструменту, работающему от сети (проводному) или от аккумулятора (беспроводному).

1) Безопасность на рабочем месте

a. Содержите рабочее место в чистоте и хорошем освещении. Загроможденные или слабо освещенные рабочие места могут привести к несчастным случаям.
b. Не используйте электроинструменты в местах, где возможны взрывы или где присутствуют легковоспламеняющиеся жидкости, газы или пыль. Электроинструменты могут искрить, что может привести к возгоранию пыли или дыма.
c. Не подпускайте детей и посторонних лиц к электроинструменту во время его использования. Отвлекающие факторы могут привести к потере контроля над оборудованием.

2) Электробезопасность

a. Штепсельная вилка прибора должна быть вставлена в розетку. Штепсельную вилку запрещается каким-либо образом модифицировать. Не используйте штепсельную вилку-переходник вместе с заземленными электроинструментами. Оригинальные штепсельные вилки и соответствующие розетки снижают риск поражения электрическим током.
b. Избегайте контакта с заземленными поверхностями, такими как трубы, радиаторы, плиты и холодильники. Если ваше тело заземлено, существует повышенный риск поражения электрическим током.
c. Храните электроинструменты вдали от дождя или сырости.Попадание воды на электроинструмент увеличивает риск поражения электрическим током.
d. Не используйте кабель для каких-либо иных целей, кроме тех, для которых он был изготовлен. Не используйте его для переноски инструмента, подвешивания его или для выдергивания вилки из розетки. Держитекабель подальше от источников тепла, масла, острых углов или движущихся частей оборудования.Поврежденные или запутавшиеся шнуры повышают риск поражения электрическим током.
e. При работе с электроинструментом на открытом воздухе используйте только удлинители, подходящие для использования на открытом воздухе. Использование соответствующего удлинителя снижает риск поражения электрическим током.
f. Если электроинструмент необходимо использовать во влажной среде, используйте устройство защиты от остаточного тока.- защитное устройство. Использование такого устройства снижает риск поражения электрическим током.

3) Личная безопасность

a. Будьте внимательны, следите за тем, что делаете, и используйте электроинструмент с умом. Не пользуйтесь электроинструментом, если вы устали или находитесь под воздействием наркотиков, алкоголя или медикаментов. Малейшая неосторожность при использовании электроинструмента может привести к серьезным травмам.
b. Используйте средства индивидуальной защиты и всегда надевайте защитные очки. Ношение средств индивидуальной защиты, таких как респиратор, нескользящая защитная обувь, защитный головной убор или защита ушей, в зависимости от типа и использования электроинструмента снижает риск получения травм.
c. Избегайте непреднамеренных запусков. Перед подключением электроинструмента к источнику питания или его переносом убедитесь, что он выключен. Если вы держите палец на выключателе инструмента, когда переносите его, или если инструмент включен, или если он подключен к источнику питания, это может привести к несчастным случаям.
d. Перед включением электроинструмента снимите регулировочные приспособления или гаечные ключи.
e.Инструмент или гаечный ключ, находящиеся во вращающейся части станка, могут привести к травмам. Избегайте неправильной позы. Убедитесь, что оператор твердо стоит и может сохранять равновесие. Это позволяет оператору сохранять контроль над электроинструментом в непредвиденных ситуациях.
f. Надевайте соответствующую одежду. Не надевайте свободную одежду или украшения. Держите волосы, тряпки и перчатки подальше от движущихся частей.
Свободная одежда, украшения или длинные волосы
могут зацепиться за движущиеся части.
g. Если на инструменте могут быть установлены пылесосы или системы улавливания пыли, убедитесь, что они правильно подсоединены и собраны. Использование устройства для удаления пыли может снизить опасность, связанную с пылью.

4) Использование и обращение с электроинструментом

a. Не перегружайте инструмент. Используйте подходящий инструмент для предстоящей работы.С правильным электроинструментом вы сможете работать лучше и безопаснее.
b. Не используйте электроинструмент с неисправным выключателем. Электроинструмент, который нельзя включать и выключать, опасен и подлежит ремонту.
c. Перед регулировкой инструмента, заменой деталей или удалением инструмента вытащите вилку из розетки. Эта мера предосторожности предотвращает случайный запуск инструмента.
d. Храните неиспользуемые электроинструменты в недоступном для детей месте. Не разрешайте пользоваться инструментом тем, у кого нет опыта работы с ним или кто не ознакомился с данными инструкциями. Электроинструменты могут быть опасны, если ими пользуются неопытные люди.
e. Тщательно ухаживайте за своими электроинструментами. Следите за тем, чтобы подвижные части функционировали должным образом и не заедали, а также за тем, чтобы детали, влияющие на работу станка, не были сломаны или повреждены. Перед началом работы с инструментом отремонтируйте поврежденные детали. Причиной многих несчастных случаев является плохое обслуживание электроинструмента.
f. Следите за тем, чтобы режущие кромки были острыми и чистыми. При правильном уходе режущие инструменты с острыми режущими кромками реже заклинивают, и ими легче управлять.
g. Используйте электроинструменты, принадлежности и оборудование в соответствии с настоящими инструкциями. С учетом условий труда и выполняемой работы. Использование электроинструментов, отличных от тех, которые предназначены для самого инструмента, может привести к возникновению опасных ситуаций.
h. Следите за тем, чтобы рукоятки и захватные поверхности были сухими, чистыми и обезжиренными. Скользкие рукоятки и захватные поверхности не позволяют безопасно обращаться с инструментом и управлять им в непредвиденных ситуациях.

5) Сервисное обслуживание

a. Поручайте ремонт вашего инструмента только квалифицированному сервисному персоналу и всегда используйте оригинальные запасные части. Это гарантирует безопасность использования электроинструмента.

ДОПОЛНИТЕЛЬНЫЕ ПРАВИЛА ТЕХНИКИ БЕЗОПАСНОСТИ ДЛЯ ЛЕНТОЧНО-ДИСКОВОГО ШЛИФВАЛЬНОГО СТАНКА

• ВНИМАНИЕ: Не пользуйтесь шлифовальным станком, пока он не будет полностью собран и установлен в соответствии с инструкциями.
• Если вы не знакомы с работой шлифовального станка, обратитесь к руководителю отдела, своему преподавателю или любому другому квалифицированному специалисту.
• Всегда надевайте защитные очки.
• Этот инструмент можно использовать только в помещении.
• ВАЖНО: Устанавливайте и используйте станок на горизонтальной поверхности. Негоризонтальная поверхность может привести к повреждению двигателя.
• Если станок имеет тенденцию к наклону или перемещению (особенно при шлифовании длинных и тяжелых панелей), его необходимо закрепить на твердой поверхности с достаточным усилием.

• Убедитесь, что шлифовальная лента правильно вращается, чтобы она не соскочила с приводных шкивов.
• Убедитесь, что шлифовальная лента не перекручена и не ослаблена.
• Крепко держите заготовку при шлифовании.
• При работе с шлифовальной машиной в горизонтальном положении всегда используйте ограждение.При использовании шлифовального круга всегда плотно прижимайте заготовку к столу в горизонтальной позиции.
• Всегда держите заготовку обращенной вниз стороной шлифовального диска, чтобы она оставалась прижатой к столу. При использовании направленной вверх стороной шлифовального диска заготовку может отбросить и привести к травмам людей.
• Всегда соблюдайте расстояние не менее 1,5 мм между столом или ограждением и шлифовальной лентой или диском.
• Не надевайте перчатки. Не прикрывайте заготовку тканью во время шлифования.
• Используйте шлифовальную ленту или диск с зернистостью, соответствующей древесине.
• Никогда не шлифуйте детали, которые слишком малы, чтобы их можно было надежно удерживать.
• Избегайте неудобного положения рук, когда при резком скольжении они могут коснуться шлифовальной ленты или диска.
• При шлифовании большого куска материала установите дополнительную опору на высоте стола.
• Никогда не шлифуйте заготовку без опоры. Закрепите заготовку с помощью стола или тисков. Исключением является шлифовка изогнутых деталей с внешней стороны шлифовального круга.
• Перед включением станка всегда очищайте стол, ограждение или шлифовальную ленту от обрезков или других предметов
• Не выполняйте никаких работ по сборке макета или настройке на столе во время работы шлифовальной машины.
• При установке или извлечении принадлежностей выключайте машину и вынимайте вилку из розетки
• Никогда не покидайте рабочую зону шлифовальной машины во время работы инструмента или до тех пор, пока он полностью не остановится.

ОСТАЮЩИЕСЯ ОПАСНОСТИ

Станок изготовлен с использованием современных технологий и в соответствии с общепринятыми правилами техники безопасности. Однако некоторые опасности все еще могут сохраняться.
• При неправильной подаче или размещении инструментов шлифовальный круг может травмировать пальцы и кисти рук.
• Опасность получения травм от брошенных инструментов из-за неправильного удержания или под
• Использование неправильных или поврежденных сетевых кабелей может привести к электротравмам.
• Несмотря на соблюдение всех основных правил, все еще могут оставаться неочевидные опасно
• Сведите к минимуму остающиеся опасности, следуя инструкциям, приведенным в разделах "Правила техники безопасности","Используйте только в разрешенных местах" и во всем руководстве по эксплуатации.

⚠ WARNING!

Людям, использующим электронные устройства, такие как кардиостимуляторы, следует проконсультироваться со своим лечащим врачом перед использованием данного изделия. Использование электрического оборудования в непосредственной близости от кардиостимулятора может привести к помехам или выходу из строя кардиостимулятора.

Комплектация поставки

№	Описание	Кол-во
1	Ленточно-дисковый шлифовальный станок	1
2	Ленточный рабочий стол	1
3	Внутренний шестигранный болт	1
4	Шайба	1
5	Опорный стержень	1
6	Ручка натяжения ремня	1
7	Дисковый рабочий стол	1
8	Ручка блокировки дискового рабочего стола	1
9	Плоская шайба + пружинная шайба	2
10	Направитель	1
11	Внутренний шестигранный ключ	3

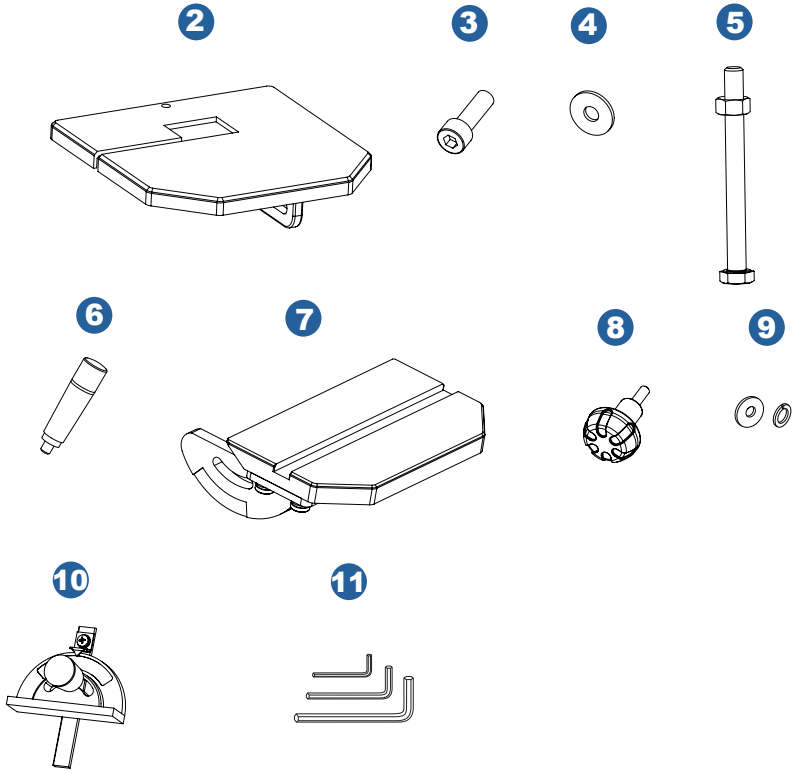

⚠ WARNING!

Не подключайте и не включайте прибор до тех пор, пока он не будет полностью собран в соответствии с инструкциями. Несоблюдение инструкций по технике безопасности может привести к серьезным травмам.

УСТАНОВКА ШЛИФОВАЛЬНО-ЛЕНТОЧНОГО СТОЛА

1. Установите опорный стержень (1) на раму ленточного стола (2).
2. Пропустите шлифовальную ленту (3) через прорезь на ленточном столе (4) и установите стол на станок.
3. Закрепите ленточный стол на месте с помощью плоской шайбы (5) и внутреннего болта с шестигранной головкой (6).

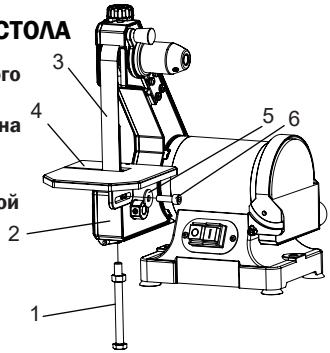

УСТАНОВКА ШЛИФОВАЛЬНО-ДИСКОВОГО СТОЛА

1. Поверните дисковый стол (1) под углом 45° вверх. Совместите внутренние выступы на дисковом столе с пазом на левой стороне шлифовального диска. Сдвиньте его внутрь, затем вверх.
2. Совместите плоскую шайбу (2), пружинную шайбу (3) и фиксирующую ручку (4) с отверстием на левой стороне шлифовального диска. Поверните по часовой стрелке, чтобы закрепить дисковый стол на месте.

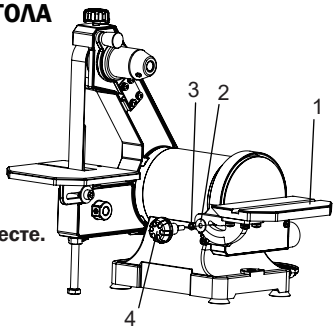

⚠ WARNING!

Чтобы избежать зажатия заготовки или пальцев между столом и шлифовальным диском, край стола должен находиться на расстоянии не более 1/16 дюйма от шлифовального диска.

УСТАНОВКА НАТЯЖНОЙ РУЧКИ

Вкрутите натяжную ручку (1) в отверстие (2) ступицы и зафиксируйте ее.

ПРИМЕЧАНИЕ: Не поднимайте ручку слишком высоко при замене шлифовальных лент.

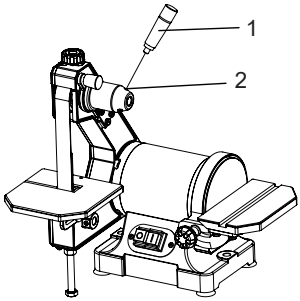

УСТАНОВКА ЛЕНТОЧНОЙ / ДИСКОВОЙ ШЛИФОВАЛЬНОЙ МАШИНЫ НА РАБОЧИЙ СТОЛ

1. Установите шлифовальную машину на ровную поверхность, но при этом обеспечьте достаточное пространство со всех сторон для обрабатываемой детали и для того, чтобы оператор (или посторонние лица) не стояли на одной линии с деревом во время работы с инструментом.
ПРИМЕЧАНИЕ: Оборудование для установки этой шлифовальной машины не входит в комплект поставки.

РЕГУЛИРОВКА ДИСКОВОГО ШЛИФОВАЛЬНОГО СТОЛА

1. Используя комбинированный угольник (1), положите его одной стороной на дисковый стол (2), а другой - на шлифовальный диск (3) и проверьте, находится ли дисковый стол под углом 90° к диску.
2. Если поверхность стола расположена не под углом 90° к диску, ослабьте фиксатор стола (4), отрегулируйте угол наклона стола с помощью диска и затяните фиксатор стола (4).
3. Ослабьте винт и зафиксируйте стрелку шкалы в положении 0°.

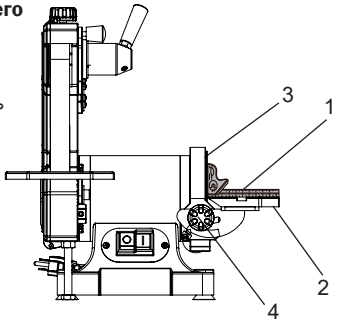

ПРИМЕЧАНИЕ: Дисковый столик (2) можно наклонить от 0° до 45°, ослабив фиксатор стола (4). Наклоните дисковый столик (2) на нужный угол. Затяните фиксатор стола (4).

ПРАВИЛЬНОЕ РАЗМЕЩЕНИЕ ШЛИФОВАЛЬНОЙ ЛЕНТЫ

1. Подключите шлифовальную машину к розетке.
2. Включите питание, затем немедленно ВЫКЛЮЧИТЕ, отметив, имеет ли лента (1) тенденцию соскальзывать со своей направляющей и в какую сторону от шлифовальной машины.
3. Если шлифовальная лента не скользит ни в одну из сторон, значит, она движется правильно.
4. Если смотреть со стороны переключателя, если шлифовальная лента движется в сторону диска, слегка поверните ручку перемещения (2) против часовой стрелки (вниз).
5. Если смотреть со стороны выключателя, если шлифовальная лента проходит в стороне от диска, слегка поверните направляющую ручку (2) по часовой стрелке (вверх).
6. Включите питание, затем немедленно
Снова выключите, снова обращая внимание на любое движение ремня.

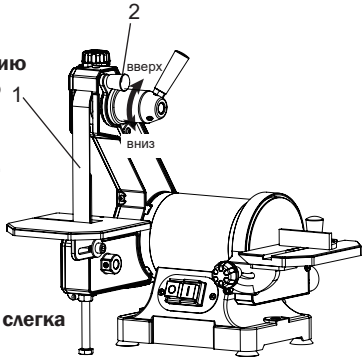

ВЫКЛЮЧАТЕЛЬ

Выключатель питания расположен на передней панели шлифовальной машины.
1. Нажмите ЗЕЛЕНУЮ кнопку (I), чтобы включить машину.
2. Нажмите КРАСНУЮ кнопку (O), чтобы выключить машину.
• В случае сбоя в подаче питания машина автоматически остановится.
Для продолжения работы необходимо будет еще раз нажать ЗЕЛЕНУЮ кнопку.

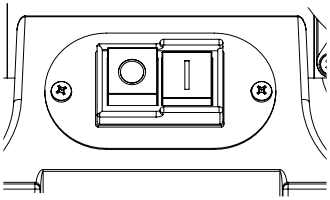

ПЛАСТИНА ЛЕНТОЧНОЙ ШЛИФОВАЛЬНОЙ МАШИНЫ

Ленточная пластина (1) служит для правильной поддержки обрабатываемой детали в положении стоя. Пластина(1) изготовлена из прочной стали, что обеспечивает надежную поддержку.
Пластину (1) следует отрегулировать таким образом, чтобы она почти касалась тыльной стороны шлифовальной ленты. Ослабьте винт с торцевой головкой (2) и установите ее (1) в нужное положение. Затяните винт (2), чтобы закрепить пластину (1).
Пластину можно снимать для выполнения таких операций, как зачистка, шлифовка по контуру, полировка или других специальных операций. Чтобы снять ее, открутите винт с торцевой головкой и шайбу.

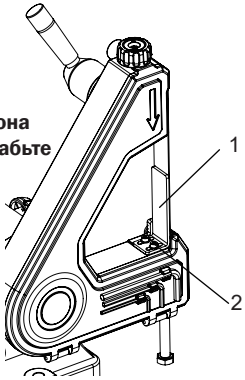

Внимание: обязательно установите пластину для выполнения операций, где поддержка ленты требуется

ЗАМЕНА ШЛИФОВАЛЬНОГО ДИСКА

Шлифовальный диск предварительно монтируется на заводе-изготовителе. Используйте только шлифовальные диски диаметром 5 дюймов (125 мм).

1. Снимите рабочий стол для дисков (1), а затем снимите крышку диска (2), открутив два винта (3).
2. Извлеките имеющийся диск и очистите пластину от остатков, оставшихся на диске.
Для удаления остатков используйте только минеральный спирт.
3. Снимите защитную пленку с нового шлифовального диска, совместите диск с пластиной и плотно прижмите шлифовальный диск к пластине.
4. Установите на место крышку диска (2), затяните два винта (3) и установите шлифовальный стол (1) обратно на устройство.

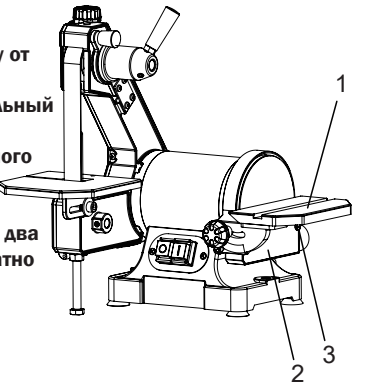

ЗАМЕНА ШЛИФОВАЛЬНОЙ ЛЕНТЫ

1. Ослабьте крепежный винт (4) крышки ремня. Примечание: не отвинчивайте винт.
2. Поверните ручку (1) по часовой стрелке, чтобы открыть крышку ремня (2).
3. Ослабьте натяжение ремня, потянув вниз ручку натяжения (3). Снимите старый ремень с ведущего и направляющего колес.
ПРИМЕЧАНИЕ: Шлифовальную ленту можно снять непосредственно, не снимая рабочий стол.
4. Установите новый ремень вокруг колес.
5. Поднимите крышку ремня и поверните ручку (1) против часовой стрелки, чтобы зафиксировать ее.
6. Затяните крепежный винт (4).
7. Запустите шлифовальную машину и проверьте правильность перемещения ремня перед началом шлифования (см. "ПРАВИЛЬНОЕ РАЗМЕЩЕНИЕ ШЛИФОВАЛЬНОЙ ЛЕНТЫ").

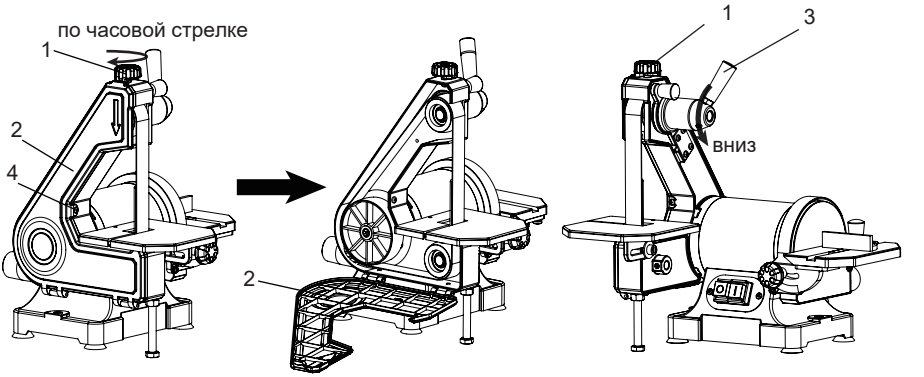

ПРИМЕЧАНИЕ: Не поднимайте ручку слишком высоко при замене шлифовальных лент.

ПРЕДУПРЕЖДЕНИЕ!
Чтобы избежать травм при случайном включении, выключите прибор и всегда вынимайте вилку из розетки перед выполнением каких-либо регулировок.

НЕИСПРАВНОСТЬ	ВОЗМОЖНАЯ ПРОБЛЕМА	ВОЗМОЖНОЕ РЕШЕНИЕ
Двигатель не запускается, предохранители или автоматические выключатели срабатывают, перегорают	1. Короткое замыкание в линии, шнуре или вилке. 2. Короткое замыкание в двигателе или не закреплены соединения. 3. Неисправные предохранители или автоматические выключатели в линии электропередачи.	1. Проверьте шнур или вилку на наличие поврежденной изоляции и закороченных проводов. 2. Проверьте все соединения двигателя на наличие ослабленных или закороченных клемм и/или изношенной изоляции. 3. Установите предохранители или автоматические выключатели надлежащего качества или подключите инструмент к цепи соответствующего потребления.
Двигатель перегревается	1. Двигатель перегружен. 2. Слишком длинный удлинитель.	1. Уменьшите нагрузку на двигатель (давление на шлифуемый предмет) 2. Используйте удлинитель соответствующего качества и длины или подключите инструмент непосредственно к розетке.
Шлифовальная машина не включается	1. Не подключен к электрической розетке. 2. Неисправен выключатель питания 3. Неисправность двигателя, конденсатора или проводки.	1. Подключите устройство к розетке. 2. Замените выключатель. 3. Обратитесь в службу поддержки клиентов.
Быстро засоряется шлифовальная поверхность	1. Слишком сильное давление на ленту/диск. 2. Шлифовка древесины хвойных пород.	1. Уменьшите давление на обрабатываемую деталь во время шлифования. 2. Используйте другие расходники/шлифовальные принадлежности или примите во внимание, что это произойдет, и планируйте частую чистку или замену ремней/дисков.
Глубокие шлифовальные борозды или насечки на обрабатываемой детали	1. Шлифовальная лента/диск имеют слишком крупную зернистость для получения желаемого результата. 2. Обрабатываемая деталь шлифуется поперек волокон. 3. На обрабатываемую деталь воздействует слишком большое усилие шлифования. 4. Заготовка слишком долго удерживается неподвижно на ленте/диске.	1. Используйте шлифовальный инструмент с более мелкой зернистостью. 2. Отшлифуйте поверхность древесины. 3. Уменьшите давление на заготовку во время шлифования. 4. Во время шлифования с помощью шлифовального приспособления следите за тем, чтобы заготовка двигалась.

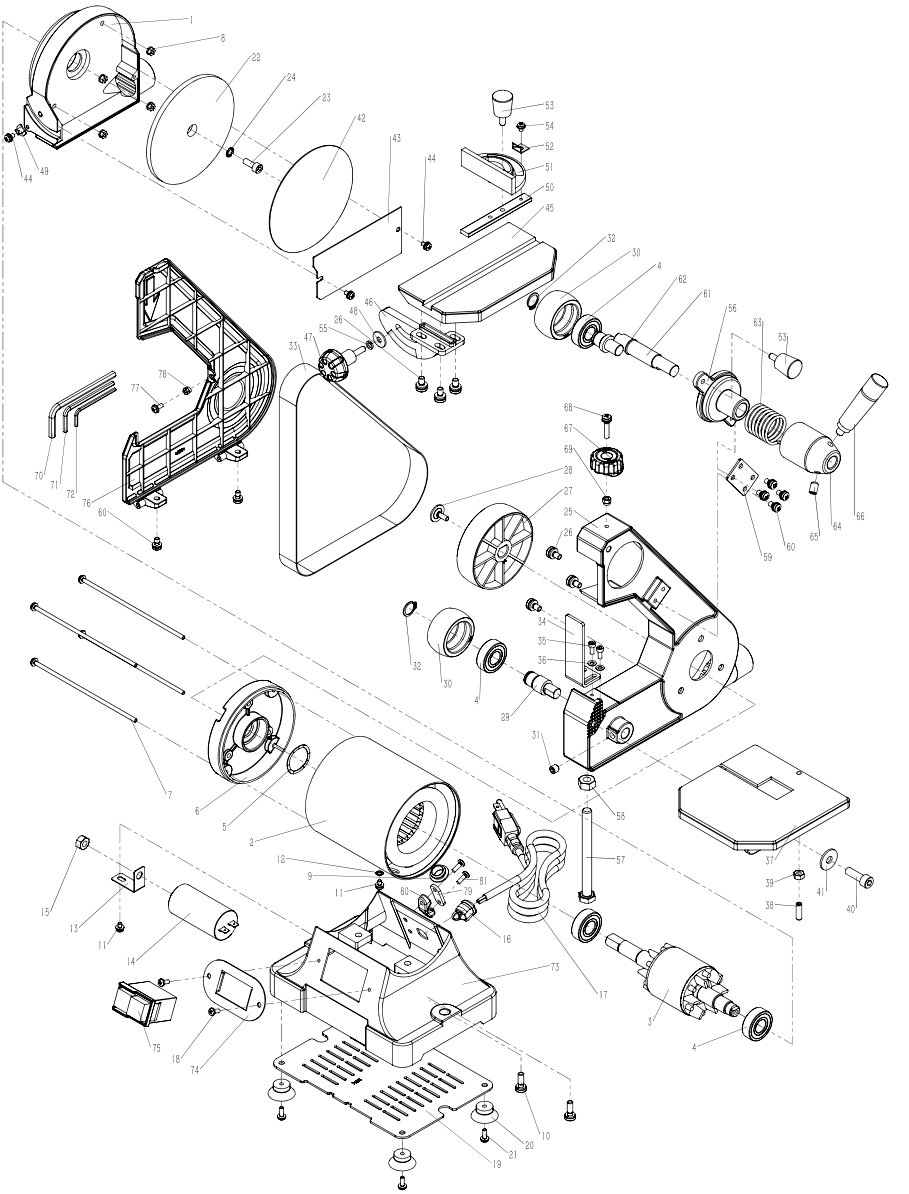
1
8
22
24
23
42
43
44
49
53
54
52
51
50
45
32
30
4
62
81
56
63
53
46
48
26
55
47
33
78
77
70
71
72
76
60
68
67
69
28
27
25
26
59
60
65
64
66
34
35
36
32
30
4
29
31
7
6
5
2
58
57
37
39
41
38
40
12
9
11
80
79
81
16
15
13
11
14
73
17
3
4
75
18
74
10
20
21
19

PARTS LIST

Item	Description	Qty.
1	sanding disc guard cover	1
2	stator	1
3	rotor	1
4	bearing	4
5	wave spring washer	1
6	end cap	1
7	philips screw assy M4x153	4
8	hex nut M4	4
9	cord bushing	1
10	philips screw assy M6x18	2
11	philips screw assy M4x7	2
12	tooth lock washer D4	1
13	capacitor support	1
14	capacitor	1
15	hex nut M8	1
16	cord clip	1
17	power cord	1
18	philips screw M4x10	2
19	base plate	1
20	rubber foot	4
21	philips screw M4x12	4
22	sanding disc plate	1
23	inner hex bolt M6x16	1
24	tooth lock washer D6	1
25	belt support	1
26	philips screw assy M6x12	6
27	main wheel	1
28	philips screw assy M5x16	1
29	idler shaft	1
30	idler wheel	2
31	inner hex bolt M8x8	1
32	circlip for shaft D15	2
33	sanding belt	1
34	belt limit plate	1
35	inner hex bolt M4x10	2
36	flat washer D4	2
37	belt work table	1
38	inner hex bolt M6x20	1
39	hex nut M6	1
40	inner hex bolt M8x25	1
41	big flat washer D8	1

Item	Description	Qty.
42	sanding disc paper	1
43	disc palte	1
44	philips screw assy M4x8	3
45	disc work table	1
46	work table support	1
47	work table locking knob	1
48	big flat washer D6	1
49	pointer	1
50	Miter Gauge slide bar	1
51	miter gauge	1
52	pointer	1
53	miter gauge knob	2
54	philips screw M4x6	1
55	spring washer D6	1
56	Support Base	1
57	hex bolt M10x110	1
58	hex nut M10	1
59	belt adjustable plate	1
60	philips screw M5x10	6
61	Eccentric Shaft Assy	1
62	circlip for shaft D16	1
63	tension spring	1
64	tension handle base	1
65	inner hex bolt M8x12	1
66	belt tension handle	1
67	locking knob	1
68	philips screw assy M5x25	1
69	hex nut M5	1
70	inner hex wrench s=6	1
71	inner hex wrench s=4	1
72	inner hex wrench s=3	1
73	base	1
74	base plate	1
75	power switch	1
76	belt plate assy	1
77	philips screw assy	1
78	hex nut M4	1
79	Strain relief base plate	1
80	Strain relief plate	1
81	philips screw M4x12	2

Declaration of Conformity
(Manufacturer's Declaration)

We: Weihai Allwin Electrical & Mechanical Tech. Co., Ltd.
NO.15-1,Sichan Road ,Wendeng E.D.Z.,264400, Weihai, Shandong, China

Belt & Disc Sander
MM493C
(Series No.: 2023060001)
to which this declaration applies, complies with the following directives and/or standards:

2006/42/EC
2014/30/EU
2011/65/EU
EN 62841-1:2015+A11
EN ISO 12100:2010
EN 55014-1:2021
EN 55014-2:2021
EN 61000-3-2:2019+A1
EN 61000-3-3:2013+A1+A2

Person responsible for making this declaration:

Name and signature:

Date and place:

06.06.2023

WARRANTY

2 YEAR LIMITED WARRANTY

TWO-YEAR LIMITED WARRANTY

Having Problems ?
Give us a chance to help you before returning this product

Email : service@bucktool.com

https://www.bucktool.com

Instagram BUCKTOOLS

Weihai Allwin Electrical & Mechanical Tech. Co., Ltd.
No. 15-1 Sichan Road, Wendeng, Weihai, Shandong ,China

Bucktool

https://www.bucktool.com