Bucktool

ПРОЧТИТЕ!

6 “ (150мм) Заточной станок

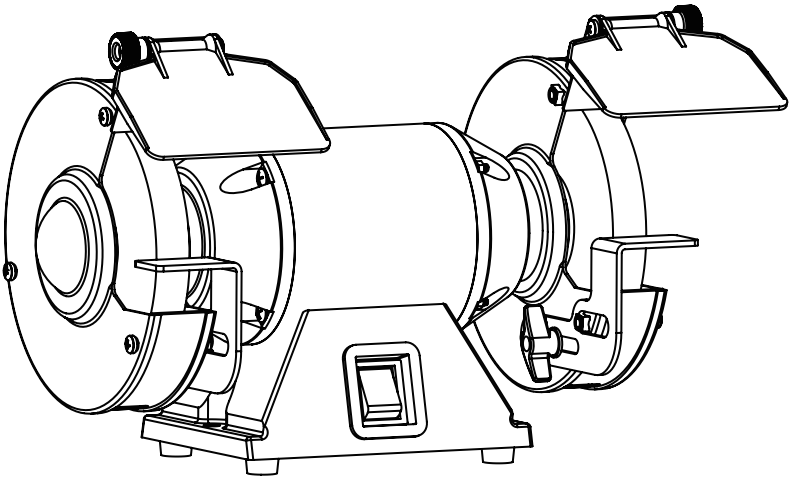

Наши контакты:

email: service@bucktool.com

https://www.bucktool.com

EAC

В целях вашей собственной безопастности ознакомьтесь и соблюдайте все Указания по технике безопасности и Инструкции по эксплуатации данного изделия

ИНСТРУКЦИЯ ПО ЭКСПЛУАТАЦИИ

СОДЕРЖАНИЕ

Технические характеристики	2
Инструкция по безопасности	3
Комплектация поставки	9
Схема составных частей	10
Инструкция по сборке	11
Инструкция по эксплуатации	12
Техническое обслуживание	14
Развернутый вид	18
Подробный список деталей	19
Поиск и устранение неполадок	21
Гарантия	24

Технические характеристики

Двигатель	230В/50Гц; S1 200Вт,S2 30мин 350Вт
Скорость	2850об/мин
Диаметр вала	12.7мм
Размер диска	150x20x32мм
Зернистость	36# / 60#
Материал второго круга	Оксид Алюминия

УКАЗАНИЯ ПО ТЕХНИКЕ БЕЗОПАСНОСТИ - ОПРЕДЕЛЕНИЯ

На вашем электроинструменте и руководстве по эксплуатации к нему могут быть "ПРЕДУПРЕЖДАЮЩИЕ значки" (графические символы, предупреждающие вас о потенциально опасном состоянии и/или указывающие, как избежать его возникновения). Понимание и учет этих символов помогут вам работать с инструментом лучше и безопаснее. Ниже приведены некоторые из символов, которые вы можете увидеть.

ПРЕДУПРЕЖДЕНИЕ О БЕЗОПАСНОСТИ: Меры предосторожности, связанные с вашей безопасностью.

ЗАПРЕЩЕНО

НАДЕВАЙТЕ ЗАЩИТНЫЕ очки: Всегда надевайте защитные очки с боковыми щитками.

НАДЕВАЙТЕ СРЕДСТВА ЗАЩИТЫ ОРГАНОВ ДЫХАНИЯ И СЛУХА.: Всегда надевайте средства защиты органов дыхания и слуха.

ПРОЧИТАЙТЕ И ПОЙМИТЕ РУКОВОДСТВО ПО ЭКСПЛУАТАЦИИ: Чтобы снизить риск получения травм, пользователь и все посторонние лица должны прочитать и понять инструкцию по эксплуатации перед использованием данного изделия.

ДЕРЖИТЕ РУКИ ПОДАЛЬШЕ ОТ ДВИЖУЩЕЙСЯ ЧАСТИ И РЕЖУЩЕЙ ПОВЕРХНОСТИ: Несоблюдение правил удержания рук подальше от движущейся части и режущей поверхности может привести к серьезным травмам.

⚠ ОПАСНО!

ОПАСНОСТЬ: указывает на неминуемую опасную ситуацию, которая, если ее не избежать, может привести к смерти или серьезным травмам.

⚠ ВНИМАНИЕ!

ПРЕДУПРЕЖДЕНИЕ: Указывает на потенциально опасную ситуацию, которая, если ее не избежать, может привести к смерти или серьезным травмам.

⚠ ОСТОРОЖНО

ПРЕДУПРЕЖДЕНИЕ: Указывает на потенциально опасную ситуацию, которая, если ее не избежать, может привести к травмам легкой или средней тяжести.
ПРИМЕЧАНИЕ: Используется без символа предупреждения о безопасности, указывает на потенциально опасную ситуацию, которая, если ее не избежать, может привести к материальному ущербу.

⚠ ОПАСНО!

Небольшое количество пыли образуется при механической шлифовке, распиловке, шлифовании, сверлении и других строительных работах

и содержат химические вещества, которые, вызывают рак, врожденные дефекты или другие нарушения репродуктивной функции. Вот некоторые примеры таких химических веществ:
• Свинец, содержащийся в красках на основе свинца;
• Кристаллический кремнезем, содержащийся в кирпичах, цементе и других материалах для кладки;
• Мышьяк и хром, содержащиеся в химически обработанных пиломатериалах.
Риск, связанный с этим воздействием, варьируется в зависимости от того, как часто вы выполняете этот вид работ. Чтобы снизить воздействие этих химических веществ на вас, работайте в хорошо проветриваемом помещении и пользуйтесь одобренными средствами защиты, такими как респираторы, которые специально предназначен для отфильтровывания микроскопических частиц. Избегайте длительного контакта с пылью, образующейся при шлифовании, распиловке, сверлении и других строительных работах. Надевайте защитную одежду и мойте открытые участки водой с мылом. Попадание пыли в рот, глаза или на кожу может способствовать всасыванию вредных химических веществ.

⚠ ВНИМАНИЕ!

Использование этого инструмента может привести к образованию и/или рассеиванию пыли, что может привести к серьезным и необратимым травмам органов дыхания или другим повреждениям. Всегда пользуйтесь средствами защиты органов дыхания, одобренными NIOSH/OSHA, соответствующими требованиям к воздействию пыли. Не допускайте попадания частиц на лицо и тело.

БЕЗОПАСНОЕ ИСПОЛЬЗОВАНИЕ ЭЛЕКТРОИНСТРУМЕНТА

ОБЩИЕ УКАЗАНИЯ ПО ТЕХНИКЕ БЕЗОПАСНОСТИ ПЕРЕД ИСПОЛЬЗОВАНИЕМ ДАННОГО ЭЛЕКТРОИНСТРУМЕНТА

Безопасность ЭЛЕКТРОИНСТРУМЕНТА - это сочетание здравого смысла, бдительности и знания того, как пользоваться электроинструментом.

⚠ ВНИМАНИЕ!

• Во избежание ошибок, которые могут привести к серьезным травмам, не подключайте прибор к сети, пока не прочтете и не поймете следующее.
• Перед началом эксплуатации ознакомьтесь со всеми инструкциями. Несоблюдение всех приведенных ниже инструкций может привести к поражению электрическим током, пожару и/или серьезным травмам.

1. ПРОЧТИТЕ и ознакомьтесь со всем руководством по эксплуатации. ОЗНАКОМЬТЕСЬ с применением инструмента, ограничениями и возможными опасностями.
2. СЛЕДИТЕ за ТЕМ, чтобы ЗАЩИТНЫЕ ОГРАЖДЕНИЯ были на МЕСТЕ и находились в рабочем состоянии.
3. ИЗВЛЕКИТЕ РЕГУЛИРОВОЧНЫЕ КЛЮЧИ. Заведите привычку перед включением прибора проверять, вынуты ли из него ключи и разводные гаечные ключи для регулировки.

4. СОДЕРЖИТЕ РАБОЧЕЕ МЕСТО В ЧИСТОТЕ. Загроможденные места и скамейки могут привести к несчастным случаям.
5. НЕ ИСПОЛЬЗУЙТЕ В ОПАСНЫХ УСЛОВИЯХ. Не используйте электроинструменты во влажных помещениях и не подвергайте их воздействию дождя или снега. Рабочее место должно быть хорошо освещено.
6. НЕ ПОДПУСКАЙТЕ К нему **ДЕТЕЙ.** Все посетители и посторонние лица должны находиться на безопасном расстоянии от рабочей зоны.
7. ЗАЩИТИТЕ МАСТЕРСКУЮ ОТ ДЕТЕЙ, установив навесные замки, главные выключатели или вынув пусковые ключи.
8. НЕ ПРИМЕНЯЙТЕ СИЛУ К ИНСТРУМЕНТУ. Он будет выполнять работу лучше и безопаснее при той скорости, для которой он был разработан.
9. ИСПОЛЬЗУЙТЕ ПРАВИЛЬНЫЙ ИНСТРУМЕНТ. Не применяйте силу к инструменту или насадке для выполнения работы для которых он не предназначен.
10. ИСПОЛЬЗУЙТЕ НАДЛЕЖАЩИЕ УДЛИНИТЕЛИ. Убедитесь, что ваш удлинитель находится в хорошем состоянии. При использовании удлинителя убедитесь, что он достаточно тяжелый, чтобы выдерживать силу тока, потребляемую вашим устройством. Шнур небольшого размера может привести к падению сетевого напряжения и отключению питания, что может привести к перегреву инструмента. В таблице на стр. 9 указан правильный размер для использования в зависимости от длины шнура и номинальной силы тока, указанной на паспортной табличке.
11. НОСИТЕ СООТВЕТСТВУЮЩУЮ ОДЕЖДУ. Не надевайте свободную одежду, перчатки, галстуки, кольца, браслеты или другие украшения, которые могут зацепиться за движущиеся части. Рекомендуется использовать нескользящую обувь. Наденьте защитное покрытие для волос, чтобы не распускать длинные волосы.

12. ВСЕГДА НАДЕВАЙТЕ ЗАЩИТНЫЕ ОЧКИ. Любой электроинструмент может привести к попаданию посторонних предметов в глаза, что может привести к необратимому повреждению зрения. ВСЕГДА надевайте защитные очки, соответствующие требованиям стандарта ANSIСтандарт безопасности Z87.1. В повседневных очках используются только ударопрочные линзы.Они НЕ являются защитными очками.
ПРИМЕЧАНИЕ: Очки, не соответствующие стандарту ANSI Z87.1, могут серьезно травмировать вас, если разобьются.
13. НАДЕВАЙТЕ ЗАЩИТНУЮ МАСКУ ДЛЯ ЛИЦА ИЛИ РЕСПИРАТОР ОТ ПЫЛИ. При шлифовании образуется пыль.
14. ОБЕСПЕЧЬТЕ НАДЕЖНУЮ РАБОТУ. При необходимости используйте зажимы или тиски. Это безопаснее, чем работать руками, и освобождает обе руки для работы с инструментом.
15. ОТКЛЮЧАЙТЕ ИНСТРУМЕНТ ОТ ИСТОЧНИКА ПИТАНИЯ перед началом обслуживания и при замене принадлежностей, таких как лезвия, биты и фрезы.
16. УМЕНЬШИТЕ РИСК НЕПРЕДНАМЕРЕННОГО ЗАПУСКА. Перед подключением инструмента убедитесь, что выключатель находится в выключенном положении.

17. ИСПОЛЬЗУЙТЕ РЕКОМЕНДУЕМЫЕ ПРИНАДЛЕЖНОСТИ. Для получения информации о рекомендуемых принадлежностях обратитесь к данному руководству по эксплуатации. Использование неподходящих принадлежностей может привести к травмам вас или других людей.
18. НИКОГДА НЕ СТАНОВИТЕСЬ НА ИНСТРУМЕНТ. Опрокидывание инструмента или непреднамеренный контакт с режущим инструментом могут привести к серьезным травмам.
19. ПРОВЕРЬТЕ, НЕТ ЛИ ПОВРЕЖДЕННЫХ ДЕТАЛЕЙ. Перед дальнейшим использованием инструмента следует тщательно проверить защитный кожух или другую поврежденную деталь, чтобы убедиться в том, что они будут работать должным образом и выполнять свои функции по назначению - проверьте правильность выравнивания неисправностей, монтажа и любых других условий, которые могут повлиять на его работу. Защитный кожух или другая поврежденная деталь должны быть надлежащим образом отремонтированы или заменены.
20. НИКОГДА НЕ ОСТАВЛЯЙТЕ ИНСТРУМЕНТ ВКЛЮЧЕННЫМ БЕЗ ПРИСМОТРА. ВЫКЛЮЧИТЕ ПИТАНИЕ. Не отходите от работающего инструмента, пока лезвие полностью не остановится и инструмент не будет отключен от источника питания.
21. НЕ ТЯНИТЕСЬ. Всегда соблюдайте правильную опору и равновесие.
22. БЕРЕЖНО ОБРАЩАЙТЕСЬ С ИНСТРУМЕНТАМИ. Держите инструменты острыми и чистыми для наилучшего и безопасная работа. Следуйте инструкциям по смазке и замене принадлежностей.
23. НЕ используйте электроинструмент в присутствии легковоспламеняющихся жидкостей или газов.
24. НЕ пользуйтесь инструментом, если вы находитесь под воздействием каких-либо наркотиков, алкоголя или медикаментов, которые могут повлиять на вашу способность правильно пользоваться инструментом.
25. Пыль, образующаяся при работе с определенными материалами, может быть опасна для вашего здоровья. Всегда работайте с пилой в хорошо проветриваемом помещении и обеспечьте надлежащее удаление пыли.

26. ⚠ ВНИМАНИЕ! Людям, использующим электронные устройства, такие как кардиостимуляторы, следует проконсультироваться со своим лечащим врачом перед использованием данного изделия. Использование электрического оборудования в непосредственной близости от кардиостимулятора может привести к помехам или выходу из строя кардиостимулятора.

27. **НОСИТЕ средства ЗАЩИТЫ ОРГАНОВ СЛУХА, чтобы снизить риск потери слуха.**

БЕЗОПАСНОСТЬ НАСТОЛЬНОЙ ШЛИФОВАЛЬНОЙ МАШИНЫ

1. **Наденьте защитные очки, соответствующие требованиям стандарта ANSI Z87.1.**

2. Используйте шлифовальные круги, соответствующие скорости работы шлифовальной машины.
3. Во время запуска станка стойте рядом с ним, не поворачиваясь лицом к нему.
4. Не снимайте защитное приспособление с шлифовального круга.
5. Не используйте шлифовальный круг для резки чего-либо.
6. Не используйте ничего, что может вызвать нагрузку на шлифовальный круг.
7. Используйте инструмент для правки шлифовального круга, чтобы придать ему форму или удалить неровность с шлифовальных кругов.
8. Отрегулируйте расстояние между кругом и подставкой для инструмента таким образом, чтобы оно составляло 1/8 дюйма (3,2 мм) или меньший зазор, поскольку диаметр круга уменьшается в процессе эксплуатации.
9. Подключите устройство к сети питания, защищенной автоматическим выключателем или предохранителем с временной задержкой.
10. Закрепите настольную шлифовальную машину на ее опорной поверхности, чтобы предотвратить опрокидывание, скольжение или ходьба по его опорной поверхности.
A. Немедленно замените треснувший диск.
B. Всегда пользуйтесь защитными приспособлениями и щитками для глаз.
C. Не затягивайте гайку шлифовального круга слишком сильно.
D. Используйте только фланцы, входящие в комплект поставки данной шлифовальной машины.
11. Перед использованием всегда проверяйте шлифовальные круги на наличие трещин, отсутствующих деталей, заменяйте круг непосредственно перед использованием. и т.д.
12. ИСПОЛЬЗУЙТЕ ТОЛЬКО ШЛИФОВАЛЬНЫЕ КРУГИ, соответствующие стандарту ANSI B7.1, с частотой вращения более 3450 об/мин.
13. ПРЕДОХРАНЯЙТЕ СЕБЯ ОТ ПОРАЖЕНИЯ ЭЛЕКТРИЧЕСКИМ током, не допуская контакта тела с заземленные поверхности. Например, трубы, радиаторы, плиты, корпуса холодильников.
14. НЕ используйте шлифовальные круги с отверстиями неправильного размера. НИКОГДА не пользуйтесь шайбами или винтами, которые неисправны или не подходят по размеру, и НИКОГДА не прикасайтесь к шлифовальному кругу или другим движущимся частям.
15. НИКОГДА не поднимайте заготовку, металлолом или что-либо еще, что находится в зоне шлифования круга или рядом с ним.
16. ИЗБЕГАЙТЕ НЕУДОБНЫХ ОПЕРАЦИЙ И ПОЛОЖЕНИЙ РУК, при которых внезапное скольжение может привести к тому, что ваша рука попадет в круг. ВСЕГДА следите за тем, чтобы у вас был хороший баланс.
17. НИКОГДА не стойте и не располагайте какую-либо часть своего тела на одной линии с диском.
18. НЕ ПОЛЬЗУЙТЕСЬ ИНСТРУМЕНТОМ, ЕСЛИ ВЫКЛЮЧАТЕЛЬ НЕ ВКЛЮЧАЕТСЯ И НЕ ВЫКЛЮЧАЕТСЯ. Обратитесь за заменой неисправных выключателей в авторизованный сервисный центр.
19. НЕ ВКЛЮЧАЙТЕ И НЕ ВЫКЛЮЧАЙТЕ ДВИГАТЕЛЬ БЫСТРО. Это может привести к ослаблению колеса и возникновению опасности. Если это произойдет, отойдите в сторону и дайте колесу полностью остановиться. Отключите машину от источника питания и снова надежно затяните гайку.

20. ОПАСНОСТЬ ПОЛУЧЕНИЯ ТРАВМ ПРИ СЛУЧАЙНОМ ВКЛЮЧЕНИИ. Не используйте в местах, где могут находиться дети.
21. НИКОГДА НЕ ЗАПУСКАЙТЕ ШЛИФОВАЛЬНУЮ машину, когда колесо находится в контакте с обрабатываемой деталью.
22. СОБЛЮДАЙТЕ БЕЗОПАСНОСТЬ ПРИ РАБОТЕ. Всегда плотно прижимайте заготовку к рабочей поверхности.
23. НЕ ПОЛЬЗУЙТЕСЬ НАСТОЛЬНОЙ ШЛИФОВАЛЬНОЙ машиной, если отсутствует фланцевая гайка или зажимная гайка или если ось шпинделя погнута.
24. ПОЧАЩЕ удаляйте пыль из-под шлифовальной машины.
25. НЕ ПОЛЬЗУЙТЕСЬ ЭТИМ ИНСТРУМЕНТОМ, НАХОДЯСЬ В СОСТОЯНИИ АЛКОГОЛЬНОГО ОПЬЯНЕНИЯ.НЕ УПОТРЕБЛЯЙТЕ НАРКОТИКИ, АЛКОГОЛЬ ИЛИ ЛЮБЫЕ ДРУГИЕ ЛЕКАРСТВА.
26. ВСЕГДА БУДЬТЕ НАЧЕКУ. Не допускайте привычке (приобретенной в результате частого использования вашей шлифовальной машины), что может привести к неосторожной ошибке. ВСЕГДА ПОМНИТЕ, что достаточно доли секунды, чтобы нанести серьезную травму.
27. БУДЬТЕ БДИТЕЛЬНЫ И КОНТРОЛИРУЙТЕ СИТУАЦИЮ. Следите за тем, что делаете, и руководствуйтесь здравым смыслом. Не пользуйтесь инструментом, если вы устали. Не спешите.
28. СОХРАНИТЕ ЭТИ ИНСТРУКЦИИ. Почаще обращайтесь к ним и используйте их для инструктажа других пользователей. Если вы одолжите кому-то этот инструмент, дайте ему также эти инструкции.
29. ПЕРЕД началом шлифования ВСЕГДА ПРИЖИМАЙТЕ ЗАГОТОВКУ К АБРАЗИВНОМУ КРУГУ. Сильный удар может привести к поломке колеса. Слегка надавите на него при начале шлифования. Слишком сильное давление на холодный круг может привести к его растрескиванию.
30. ИСПОЛЬЗУЙТЕ ТОЛЬКО ФЛАНЦЫ, входящие в комплект данной настольной шлифовальной машины.
31. ЕСЛИ КАКАЯ-ЛИБО ДЕТАЛЬ ДАННОЙ УСТРОЙСТВА ОТСУТСТВУЕТ или должна сломаться, погнуться, выйти из строя каким-либо образом, или если какой-либо электрический компонент не работает должным образом, отключите питание, выньте вилку из розетки и замените поврежденные, отсутствующие или вышедшие из строя детали, прежде чем возобновлять работу.
32. ЗАЩИТНЫЙ ЭКРАН И ИСКРООТРАЖАТЕЛЬ. Защитные экраны и искроотражатели регулируются для защиты оператора. Управление шлифовальной машиной отсутствие этих элементов может привести к серьезным травмам. Не выполняйте шлифовку с поднятым защитным щитком. Всегда надевайте защитные очки для личной защиты.
33. РАБОЧИЕ упоры. Рабочие упоры регулируются независимо друг от друга, чтобы компенсировать износ колес. Перед шлифованием убедитесь, что рабочие упоры правильно отрегулированы. Как правило, шлифуемый предмет находится немного выше центра шлифовального круга.
34. Лезвия газонокосилок обычно затачиваются только с одной стороны и слегка затачиваются с другой. Выполните этот процесс заточки на обоих режущих концы лезвия. После заточки выровняйте лезвие, удалив дополнительный материал.

КОМПЛЕКТАЦИЯ ПОСТАВКИ

№	Описание	Количество
1	Шлифовальная машина (не показана)	1
2	Левая / Правая подставка для инструмента	1 каждой
3	Ручка подставки для инструмента	2
4	Плоская шайба	2
5	Защитная планка	2
6	Фиксирующая ручка защитной планки	2
7	Крестообразный винт	2
8	Искроотражатель	2

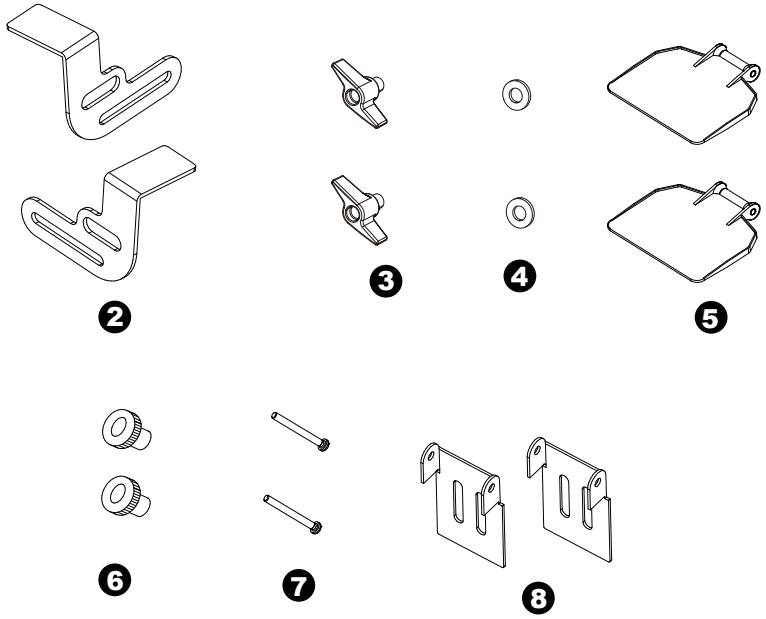

СХЕМА СОСТАВНЫХ ЧАСТЕЙ

№	Описание	Кол-во
1	Защитный экран для глаз	2
2	Искроотражателя	2
3	Шлифовальный круг (зернистость 36)	1
4	Левая подставка для инструмента	1
5	Правая подставка для инструмента	1
6	Выключатель	1
7	Ручка фиксации подставки для инструмента	2
8	Шлифовальный круг (зернистость 60)	1
9	Ручка фиксации защитного козырька	2

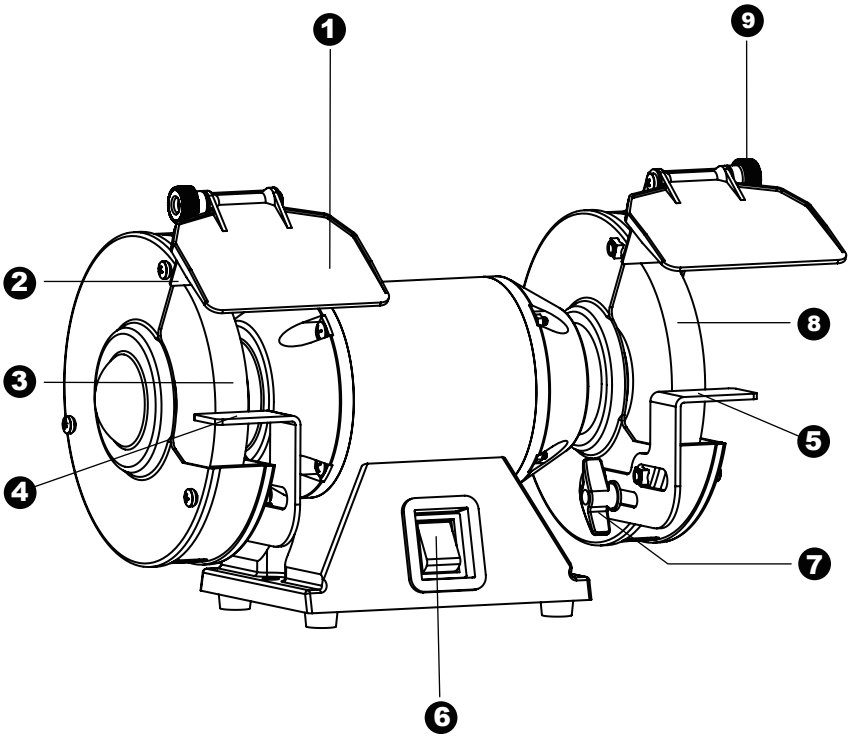

СБОРКА И РЕГУЛИРОВКА

Ориентировочное время сборки: 5-10 минут.
• Во избежание травм не подключайте настольную шлифовальную машину к источнику питания до тех пор, пока она не будет полностью собрана и отрегулирована, а вы не прочтете и не поймете данное руководство по эксплуатации.
• Чтобы снизить риск получения травм, выключайте устройство и отсоединяйте его от источника питания перед установкой и снятием принадлежностей, регулировкой или ремонтом. Случайный запуск может привести к травмам.

УСТАНОВКА РАБОЧЕЙ ОПОРЫ

1. Прикрепите левую опору (1) к шлифовальной машине так, чтобы верхний паз (2) был прикреплен к гайке (3), а нижний паз (4) - к выступающему цилиндру (5).
2. Вставьте фиксирующую ручку (6) через шайбу (7) и нижний паз (4) в отверстие (8), чтобы зафиксировать подставку для инструмента (1) на месте.
ПРИМЕЧАНИЕ: При использовании упоры для инструмента должны находиться на расстоянии не более 3,2 мм от шлифовального круга или другого используемого аксессуара.

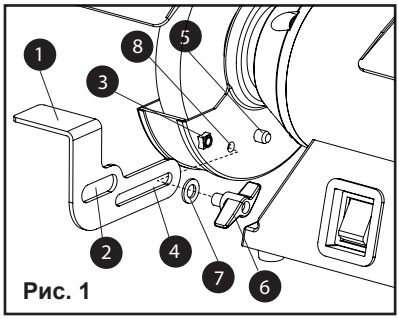

Рис. 1

УСТАНОВКА ИСКРООТРАЖАТЕЛЯ (РИС. 2)

1. Сначала открутите винты крепления (2), затем закрепите искроотражатель (1) на шлифовальной машине с помощью крестообразной отвертки.

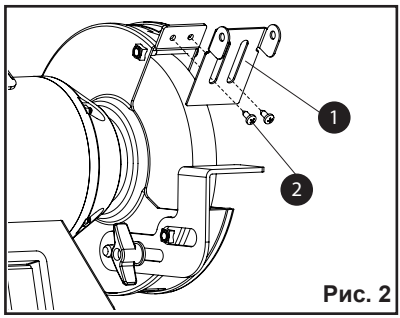

Рис. 2

УСТАНОВКА ЗАЩИТНОГО СТЕКЛА В СБОРЕ (РИС.3)

1. Прикрепите защитный кожух (2) к искроотражателю (1).
Затяните защитный кожух (2) с помощью болта крепления (3) и фиксирующей ручки (4), как показано на рисунке.
ПРИМЕЧАНИЕ: Установите защитную маску для глаз на соответствующем расстоянии от подставки для инструмента, чтобы избежать помех при работе.

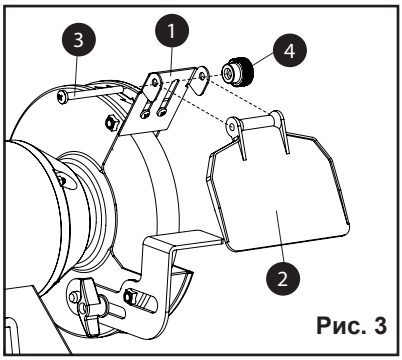

Рис. 3

ОБЩИЕ УКАЗАНИЯ ПО ЭКСПЛУАТАЦИИ

⚠ ВНИМАНИЕ! **Все посторонние лица должны находиться на безопасном расстоянии от инструмента, а не на прямой линии, спереди или сзади шлифовальной машины.**

1. Ваша шлифовальная машина оснащена мелким кругом (зернистость 60) для среднего удаления материала и шлифования общего назначения, а также средним кругом (зернистость 36) для быстрого удаления материала.

2. При работе с настольной шлифовальной машиной всегда надевайте защитные очки и включайте инструмент , стоя сбоку, а не перед шлифовальной машиной. Перед началом шлифования дайте ей набрать полную скорость.

3. Плотно прижмите заготовку к упору для инструмента. Держите очень маленькие кусочки плоскогубцами или другими подходящими зажимами.

4. Плавно и равномерно подайте заготовку на шлифовальный круг.

5. Медленно перемещайте заготовку, чтобы избежать ее заедания о шлифовальный круг. Если из-за чрезмерного усилия вращение круга замедляется, следует время от времени ослаблять давление, чтобы позволить кругу снова набрать полную скорость.

6. Шлифовальные круги, поставляемые с данным устройством, предназначены для обработки различных типов стали, кованого железа и бронзы.

7. Никогда не затачивайте и не шлифуйте предметы, изготовленные из алюминия, латуни, меди, дерева, пластика или любых других неметаллических материалов.

УСТАНОВКА ИНСТРУМЕНТА НА РАБОЧИЙ СТОЛ (РИС. 4)

ПРИМЕЧАНИЕ: Указанные крепежные элементы не входят в комплект поставки
станка.

1. Используя основание настольной шлифовальной машины в качестве шаблона, отметьте на нем два отверстия в отливке.

2. Закрепите настольную машину на столе болтами, шайбами и гайками.

ПРИМЕЧАНИЕ: НАДЕЖНО ЗАКРЕПИТЕ МАШИНУ НА РАБОЧЕМ СТОЛЕ

ДЛЯ обеспечения максимальной устойчивости станка используйте ПОДСТАВКУ.

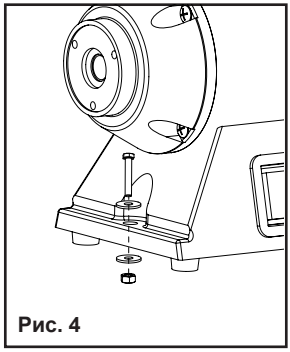

Рис. 4

Переключатель включения/выключения (РИС. 5)

1. Нажмите на выключатель питания со стороны, обозначенной "ВКЛ.", чтобы включить устройство.

2. Нажмите на выключатель питания со стороны,

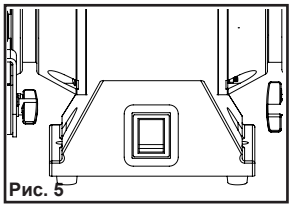

Рис. 5

⚠ ВНИМАНИЕ!

Чтобы снизить риск получения травм, выключите устройство и отсоедините его от источника питания перед установкой и удалением приспособлений, регулировкой и ремонтом. Случайный запуск может привести к травмам.

ШЛИФОВАНИЕ

1. Отрегулируйте положение упора для инструмента таким образом, чтобы на нем можно было разместить детали большого размера или необычной формы.
2. Всегда перемещайте заготовку по поверхности шлифовального круга. Непрерывное шлифование в одном и том же месте на круге может привести к Образованию канавок на круге. Круг может треснуть или повредиться, что затруднит шлифование других предметов.
3. Если заготовка нагрелась, опустите ее в воду или масло, чтобы охладить.
4. Всегда шлифуйте с торца круга (по всему диаметру), но ни в коем случае не по бокам. Боковое давление на шлифовальные круги может привести к растрескиванию и повреждению.
5. Если поверхность шлифовального круга изношена неравномерно, на ней появились бороздки или она перестала быть гладкой и ровной, необходимо изменить форму круга с помощью правящего инструмента.
6. Если шлифовальный круг больше не является круглым, его следует изменить с помощью правящего инструмента или заменить.
7. Если поверхность круга становится загруженной и тусклой из-за обрабатываемого материала, его следует очистить с помощью правящего инструмента.
8. После изменения формы всегда отрегулируйте упоры для инструмента и искрогасители.

⚠ ВНИМАНИЕ!

Шлифуйте только лицевой стороной шлифовального круга и ни в коем случае не сбоку от него.

⚠ ОСТОРОЖНО

При длительном измельчении большинство материалов нагреваются. Соблюдайте осторожность при обращении с такими материалами.

НОЖНИЦЫ

По возможности разберите ножницы на части, чтобы упростить и обезопасить процесс заточки. Удаляйте материал только с внешней поверхности и работайте от тяжелого конца лезвия к острию.

НОЖИ

Удалите металл с обеих сторон большинства ножей, двигаясь от тяжелого конца лезвия к острию.

ОТВЕРТКИ

Конец правильно заточенной отвертки будет иметь форму идеального прямоугольника, абсолютно плоского и перпендикулярного центральной линии хвостовика. Две стороны и две грани должны сужаться наружу от края выступа или хвостовика. Они должны быть плоскими, а пересекающиеся грани - перпендикулярными. Прижмите каждую грань отвертки к диску, чтобы выровнять ее, затем направьте конец прямо в камень для точной заточки.

ЗАМЕНА ШЛИФОВАЛЬНЫХ КРУГОВ (РИС. 6, 7, 8, 9, 10)

⚠ ОСТОРОЖНО!

Выключите настольную шлифовальную машину и отсоедините ее от сети. Используйте только шлифовальные круги диаметром 6 дюймов (150 мм). Этот инструмент имеет оправки диаметром 1/2 дюйма (12,7 мм) с обеих сторон.

1. Приподнимите защитную планку (1) в сторону и установите искрозащитную планку (2) в максимально возможное положение.

2. Ослабьте ручку (3) и снимите упор для инструмента (4) .

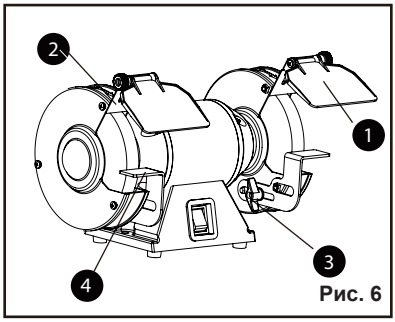

Рис. 6

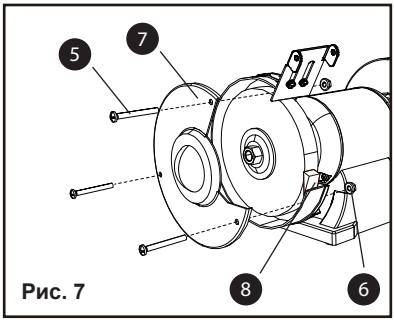

Рис. 7

3. Выкрутите три винта (5) и стопорные гайки (6) с крышки колеса, а затем снимите наружную крышку (7).

4. Чтобы колесо не вращалось, установите деревянный клин (8) (не входит в комплект поставки). между кругом и крышкой круга, как показано на рис. 7.

ПРИМЕЧАНИЕ: Не рекомендуется использовать металлические предметы, например отвертку, так как это может повредить шлифовальный круг.

5. Ослабьте шестигранную гайку (9) разводным ключом, как показано на рисунке Рис. 8.

ПРИМЕЧАНИЕ: Гайка на левой стороне станка имеет стандартную левую резьбу (поверните по часовой стрелке, чтобы ослабить). Та, что с правой стороны, имеет правую резьбу (для ослабления поверните ее против часовой стрелки). Обе колесные гайки затягиваются при повороте к задней части машины и ослабляются при повороте к передней части устройства.

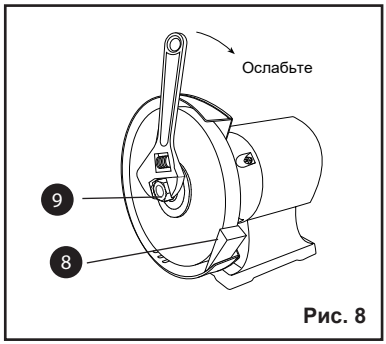

Рис. 8

6. Снимите шестигранную гайку (9), наружный фланец колеса (10) и само колесо (11), как показано на рис. 9.
7. Осмотрите колесо (11) на предмет наличия трещин, сколов или любых других видимых повреждений (кроме естественного износа) и при обнаружении таких повреждений выбросьте его. Осмотрите промокательную бумагу/ картонный диск на предмет повреждений. Если промокашка отсутствует или сильно повреждена, замените ее кусочком тонкого картона или промокательной бумаги такой же формы. НИКОГДА НЕ ИСПОЛЬЗУЙТЕ ШЛИФОВАЛЬНЫЙ КРУГ БЕЗ ПРОМОКАШКИ.

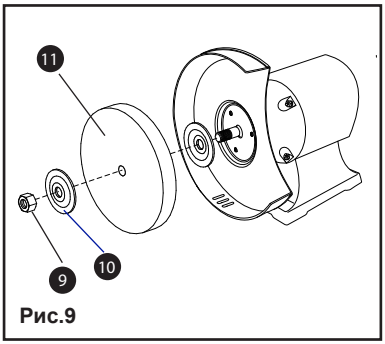

Рис.9

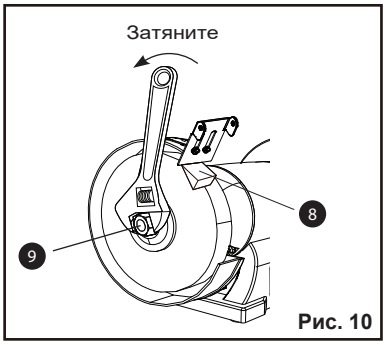

Рис. 10

8. Установите новое колесо и убедитесь, что оба фланца колеса (10) установлены на место вогнутыми сторонами к колесам.
9. Чтобы предотвратить вращение колеса, установите деревянный клин (8) (не входит в комплект поставки) между колесом и крышкой колеса, как показано на рис. 10.
10. Затяните шестигранную гайку (9) разводным ключом.

ПРИМЕЧАНИЕ: Не затягивайте гайку слишком сильно, так как это может привести к поломке шлифовального круга.
11. Установите на место крышку шлифовального круга (7) и винты (5).
12. Установите на место и отрегулируйте упор для инструмента на расстоянии 1/16 дюйма (1,6 мм) от колеса и надежно затяните.
13. Установите защитную маску (1) так, чтобы она находилась между вашими глазами и диском.

ПРАВКА ШЛИФОВАЛЬНОГО КРУГА (РИС. 11)
Правка шлифовального круга (не входит в комплект) предназначена для устранения любых отклонений вперед, отложений материала и придания углам шлифовального круга квадратной формы.

ПРИМЕЧАНИЕ: НЕ используйте шлифовальный станок на проволочных колесах (не входят в комплект поставки), если они установлены на устройстве.

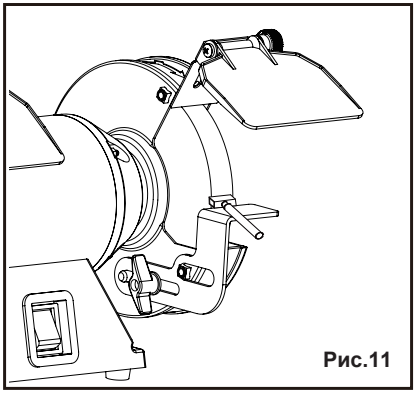

Рис.11

1. Установите упор для инструмента в горизонтальное положение, как показано на рисунке, на расстоянии 1/16 дюйма от шлифовального круга.
2. Включите настольную шлифовальную машину. Дайте шлифовальному кругу поработать на постоянной скорости в течение одной минуты.
3. После того, как шлифовальный круг наберет постоянную скорость, установите его Головка шлифовального круга плашмя на подставку для инструмента.
4. Крепко возьмитесь за ручку шлифовального круга.
5. Двигайте шлифовальный круг вперед до тех пор, пока он слегка не коснется шлифовального круга. После установления контакта сдвиньте шлифовальный круг из стороны в сторону по подставке для инструмента, чтобы выровнять шлифовальный круг до тех пор, пока края шлифовального круга ровные, поверхность чистая.
6. После обработки шлифовального круга выключите настольную шлифовальную машину и дайте шлифовальному кругу полностью остановиться. Перед использованием дайте шлифовальному кругу остыть в течение 10 минут.
7. Осмотрите шлифовальный круг на предмет наличия неровностей, которые еще необходимо зачистить, или повреждений. Если на круге есть повреждения (трещины, отсутствуют крупные сколы), немедленно замените круг.
8.После зачистки диаметр шлифовального круга может немного уменьшиться. Отрегулируйте упоры для инструмента и искрогасители таким образом, чтобы расстояние до шлифовального круга составляло 1/16 дюйма.

ОБЩЕЕ ТЕХНИЧЕСКОЕ ОБСЛУЖИВАНИЕ

⚠ ВНИМАНИЕ!

В целях вашей собственной безопасности перед регулировкой и обслуживанием настольной шлифовальной машины выключите выключатель и вытащите вилку из розетки. Если шнур питания изношен, перерезан или поврежден каким-либо образом, немедленно замените его.

ОБЩЕЕ ОБСЛУЖИВАНИЕ

1. Регулярно проверяйте инструмент и удаляйте скопившуюся пыль мягкой щеткой.
2. Для чистки инструмента используйте только мягкое мыло и влажную ткань. Не используйте спирт, бензин или другие подобные чистящие средства.
3. Не прикасайтесь к шлифовальным кругам влажной тканью.
4. Не допускайте попадания жидкости внутрь инструмента; никогда не погружайте какие-либо части инструмента в жидкость.
5. Надевайте защитные очки, чтобы защитить глаза во время чистки.
6. Всегда следите за тем, чтобы защитные стекла были прозрачными и не загораживали обзор шлифовального круга.
7. При нормальном использовании на шлифовальных кругах могут появиться трещины, бороздки, закругления по краям, сколы, неровности или налипание посторонних материалов. Круги с трещинами следует немедленно заменить. В то время как любые другие проблемы можно устранить с помощью инструмента для правки (входит в комплект), новые колеса иногда требуют правки, чтобы придать им круглую форму.
8. Если вам необходимо заменить колесо, убедитесь, что оно имеет безопасную номинальную частоту вращения, по крайней мере, не превышающую обороты ХОЛОСТОГО ХОДА, указанные на заводской табличке вашей шлифовальной машины.
Сменный шлифовальный круг должен иметь центральное отверстие диаметром 1/2 дюйма (12,7 мм), т.е. 6 дюймов. (150 мм) диаметром и шириной не более 3/4 дюйма (20 мм).
при обнаружении трещин соблюдайте существующую последовательность крепления крепежных элементов. Перед началом ремонта убедитесь, что инструмент отключен от сети.

⚠ ВНИМАНИЕ!

- **Никогда не используйте едкие вещества для очистки пластиковых деталей инструмента.**
- **Вода ни в коем случае не должна попадать на шлифовальный станок.**
- **Использование любых других принадлежностей не рекомендуется и может привести к серьезным травмам.**

РАЗВЕРНУТЫЙ ВИД

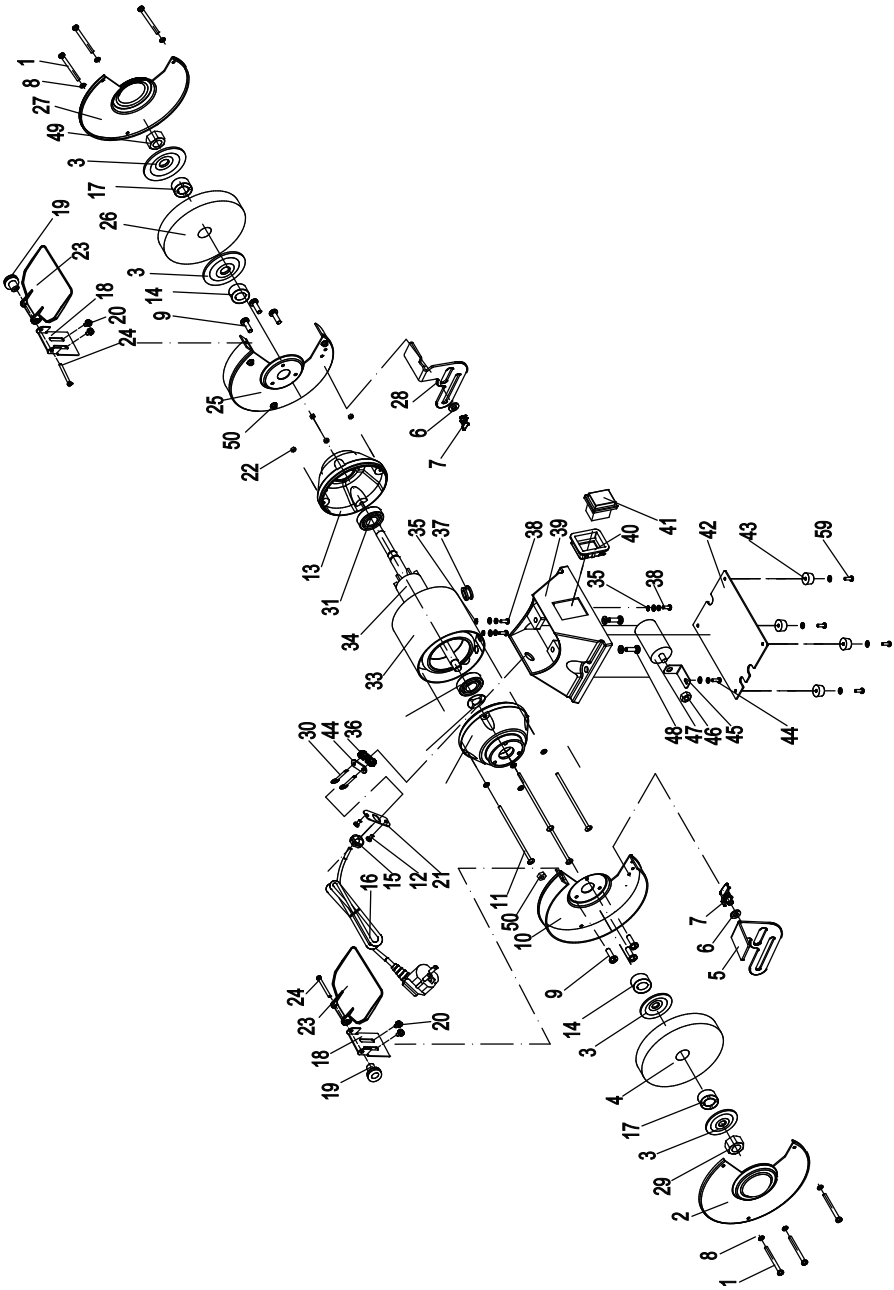

No.	Description	Size	Qty.
1	Philips Screw	M5*46	6
2	Left Guard Cover		1
3	Chuck		2
4	Grinding Wheel Φ150×20×Φ32	36#	1
5	Left Tool Rest		1
6	Flat Washer	Washer 8	2
7	Small Wing Lock Handle	M8x9	2
8	Spring Washer	5	6
9	Philips Screw	M5x10	6
10	Left Guard Plate		1
11	Philips Screw	M4x135	4
12	Philips Screw	M5X8	2
13	End Cap		2
14	Shaft Sleeve		2
15	Strain Relief		1
16	Plug Lead		1
17	Grinding Wheel Bushing		2
18	Eye Shield Bracket		2
19	Lock Handle	M5	2
20	Philips Screw + Spring Washer + Flat Washer Assembly	M5*8	4
21	Cord Clip Plate		1
22	Flange Nut	M4	4
23	Eye Shield		2
24	Philips Screw	M5*52	2
25	Right Inner Guard		1
26	Grinding Wheel Φ150×20×Φ32	60#	1
27	Right Guard Cover		1
28	Right Tool Rest		1
29	I Type Hex Nut	M12 Left	1
30	Philips Screw	M4x12	2

ПОДРОБНЫЙ СПИСОК ДЕТАЛЕЙ

No.	Description	Size	Qty.
31	Wave Spring Washer	D35	1
32	Bearing 6202RZ	D35	2
33	Stator		1
34	Rotor		1
35	Toothed Lock Washer	Washer 4	3
36	Strain Relief Sleeve		1
37	Lead Sleeve		1
38	Philips Screw + Spring Washer + Flat Washer Assembly	M4x7	4
39	Base		1
40	Switch Plate		1
41	Switch		1
42	Plate		1
43	Rubber Foot		4
44	Lead Sleeve		1
45	Capacitor Bracket		1
46	I Type Hex Nut	M8	1
47	Capacitor 6μF / 450V		1
48	Philips Screw	M6x18	2
49	Type Hex Nut	M12	1
50	Hex Flange Nut	M5	6

ПОИСК И УСТРАНЕНИЕ НЕПОЛАДОК

⚠ ВНИМАНИЕ!

Чтобы избежать травм при случайном включении, выключите прибор и всегда вытаскивайте вилку из розетки перед выполнением каких-либо регулировок.

Неисправность	Возможная причина	Возможное решение
Двигатель не работает	Не подключен к электрической розетке.	Подключите его к электрической розетке.
	Выключатель питания не установлен в положение ВКЛЮЧЕНО.	Включите выключатель.
	Шнур двигателя перерезан или истерт.	Обратитесь в профессиональную сервисную службу для ремонта.
	Неисправен штекер на шнуре.	Обратитесь в профессиональную сервисную службу для ремонта.
	Неисправен двигатель.	Обратитесь в профессиональную сервисную службу для ремонта.
	Предохранитель на автовыключателях разомкнут.	Перезагрузите; возможно, подключено слишком много устройств.
Шлифовальный круг вибрирует или трясется.	Шлифовальный круг закреплен неправильно.	Правильно отрегулируйте шлифовальный круг. Смотрите раздел "Регулировка".
	Другое	Обратитесь в профессиональную сервисную службу для ремонта.

NOTE:

NOTE:

WARRANTY

2 YEAR LIMITED WARRANTY

TWO-YEAR LIMITED WARRANTY

Having Problems ?
Give us a chance to help you before returning this product

Email : service@bucktool.com

https://www.bucktool.com

Instagram BUCKTOOLS

Bucktool

https://www.bucktool.com