Art.Nr.
5906807901
AusgabeNr.
5906807901_0103
Rev.Nr.
03/04/2025

https://www.scheppach.com/de/service

DP18VARIO

GB	**Bench drill** Translation of original instruction manual	8
RU	**Настольный сверлильный станок** Перевод оригинального руководства по эксплуатации.	22

Nachdrucke, auch auszugsweise, bedürfen der Genehmigung.
Technische Änderungen vorbehalten. Abbildungen beispielhaft!

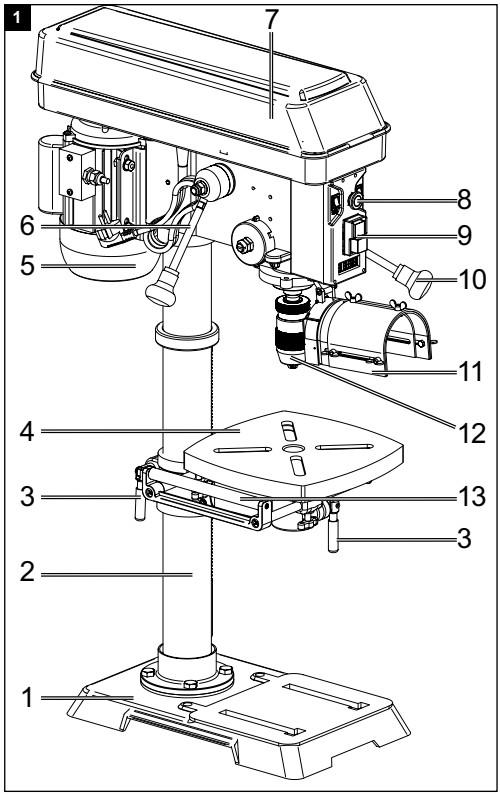
1
7
8
6
9
5
10
11
4
12
3
13
3
2
1

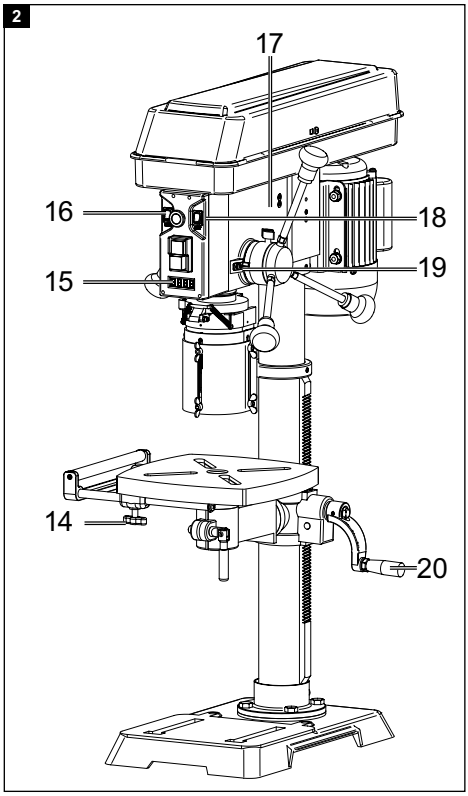
2
17
16
18
15
19
14
20

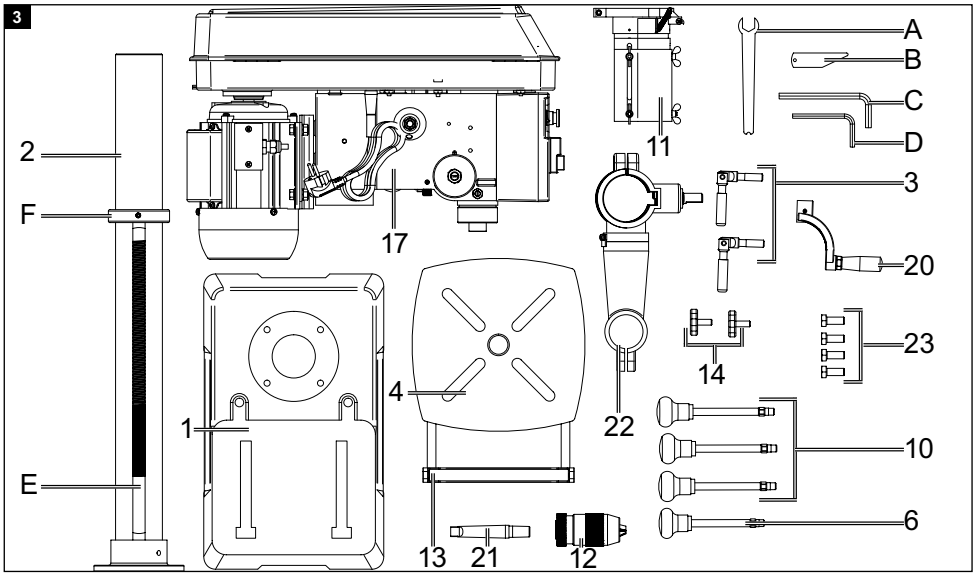
3
A
B
C
D
2
11
3
F
17
20
23
14
4
1
22
10
E
6
13
21
12

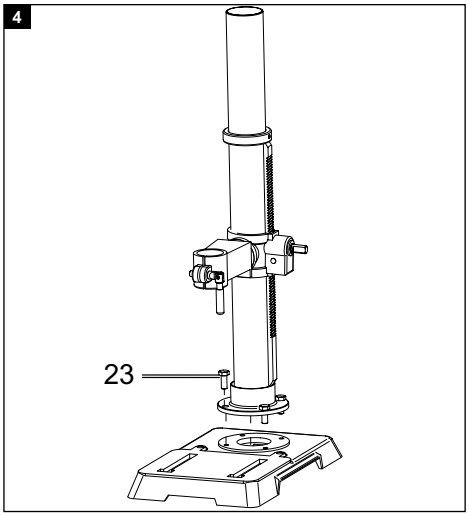
4
23

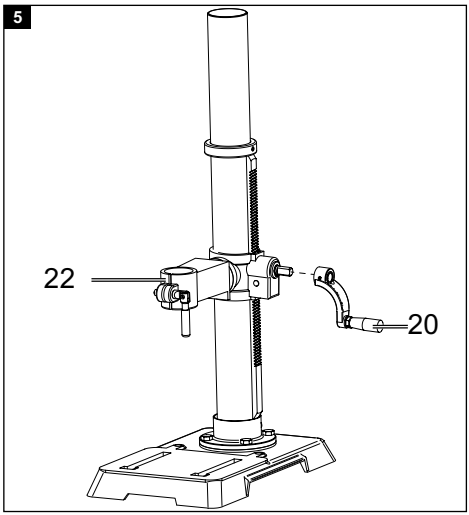
5
22
20

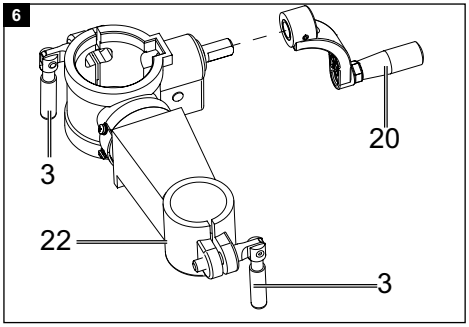
6
20
3
22
3

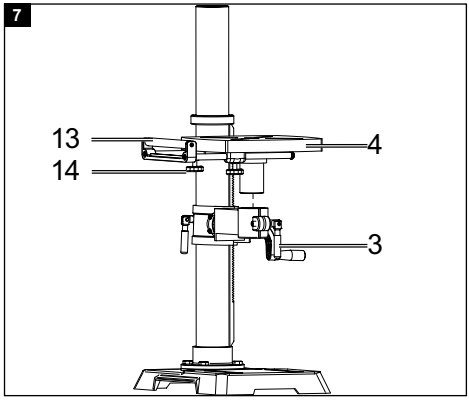
7
13
4
14
3

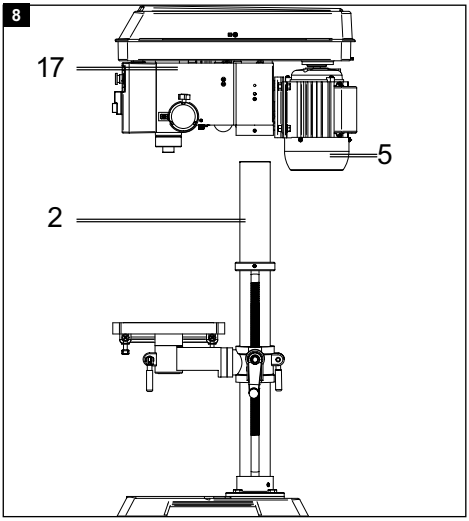
8
17
5
2

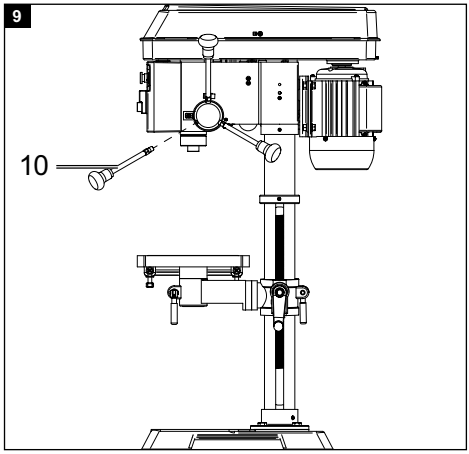
9
10

10

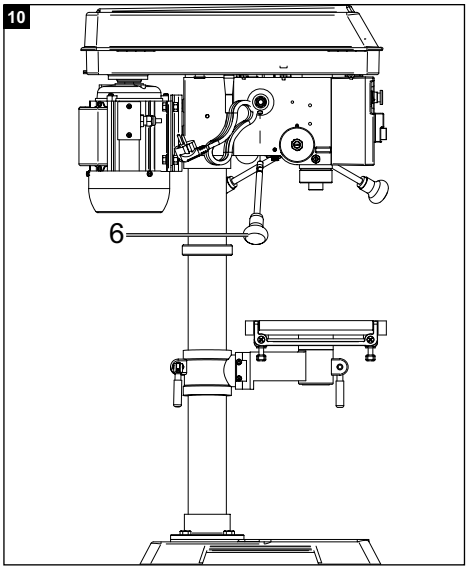

11

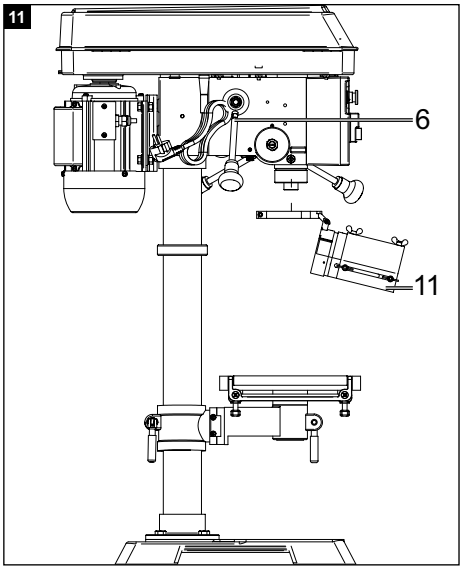

12

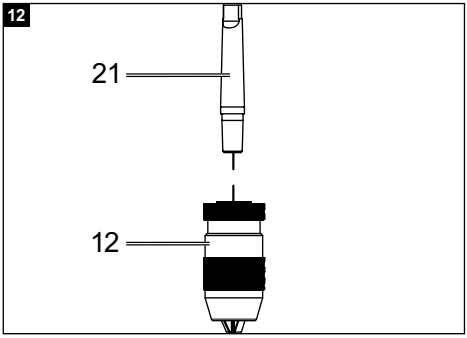

13

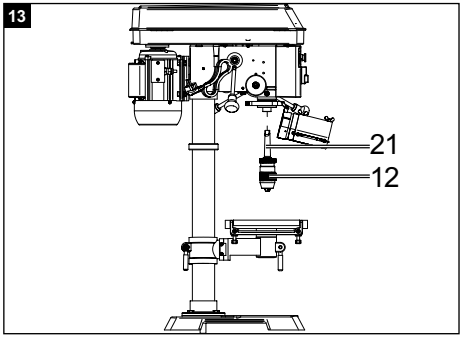

14

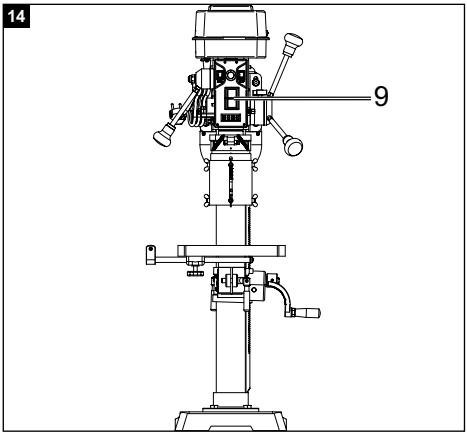

15

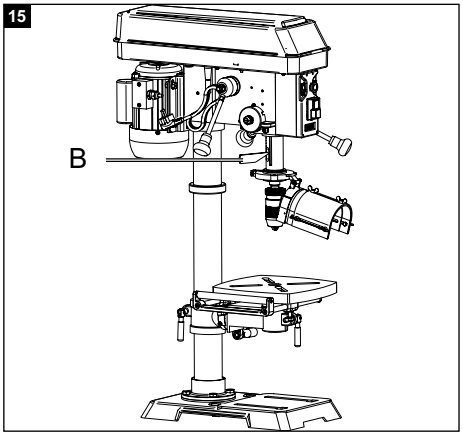

16

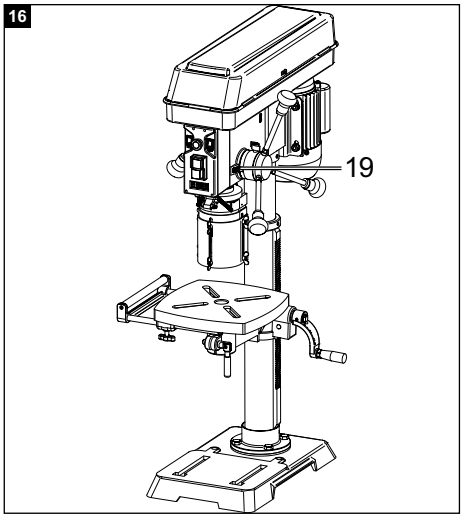

17

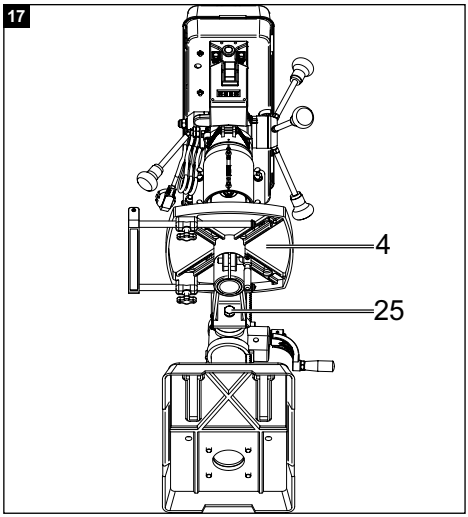

18

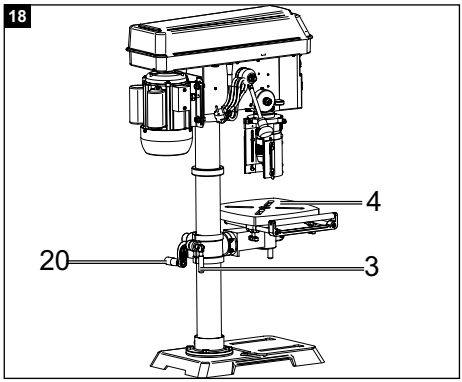

19

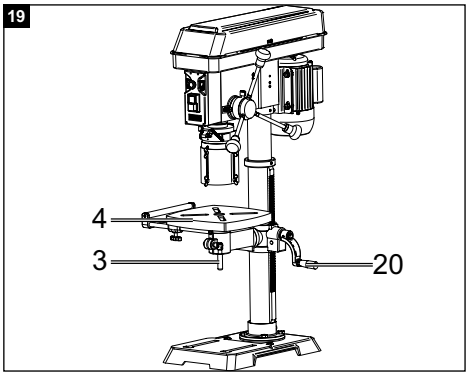

20

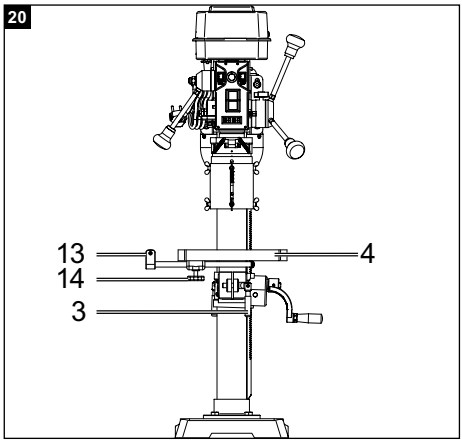

21

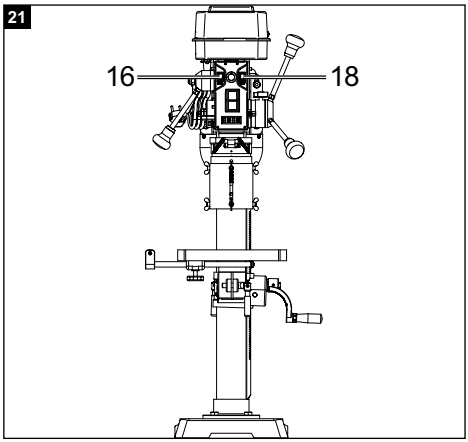

22

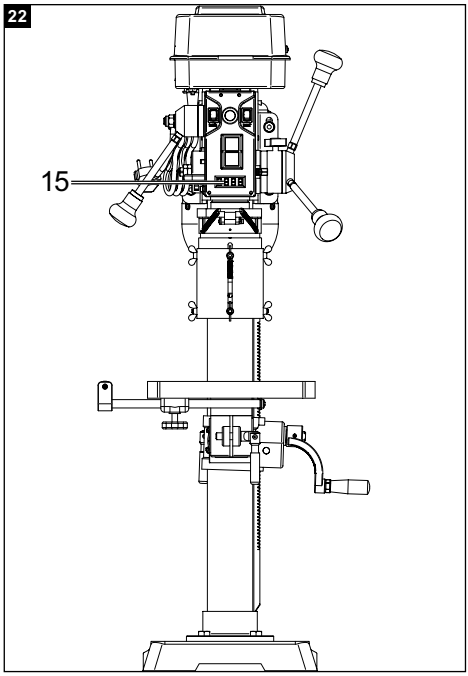

23

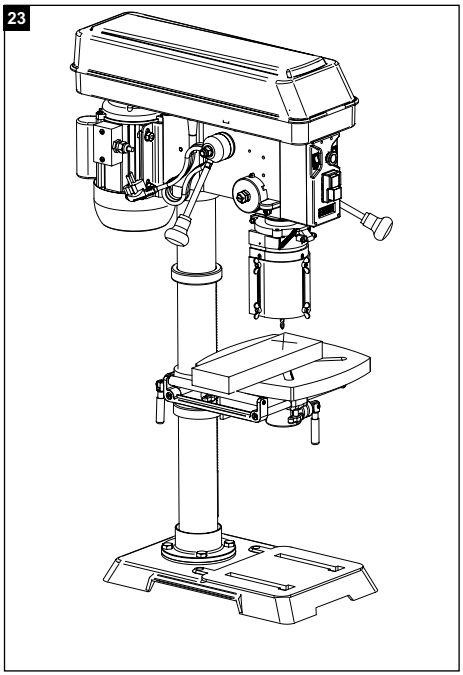

24

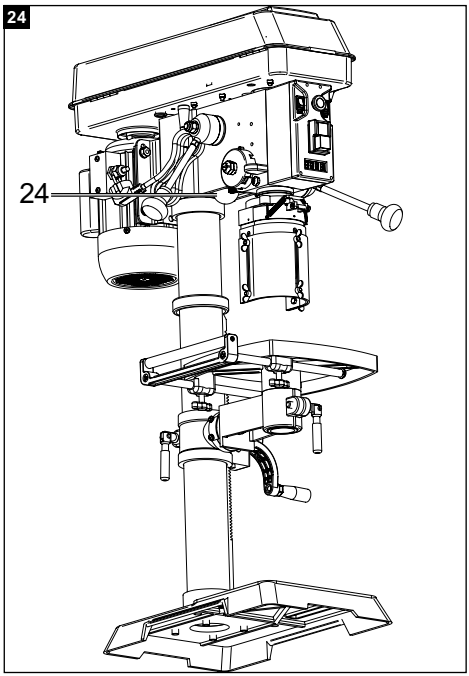

25

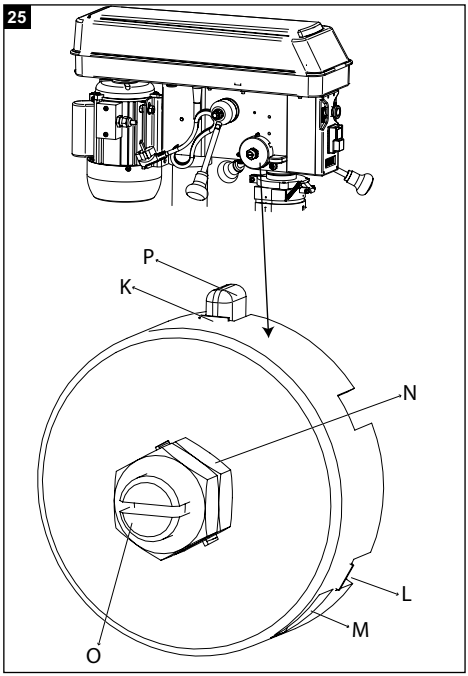

26

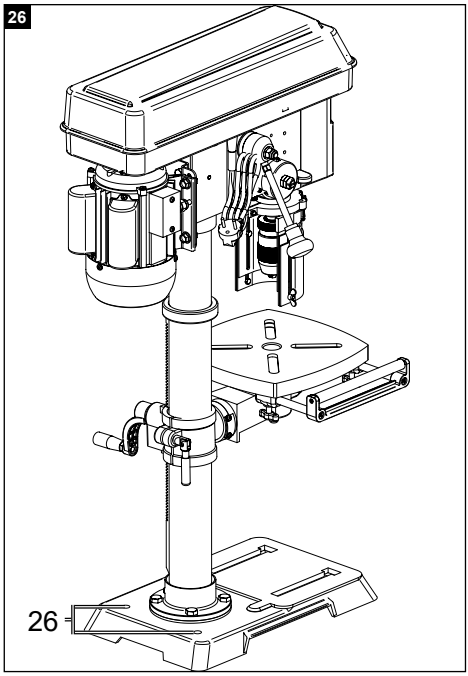

27

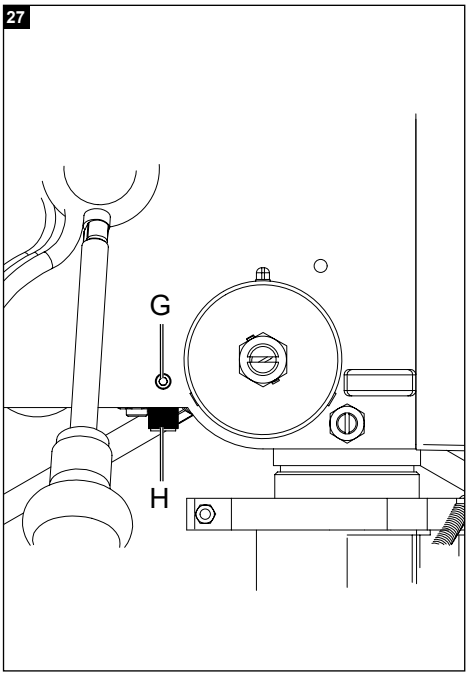

Explanation of the symbols on the device

Symbols are used in this manual to draw your attention to potential hazards. The safety symbols and the accompanying explanations must be fully understood. The warnings themselves will not rectify a hazard and cannot replace proper accident prevention measures.

	Warning! Non-adherence poses a risk of death, danger of injury or the risk of damage to the tool!
	Warning against hazardous electrical voltage
	Warning of parts being ejected at speed
	Warning - cutting injuries
	Before commissioning, read and observe the operating manual and safety instructions!
	Wear safety goggles!
	Wear hearing protection!
	If dust builds up, wear respiratory protection!
	Do not leave long hair loose. Use a hair net.
	Do not wear gloves.
	Protect from moisture. Do not expose the machine to rain
CE	The product complies with the applicable European directives.

Table of contents: **Page:**

1. Introduction 10
2. Device description 10
3. Scope of delivery 10
4. Proper use 11
5. Safety instructions 11
6. Technical data 14
7. Unpacking 15
8. Before commissioning 15
9. Assembly 15
10. Operation 16
11. Electrical connection 18
12. Cleaning and maintenance 18
13. Storage 19
14. Disposal and recycling 19
15. Troubleshooting 20
16. Declaration of conformity 39

1. Introduction

Manufacturer:
Scheppach GmbH
Günzburger Straße 69
D-89335 Ichenhausen

Dear Customer
We hope your new tool brings you much enjoyment and success.

Note:
In accordance with the applicable product liability laws, the manufacturer of this device assumes no liability for damage to the device or caused by the device arising from:

- Improper handling
- Failure to comply with the operating manual,
- Repairs carried out by third parties, unauthorised specialists
- Installing and replacing non-original spare parts,
- Improper use
- Failures of the electrical system in the event of the electrical regulations and VDE provisions 0100, DIN 57113 / VDE 0113 not being observed

Note:
Read the whole text of the operating manual before assembly and commissioning.
This operating manual should help you to familiarise yourself with your device and to use it for its intended purpose.
The operating manual includes important instructions for safe, proper and economic operation of the device, for avoiding danger, for minimising repair costs and downtimes, and for increasing the reliability and extending the service life of the device.
In addition to the safety instructions in this operating manual, you must also observe the regulations applicable to the operation of the device in your country. Keep the operating manual at the device, in a plastic sleeve, protected from dirt and moisture. They must be read and carefully observed by all operating personnel before starting the work.
The device may only be used by personnel who have been trained to use it and who have been instructed with respect to the associated hazards. The required minimum age must be observed.
In addition to the safety instructions in this operating manual and the separate regulations of your country, the generally recognised technical rules relating to the operation of such machines must also be observed.
We accept no liability for accidents or damage that occur due to a failure to observe this manual and the safety instructions.

2. Device description

1. Machine foot
2. Column
3. Clamping handle
4. Drilling table
5. Engine
6. Speed adjustment lever
7. V-belt cover
8. Emergency stop switch
9. On and off switch
10. Handle
11. Folding swarf protector
12. Drill chuck (illustration may differ)
13. Roller support
14. Wing screws
15. Digital display
16. Laser ON/OFF switch
17. Machine head
18. Work lamp on/off switch
19. Rotatable scale ring
20. Crank handle
21. Tapered mandrel
22. Drilling table holder
23. Hexagonal bolts
24. Work lamp
25. Drilling table holder hexagonal bolt
26. Mounting holes

A. Hexagon spanner
B. Taper key
C. 4 mm Allen key
D. 3 mm Allen key

3. Scope of delivery

- 1 Drilling machine
- 1 Drilling table
- 4 Handles
- 1 Folding swarf protector
- 2 Wing screws
- 4 hexagonal bolts
- 1 Clamping handle
- 13 mm Allen key
- 14 mm Allen key
- 1 Hexagon spanner

- 1 Drift wedge
- 1 Chuck
- 1 Column
- 1 Machine foot
- 1 Crank handle
- 1 Tapered mandrel
- 1 Drilling table holder
- 1 Roller support
- 1 Operating manual

4. Proper use

The bench drill is designed for drilling in metal, wood, plastic and tiles. Straight shank drills with a drilling diameter of 3 mm to 16 mm can be used.

The device is only intended to be used for DIY purposes. It was not designed for continuous commercial use. The device is not intended for use by people under the age of 16. Children under the age of 16 may only use the device when supervised. The manufacturer is not liable for damage caused by improper use or incorrect operation.

It is strictly forbidden to dismantle, modify or change the purpose of the guards on the machine or to fit other guards.
Please note that our equipment was not designed with the intention of use for commercial or industrial purposes. We assume no guarantee if the device is used in commercial or industrial applications, or for equivalent work.

5. Safety instructions

⚠ WARNING - Read all safety information, instructions, illustrations and technical data for this electric tool.
Failure to follow all instructions listed below may result in electric shock, fire and/or serious injury.

Save all warnings and instructions for future reference.
The term “electric tool” used in the safety instructions refers to mains-powered electrical tools (with a mains cable) and battery-powered electrical tools (without a mains cable).

Work area safety

a. **Keep your work area clean and well-lit.**
Cluttered or dark areas invite accidents.

b. **Do not operate power tools in explosive atmospheres, such as in the presence of flammable liquids, gases or dust.**
Power tools create sparks which may ignite the dust or fumes.

c. **Keep children and bystanders away while operating a power tool.**
Distractions can cause you to lose control.

Electrical safety

a. **Power tool plugs must match the outlet.**
Never modify the plug in any way. Do not use any adapter plugs with earthed (grounded) power tools. Unmodified plugs and matching outlets will reduce risk of electric shock.

b. **Avoid body contact with earthed surfaces, such as pipes, heaters, ovens and refrigerators. There is an increased risk of electric shock if your body is earthed or grounded.**

c. **Do not expose power tools to rain or wet conditions.**
Water entering a power tool will increase the risk of electric shock.

d. **Do not use the cable for another purpose, for example, carrying or hanging the electric tool or pulling the plug out of the socket.**
Keep the cable away from heat, oil, sharp edges or moving device parts. Damaged or coiled cables increase the risk of an electric shock.

e. **If you work with an electric tool outdoors, only use extension cables that are also suitable for outdoor use.**
Using an extension cable suitable for outdoor use reduces the risk of an electric shock.
Only use approved and appropriately identified extension cables for use outdoors. Only use cable reels in the unrolled state.

f. **If operating a power tool in a damp location is unavoidable, use a residual current circuit breaker with a trigger current of 30 mA or less to protect the power supply.**
Using a fault-current circuit breaker reduces the risk of an electric shock.

Personal safety

a. **Stay alert, watch what you are doing and use common sense when operating a power tool. Do not use a power tool while you are tired or under the influence of drugs, alcohol or medication.**

A moment of carelessness when using electrical tools can result in serious injuries.

b. **Use personal protective equipment. Always wear eye protection.**
Wearing personal protective equipment, such as dust masks, anti-slip safety shoes, safety helmet or hearing protection, depending on the type and use of the electric tool, reduces the risk of injuries.

c. **Prevent unintentional starting. Ensure the switch is in the off-position before connecting to power source and/or battery pack, picking up or carrying the tool.**
Carrying electric tools with your finger on the switch or connecting electric tools to the power supply when they are already switched on invites accidents.

d. **Remove any adjusting key or wrench before turning the power tool on.**
A tool or spanner that is located in a rotating device part may result in injuries.

e. **Do not overreach.**
Keep proper footing and balance at all times. This enables better control of the power tool in unexpected situations.

f. **Dress properly. Do not wear loose clothing or jewellery. Keep hair, clothing and gloves away from moving parts.**
Loose clothes, jewellery or long hair can be caught in moving parts.
When working outdoors, rubber gloves and anti-slip footwear is recommended.
Tie long hair back in a hair net.

g. **If dust extraction and collection devices can be mounted, make sure that they are connected and used properly. Use of dust collection can reduce dust-related hazards.**

h. **Do not let familiarity gained from frequent use of tools allow you to become complacent and ignore tool safety principles.**
A careless action can cause severe injury within a fraction of a second.

Power tool use and care

a. **Do not overload the device.**
Use the correct power tool for your application. The correct power tool will do the job better and safer at the rate for which it was designed.

b. **Do not use the power tool if the switch does not turn it on and off. Any power tool that cannot be controlled with the switch is dangerous and must be repaired.**

c. **Disconnect the plug from the power source and/or remove the battery pack, if detachable, from the power tool before making any adjustments, changing accessories, or storing power tools.**
These precautionary measures will prevent the electric tool from starting unintentionally.

d. **Store idle power tools out of the reach of children and**
do not allow persons unfamiliar with the power tool or these instructions to operate the power tool. Power tools are dangerous in the hands of untrained users.
Unused electric tools should be stored in a dry, elevated or closed location out of the reach of children.

e. **Maintain power tools and accessories.**
Check whether moving parts function properly and do not get stuck and whether parts are broken or are damaged and thus adversely affect the electric tool function. If damaged, have the power tool repaired before use. Many accidents are caused by poorly maintained power tools.

f. **Keep cutting tools sharp and clean. Properly maintained cutting tools with sharp cutting edges are less likely to bind and are easier to control.**

g. **Use the power tool, accessories and tool bits etc. in accordance with these instructions,** taking into account the working conditions and the work to be performed. Use of the power tool for operations different from those intended could result in a hazardous situation.

h. **Keep handles and grasping surfaces dry, clean and free from oil and grease.** Slippery handles and grasping surfaces do not allow for safe handling and control of the tool in unexpected situations.

Service

a. **Only have your electric tool repaired by qualified specialists and only with original spare parts.**
This ensures that safety of the electric tool is maintained.

Safety instructions for bench drills

- **Never make warning signs on the electric tool illegible.**
- **Secure the electric tool to a solid, level and horizontal surface.**

If the electric tool can slip or wobble, the tool attachment cannot be guided evenly and safely.

- **Keep the work surface clean, except for the workpiece to be processed.** Sharp-edged drilling debris and object can cause injuries.
  Material mixtures are particularly dangerous. Light metal dust can burn or explode.
- **Set the correct speed prior to starting work. The speed must be appropriate for the drilling diameter and the material to be drilled.** If the speed is set incorrectly, the tool attachment may get stuck in the workpiece.
- **Only guide the tool attachment against the workpiece when switched on.** Otherwise, there is a risk that the tool attachment will get stuck in the workpiece and take the workpiece with it. This can result in injuries.
- **Do not place your hands in the drilling area while the electric tool is running.** There is a danger of injury if you come into contact with the tool attachment.
- **Never remove drilling debris from the drilling area whilst the electrical tool is running.** Always move the drive unit into the resting position and switch the electric tool off.
- **Do not remove any drilling debris with bare hands.** There is a particular danger of injury due to hot and sharp-edged metal debris.
- **Break long pieces of drilling debris by interrupting the drilling process by turning the wheel backwards.** Long pieces of drilling debris pose a danger of injury.
- **Keep the handles dry, clean and free of oil and grease.** Greasy, oily handles are slippery and result in a loss of control.
- **Use the clamping devices to clamp the workpiece in place. Do not work with workpieces that are to small to be clamped in place.**
  If you hold the workpiece in your hand, you cannot stop it turning and therefore prevent yourself getting injured.
- **Do not attempt to drill a workpiece that does not have a flat surface unless you are using a suitable support.**
- **Never start the drill with the bit pressed against the workpiece.**
- **Switch the electric tool off immediately if the tool attachment blocks.** The tool attachment blocks if:
  - the power tool is overloaded or
  - it is tilted in the workpiece to be processed.
- **Do not touch the tool attachment after working until it has cooled down.** The tool attachment becomes very hot when working.
- **Inspect the cable on a regular basis and only have damaged cables repaired by an authorised customer service centre. Replace damaged extension cables.** This ensures that safety of the electric tool is maintained.
- **Store the unused electric tool safely. The storage location must be dry and lockable.** This prevents the electric tool getting damaged by storage or being operated by inexperienced people.
- **Never leave the electric tool until it has come to a complete standstill.** Tool attachments that are still moving can cause injuries.
- **Do not use the electric tool with a damaged cable. Do not touch the damaged cable and pull the mains plug out if the cable gets damaged while working.** Damaged cables increase the risk of an electric shock.
- **Follow the instructions for lubrication and for tool replacement.**

Attention: Laser beamtrahlung Do not look into the beam Laser class 2

Protect yourself and you environment from accidents using suitable precautionary measures!

- Do not look directly into the laser beam with unprotected eyes.
- Never look into the path of the beam.
- Never point the laser beam towards reflecting surfaces and persons or animals. Even a laser beam with a low output can cause damage to the eyes.
- Caution - methods other than those specified here can result in dangerous radiation exposure.
- Never open the laser module. Unexpected exposure to the beam can occur.
- If the product is not used for an extended period of time, the batteries should be removed.
- The laser may not be replaced with a different type of laser.
- Repairs of the laser may only be carried out by the laser manufacturer or an authorised representative.

⚠ **WARNING!** This electric tool generates an electromagnetic field during operation. This field can impair active or passive medical implants under certain conditions. In order to prevent the risk of serious or deadly injuries, we recommend that persons with medical implants consult with their physician and the manufacturer of the medical implant prior to operating the electric tool.

Residual risks

The machine has been built according to the state of-the-art and the recognised technical safety requirements. However, individual residual risks can arise during operation.

- Health hazard due to electrical power, with the use of improper electrical connection cables.
- Furthermore, despite all precautions having been met, some non-obvious residual risks may still remain.
- Residual risks can be minimised if the “safety instructions” and the “Proper use” are observed along with the whole of the operating instructions.
- Do not unnecessary stress the machine: too much pressure when drilling will damage the drill quickly. This results in reduced output of the machine in the processing and in cut precision.
- Avoid accidental starting of the machine: the operating button may not be pressed when inserting the plug in an outlet.
- Use the tool that is recommended in this manual. In doing so, your drill provides optimal performance.
- Keep your hands away from the working area when the machine is in operation.

Before performing setting or maintenance work, switch the device off and unplug the mains plug.

6. Technical data

Rated input voltage	230-240 V~ 50 Hz
Nominal power	750 W / S2 10 min
Motor speed	1450 rpm
Output speed (continuously adjustable)	440 - 2580 rpm
Chuck adapter	B16
Drilling spindle cone	MT2
Chuck	1 - 16 mm
Drilling table size	240 x 240 mm
Base plate size	410 x 250
Angle adjustment	45° - 0° - 45°
Drilling depth	80 mm
Column diameter	65 mm
Machine dimensions L x W x H	540 x 390 x 950 mm
Weight	38.5 kg
Laser class	2
Laser wavelength	650 mm
Power of laser	1mW

Subject to technical modifications!

Noise

The noise values have been determined in accordance with EN 62841.

Sound pressure level idle mode L_{pA}	72.1 dB
Uncertainty K_{pA}	3 dB
Sound power level idle mode L_{WA}	84.2 dB
Uncertainty K_{WA}	3 dB

Wear ear-muffs.

Excessive noise can result in a loss of hearing.

The above-mentioned noise emission values were measured in accordance with a standardised test procedure and can be used to compare one power tool with another.

The specified device emissions values can also be used for an initial estimation of the load.

Warning:

- The noise emission values can vary from the specified values during the actual use of the electric tool, depending on the type and the manner in which the electric tool is used, and in particular the type of workpiece being processed.
- Try to keep the stress as low as possible. For example: Limit working time. In doing so, all parts of the operating cycle must be taken into account (such as times in which the electric tool is switched off or times in which it is switched on, but is not running under a load).

7. Unpacking

- Open the packaging and carefully remove the device.
- Remove the packaging material, as well as the packaging and transport safety devices (if present).
- Check whether the scope of delivery is complete.
- Check the device and accessory parts for transport damage.
- If possible, keep the packaging until the expiry of the warranty period.

ATTENTION

The device and the packaging are not children's toys! Do not let children play with plastic bags, films or small parts! There is a danger of choking or suffocating!

8. Before commissioning

Before each use, always check:

- On/off switch incl. emergency stop switch for proper function.
- Always carry out a visual inspection before use.
- Check safety devices, electrical controls, electrical cables and screw connections in particular for damage and firm seating. If necessary, replace damaged parts before operating the machine.
- Make sure that the table clamping lever is tightened before you start the machine.
- Make sure that the drill bit is securely fastened in the chuck.
- Remove the chuck key from toothed chucks. Before switching the device on, check whether the chuck key has been removed.

9. Assembly

Column and machine foot, Fig. 4

1. Set the machine foot (1) down on the ground or the workbench.
2. Place the column (2) on the base plate so that the holes on the column (2) align with the holes on the base plate (1).
3. Screw the four hexagonal bolts (23) to fasten the column into the base plate and tighten them using a hexagon spanner (A).

Assembling the drilling table, Fig. 7

1. Insert the drilling table (4) into the drilling table holder (22).
2. Use a clamping handle (3) to secure the drilling table (4).

Installing the machine head and column, Fig. 8

1. Place the machine head (17) on the column (2).
2. Align the drill's spindle with the table and the base plate and tighten the Allen screws that are located on the side of the machine head. (Allen key, 4 mm / C)

Installing the handle, Fig. 9+10

1. Screw three handles (10) tight in the handle bracket's thread. Use the hexagon spanner (A) to do this.
2. Screw the speed adjustment lever (6) into the handle bracket for speed adjustment. Use the hexagon spanner (A) to do this.

Installing the folding swarf protector and the drill chuck, Fig. 11+12+13

1. Push the folding swarf protector (11) onto the spindle on the machine head and use a Phillips head screwdriver to secure it.
2. Push the tapered mandrel (21) into the drill chuck (12) with a sharp jolt.
3. Then push the tapered mandrel (21) into the drill spindle. To do this, guide the drill chuck (12) including the cone (21) into the spindle until is reaches the stop and then turn it until it slides a little further into the spindle. Now insert the drill chuck (12) including the cone into the spindle. Check that it is tight.

Note: To protect against corrosion, all bare parts are heavily greased at the factory. Before placing the drill chuck (12) on the spindle, both parts must be made completely free of grease with an environmentally friendly solvent, so that optimal power transmission is guaranteed.

Setting up the machine (Fig. 26)

Prior to starting the machine, the drill must be mounted on a solid surface. Use the two fastening holes (26) in the base plate for this. Make sure that the machine is freely accessible for operation and for adjustment and maintenance work.

Note: The fastening screws must only be tightened so that the base plate is not strained or deformed. Risk of breakage in case of heavy loads.

Pay attention prior to commissioning
Make sure that the voltage of the mains connection matches the type plate. Only connect the machine to a socket with a properly installed protective contact. The drilling machine is equipped with a zero-voltage release, which protects the operator against unintentional restart after a voltage drop. In this case, the machine must be switched on again.

10. Operation

⚠ Attention!
Always make sure the device is fully assembled before commissioning!

EMERGENCY STOP switch, Fig. 1
The emergency stop switch (8) engages as soon as it is pressed and switches the machine off.
Do not routinely use the emergency stop switch (8) to stop the machine.

ATTENTION! Even after the emergency stop switch (8) has been pressed, the drill spindle continues to rotate for a few seconds, depending on the speed set.
When drilling, be aware that if the pressure is too high, the drill will wear out prematurely and may even break or become jammed in the hole. If jamming occurs, stop the main drive motor immediately by pressing the emergency stop switch (8).

On and off switch, Fig. 14
To switch on, actuate the green on switch “I” (9), the machine starts. To switch off, press the red “O” button (9), the device switches off.
Ensure that you do not overload the device.
If the engine noise drops during operation, the engine is loaded too heavily.
Do not stress the device to the extent that engine is brought to a stop. Always stand in front of the machine during operation.

Inserting tool into chuck
Always ensure that the mains plug is removed when changing the tool. Only cylindrical tools with the specified maximum shaft diameter may be clamped in the chuck (12). Only use faultless and sharp tools. Do not use any tools with damaged shafts or that are deformed or damaged in any other way.
For your own safety, only use accessories and additional equipment that are indicated in the operating manual or have been recommended or indicated by the manufacturer.
If the bench drill jams, switch off the machine and return to the initial position with the drill.

Handling the quick-action drill chuck
The bench drill is equipped with a quick-action chuck. Tools can be changed without the aid of an additional chuck key by inserting the tool into the quick-action drill chuck and clamping it firmly by hand.

Using tools with tapered shank, Fig. 15
The bench drill has a drilling spindle cone. To use tools with a conical shaft (MT2), proceed as follows:
- Bring the chuck to the lower position.
- Drive out the conical shaft with the supplied taper key (B), taking care that the tool cannot fall onto the ground.
- Push the new tool with the conical shaft abruptly into the drilling spindle cone and check that the tool is tightly fit.

Speed adjustment, Fig. 1, 22
The speed of the machine can be continuously adjusted.
Attention!
- **The speed may only be changed when the engine is running.**
- **Do not move the speed adjustment lever (6) suddenly, set the speed slowly and evenly while the machine is idling.**
- **Make sure that the machine can run freely (remove workpieces, drills, etc.).**

The speed can be continuously adjusted using the speed adjustment lever (6). The set speed is shown in revolutions per minute on the digital display (15).
Attention! Never run the drill when the V-belt cover is open. Always pull the mains plug before opening the cover.
Never reach into the V-belt while it is running.

Drill depth stop, Fig. 16
The drill spindle has a rotatable scale (19) ring for setting the drilling depth. Only set up work while stopped.
- Press the drill spindle down until the drill tip lies on the workpiece.
- Loosen the clamping screw and turn the scale ring forwards until it stops.
- Turn the scale ring back by the desired drilling depth and fix it with the clamping screw.

Attention! When setting the drilling depth of a cylindrical hole, you must add the length of the drill tip.

Setting the inclination of the drilling table, Fig. 17
- Loosen the hexagonal bolt (25) under the drilling table (4).
- Set the drilling table (4) to the desired angle.
- Tighten the hexagonal bolt (25) again to fix the drilling table (4) in this position.

Setting the height of the drill table, Fig. 18/19
- Loosen the clamping handle (3).
- Move the drilling table (4) to the desired position using the crank handle (20).
- Retighten the clamping handle (3).

Drilling table and roller support, Fig. 20
- After releasing the clamping handle (3), the drilling table (4) can be rotated.
- The roller support (13) can be pulled out once the wing screws (14) have been loosened.

Tensioning the workpiece
Always clamp workpieces firmly using a machine vice (not included in the scope of delivery) or suitable clamping equipment. Never hold workpieces by hand!

When drilling, the workpiece should be movable on the drilling table (4) so that self-centering can take place. Always secure the workpiece against twisting. The best way to do this is to place the workpiece or machine vice against a fixed stop.
Attention! Metal parts must be clamped so that they cannot be pulled up. Depending on the workpiece, correctly adjust the height and inclination. There must be enough distance between the top of the workpiece and the tip of the drill.

Laser operation, Fig. 21, 23
Switching on: Move the laser on/off switch (16) to position “I” to switch on the laser. Two laser lines are projected onto the workpiece to be machined, the intersection of which indicates the centre of the drill tip.
Switching off: Move the laser on/off switch (16) into the “0” position.

Work lamp operation, Fig. 21, 24
Note: Always ensure good lighting at the work station.
Switching on: Set the on/off switch for the work lamp (18) to the “I” position to switch the work lamp (24) on.
Switching off: Set the on/off switch for the work lamp (18) to the “0” position.

Working speeds
Ensure that the speed is correct when drilling. This depends on the drill bit diameter and the material.

The list below helps you to choose speeds for the various materials.

The specified speeds are only guideline values.

Drill bit ø	Cast iron	Steel	Stain-less steel	Alu-mini-um	Wood
3	2200	2100	1200	4500	3000
4	1700	1800	1000	4000	2600
5	1550	1500	800	3500	2150
6	1400	1200	600	3000	1800
7	1200	1000	450	2500	1400
8	1000	800	360	2000	1100
9	910	650	270	1600	850
10	825	500	220	1200	650
11	740	450	200	1050	575
12	650	400	180	900	500
13	610	370	165	800	435
14	575	340	150	700	370
16	500	300	140	580	300

Countersinking and centre drilling
With this bench drill you can also countersink or pilot drill. Note that countersinking must be performed at the lowest speed while a high speed is required for centre drilling.

Machining wood
Note that suitable dust extraction must be used when machining wood, as wood dust can be harmful to health. Wear a suitable dust protection mask when performing work that generates dust.

Metalworking
When drilling metals, use a suitable cooling lubricant to reduce wear of the tool and heat build-up in the workpiece.

ATTENTION! Avoid skin contact and wear safety goggles!

11. Electrical connection

The electrical motor installed is connected and ready for operation. The connection complies with the applicable VDE and DIN provisions. The customer‘s mains connection as well as the extension cable used must also comply with these regulations.

When working with this electric tool and during temporary use outdoors, the device must be connected to **a residual current circuit breaker** with a trigger current of 30 mA or less.

Important information
In the event of overloading, the motor will switch itself off. After a cool-down period (time varies) the motor can be switched back on again.

Damaged electrical connection cable
The insulation on electrical connection cables is often damaged.

This may have the following causes:
- Pressure points, where connection cables are passed through windows or doors.
- Kinks where the connection cable has been improperly fastened or routed.
- Places where the connection cables have been cut due to being driven over.
- Insulation damage due to being ripped out of the wall outlet.
- Cracks due to the insulation ageing.

Such damaged electrical connection cables must not be used and are life-threatening due to the insulation damage.
Check the electrical connection cables for damage regularly. Ensure that the connection cables are disconnected from electrical power when checking for damage.

Electrical connection cables must comply with the applicable VDE and DIN provisions. Only use connection cables with the designation H05VV-F.
The printing of the type designation on the connection cable is mandatory.

Connection type X
If the mains connection cable of this device is damaged, it must be replaced with a special connection lead available from the manufacturer or its aftersales service.

AC motor
- The mains voltage must be 230 V~.
- Extension cables up to 25 m long must have a cross-section of 1.5 mm2.

Connections and repair work on the electrical equipment may only be carried out by electricians.

Please provide the following information in the event of any enquiries:
- Type of current for the motor
- Machine data - type plate
- Engine data - type plate

12. Cleaning and maintenance

Pull out the mains plug before carrying out any adjustments, maintenance or repair work!

⚠ Have maintenance and repair tasks that are not described in this operating manual, carried out by our service centre. Use only original parts. Let the device cool down before all maintenance and cleaning tasks. There is a risk of burns!
Each time before using the device, check it for obvious defects such as loose, worn or damaged parts, or that screws or other parts are tight. Replace damaged parts.

Cleaning
Do not use cleaning agents or solvents. Chemical substances could damage the plastic parts of the device. Never clean the device under running water.
- Clean the device thoroughly after each use.
- Clean the ventilation holes and the surface of the device with a soft brush or cloth.
- Remove swarf, dust and dirt with a vacuum cleaner if necessary.
- Lubricate the moving parts regularly.
- Do not allow any lubricants to come into contact with switches, V-belts, drive pulleys and drill lifting arms.

Maintenance
Setting the laser, Fig. 23+27
Clamp a drill bit in the chuck (12). The laser forms a crosshair in the centre of the drill. If the laser line does not meet in the centre of the drill, the laser must be adjusted.
Position the drilling table (4) as close as possible to the drill. Loosen the locknuts (G). The laser lines can be adjusted by turning the adjustment screws (H) on both sides.

Set the laser lines such that they cross in the middle of the drill tip.

Setting the spindle return spring, Fig. 25
The spindle return spring may have to be set, as it's tension has changed and therefore, the spindle moves back too quickly or too slowly.

1. Lower the table for more space to work.
2. Work on the left of the drill.
3. Insert a screwdriver into the front groove (L) and keep this in position.
4. Use an open-ended spanner (Size 19) to remove the outer nut (O)
5. With the screwdriver still in the groove, loosen the inner nut (N) until the notch (K) releases from the hub (P). **ATTENTION! Springs are tensioned!**
6. Turn the spring cap (M) carefully in an anti-clockwise direction using the screwdriver until you can press the groove into the hub (P).
7. Lower the spindle into the lowest position and keep the spring cap (M) in position. Once the spindle moves up and down as you require, retighten the inner nut (N).
8. If it is too loose, repeat steps 3-5. If it is too tight, in reverse order
9. Use an open-ended spanner to secure the outer nut (O) against the inner nut (N). **NOTE:** Do not over-turn and do not limit the range of movement of the spindle!

Service information
With this product, it is necessary to note that the following parts are subject to natural or usage-related wear, or that the following parts are required as consumables.
Wearing parts*: Carbon brushes, V-belts, drill bits

* may not be included in the scope of supply!

Spare parts and accessories can be obtained from our Service Centre. To do this, scan the QR code on the front page.

13. Storage

Store the device and its accessories in a dark, dry and frost-free place that is inaccessible to children. The optimum storage temperature lies between 5 and 30 °C. Store the tool in its original packaging.
Cover the tool to protect it from dust or moisture. Store the operating manual with the tool.

14. Disposal and recycling

Notes for packaging

The packaging materials are recyclable. Please dispose of packaging in an environmentally friendly manner.

Notes on the electrical and electronic equipment act [ElektroG]

Waste electrical and electronic equipment does not belong in household waste, but must be collected and disposed of separately!

- Used batteries or rechargeable batteries that are not installed permanently in the old appliance must be removed non-destructively before disposal. Their disposal is regulated by the battery law.
- Owners or users of electrical and electronic devices are legally obliged to return them after use.
- The end user is responsible for deleting their personal data from the old device being disposed of!
- The symbol of the crossed-out dustbin means that waste electrical and electronic equipment must not be disposed of with household waste.
- Waste electrical and electronic equipment can be handed in free of charge at the following places:
  - Public disposal or collection points (e.g. municipal works yards)
  - Points of sale of electrical appliances (stationary and online), provided that dealers are obliged to take them back or offer to do so voluntarily.
  - Up to three waste electrical devices per type of device, with an edge length of no more than 25 centimetres, can be returned free of charge to the manufacturer without prior purchase of a new device from the manufacturer or taken to another authorised collection point in your vicinity.
  - Further supplementary take-back conditions of the manufacturers and distributors can be obtained from the respective customer service.
- If the manufacturer delivers a new electrical appliance to a private household, the manufacturer can arrange for the free collection of the old electrical appliance upon request from the end user. Please contact the manufacturer's customer service for this.

- These statements only apply to devices installed and sold in the countries of the European Union and which are subject to the European Directive 2012/19/EU. In countries outside the European Union, different regulations may apply to the disposal of waste electrical and electronic equipment.

15. Troubleshooting

Warning:
Always switch the machine off and pull the plug out of the socket prior to troubleshooting.

Fault	Possible cause	Remedy
The axle moves into its starting position too quickly or too slowly	The spring pre-tension is set incorrectly.	Set the pre-tension, see “Setting the spindle return spring”.
The chuck keeps loosening from the spindle despite being reattached.	Dirt, grease or oil on the spindle or on the inside of the chuck.	Use a household detergent to clean the surface of the spindle and chuck. Also see “Installing the chuck”.
High noise level during operation	Incorrect V-belt tension.	Set the V-belt tension again. Also see “Setting the speed and V-belt tension”.
	The spindle is too dry.	Test the spindle.
	The pulley on the spindle is loose.	Check that the nuts on the pulley are tight and re-tighten if necessary.
	The pulley on the motor is loose.	Tighten the set screw on the motor pulley.
The drill bit wears out	Incorrect speed.	Change the speed. Also see “Selecting the speed and V-belt tension”.
	No chips come out of the hole.	Move the drill bit out of the hole regularly in order to pull the chips out.
	The drill bit is blunt.	Sharpen the drill bit.
	Insufficient downward pressure.	Increase the downward pressure.
The drill bit slips or the hole is not round	Hard places in the wood or the length and angle of the drill bit is different.	Sharpen the drill bit.
	The drill bit is bent.	Replace the drill bit.
The drill bit gets stuck in the workpiece	The workpiece and drill bit are twisted or the downward pressure is too great.	Place something underneath the workpiece or secure it. Also see “Positioning the workpiece”.
	Insufficient V-belt tension	Set the V-belt tension. Also see “Selecting the speed and V-belt tension”.

The drill bit drifts and vibrates excessively	The drill bit is bent.	Use a straight drill bit.
	The spindle bearing is worn excessively.	Have the spindle bearing replaced.
	The drill is not centred in the chuck.	Check the centring. Also see “Inserting the tool into the chuck”
	Chuck is not firmly fixed.	Correctly fix the chuck. Also see “Installing the chuck”

Значение символов на устройстве

В данном руководстве используются символы, чтобы привлечь ваше внимание к потенциальным опасностям. Необходимо полностью понимать символы безопасности и сопровождающие их пояснения. Предупреждения сами по себе не устраняют опасность и не могут заменить надлежащие меры по предотвращению несчастных случаев.

	Предупреждение! Несоблюдение этих требований может привести к смерти, травме или повреждению инструмента!
	Предупреждение об опасном электрическом напряжении
	Предупреждение о выбрасывании деталей на большой скорости
	Предупреждение - порезы
	Перед использованием устройства внимательно прочтите руководство по эксплуатации и инструкции по технике безопасности. Строго соблюдайте все инструкции при работе с устройством.
	Надевайте защитные очки!
	Используйте средства защиты органов слуха!
	При скоплении пыли используйте респираторы!
	Не оставляйте длинные волосы распущенными. Используйте сетку для волос.
	Не надевайте перчатки.
	Берегите оборудование от влаги. Не подвергайте машину воздействию дождя.
CE	Изделие соответствует применимым европейским директивам.

содержание: **страница:**

1. Введение 24
2. Описание устройства 24
3. Комплект поставки 25
4. Правильное использование 25
5. Инструкции по технике безопасности 25
6. Технические данные 29
7. Распаковка 30
8. Перед первым использованием 30
9. Сборка 30
10. Эксплуатация 31
11. Электрическое подключение 33
12. Очистка и техническое обслуживание 34
13. Хранение 35
14. Утилизация и переработка 35
15. Устранение неисправностей 36
16. Декларация о соответствии 39

1. Введение

Производитель:
Scheppach GmbH
Günzburger Straße 69
D-89335 Ихенхаузен

Уважаемый клиент!
Мы надеемся, что использование нового инструмента приносит вам удовольствие и помогает добиться успеха.

Примечание.
В соответствии с действующим законодательством об ответственности за качество продукции производитель данного устройства не несет ответственности за ущерб, нанесенный устройству или вызванный устройством, возникший в результате:

- неправильного обращения;
- несоблюдения руководства по эксплуатации;
- ремонта, выполненного третьими лицами или неавторизованными специалистами;
- установки неоригинальных запасных частей или использования неоригинальных компонентов при замене запасных частей;
- неправильного использования;
- отказов в работе электрической системы в случае несоблюдения электрических правил и положений Немецкой ассоциации электрических, электронных и информационных технологий (VDE): 0100, DIN 57113 / VDE 0113.

Примечание.
Перед сборкой и вводом в эксплуатацию прочтите весь текст руководства по эксплуатации.
Данное руководство по эксплуатации призвано помочь вам ознакомиться с устройством и использовать его по назначению.
В него включены важные инструкции по безопасной, правильной и экономичной эксплуатации устройства, по предотвращению опасностей, по минимизации затрат на ремонт и простоев, а также по повышению надежности и продлению срока службы устройства.
Помимо инструкций по технике безопасности, изложенных в настоящем руководстве по эксплуатации, вы также должны соблюдать правила, применимые к эксплуатации устройства в вашей стране. Храните руководство по эксплуатации вместе с устройством в пластиковом чехле, защищенном от грязи и влаги.
Весь обслуживающий персонал должен ознакомиться с руководством и строго соблюдать его во время работы.
Устройство может использоваться только персоналом, прошедшим обучение по его использованию и проинструктированным о связанных с ним опасностях. Это устройство могут использовать лица, достигшие установленного минимального возраста.
Помимо инструкций по технике безопасности, изложенных в настоящем руководстве по эксплуатации, и отдельных правил вашей страны, необходимо также соблюдать общепризнанные технические правила, касающиеся эксплуатации подобных машин.
Мы не несем ответственности за несчастные случаи или ущерб, возникшие из-за несоблюдения данного руководства и инструкций по технике безопасности.

2. Описание устройства

1. Основание машины
2. Стойка
3. Зажимная ручка
4. Сверлильный стол
5. Двигатель
6. Рычаг регулировки скорости
7. Крышка клинового ремня
8. Переключатель аварийной остановки
9. Переключатель
10. Ручка
11. Складной защитный кожух для стружки
12. Патрон для сверла (изображение может отличаться)
13. Роликовая опора
14. Барашковые винты
15. Цифровой дисплей
16. Переключатель лазера
17. Головка машины
18. Переключатель рабочей лампы
19. Вращающееся кольцо шкалы
20. Рукоятка
21. Коническая оправка
22. Держатель сверлильного стола
23. Шестигранные болты
24. Рабочая лампа
25. Шестигранный болт держателя сверлильного стола
26. Монтажные отверстия

A. Шестигранный гаечный ключ
B. Конусный ключ
C. Шестигранный ключ 4 мм
D. Шестигранный ключ 3 мм

3. Комплект поставки

- 1 сверлильный станок
- 1 сверлильный стол
- 4 ручки
- 1 складной защитный кожух для стружки
- 2 барашковых винта
- 4 шестигранных болта
- 1 зажимная ручка
- Шестигранный ключ 13 мм
- Шестигранный ключ 14 мм
- 1 шестигранный гаечный ключ
- 1 клиновой затвор
- 1 патрон
- 1 стойка
- 1 основание машины
- 1 рукоятка
- 1 коническая оправка
- 1 держатель сверлильного стола
- 1 роликовая опора
- 1 руководство по эксплуатации

4. Правильное использование

Настольный сверлильный станок предназначен для сверления отверстий в металле, дереве, пластике и плитке. Можно использовать сверла с прямым хвостовиком диаметром от 3 мм до 16 мм.

Устройство предназначено только для самостоятельного использования. Оно не предназначено для постоянного коммерческого использования. Устройство не предназначено для использования лицами младше 16 лет. Детям до 16 лет разрешается пользоваться устройством только под присмотром. Производитель не несет ответственности за ущерб, вызванный неправильным использованием или неправильной эксплуатацией.

Категорически запрещается демонтировать, модифицировать или изменять назначение защитных кожухов на машине или устанавливать другие защитные кожуха.
Обратите внимание, что наше оборудование не предназначено для использования в коммерческих или промышленных целях.

Мы не даем никаких гарантий, если устройство используется в коммерческих или промышленных целях или для эквивалентной работы.

5. Инструкции по технике безопасности

⚠ ПРЕДУПРЕЖДЕНИЕ - Ознакомьтесь со всей информацией по технике безопасности, инструкциями, иллюстрациями и техническими данными для этого электроинструмента.
Несоблюдение всех перечисленных ниже инструкций может привести к поражению электрическим током, пожару и/или серьезным травмам.

Сохраните все предупреждения и инструкции для дальнейшего использования.
Термин «электроинструмент», используемый в инструкциях по технике безопасности, относится к электроинструментам, работающим от сети (с сетевым кабелем) и от аккумулятора (без сетевого кабеля).

Безопасность на рабочем месте

a. **Содержите свое рабочее место в чистоте и обеспечьте хорошее освещение.**
Загроможденные или темные места способствуют несчастным случаям.
b. **Не используйте электроинструменты во взрывоопасной среде, например, в присутствии легковоспламеняющихся жидкостей, газов или пыли.**
Электроинструменты создают искры, которые могут воспламенить пыль или пары.
c. **Не допускайте детей и посторонних лиц к работающему электроинструменту.**
Отвлекающие факторы могут привести к потере контроля.

Электробезопасность

a. **Вилки электроинструментов должны соответствовать розетке.**
Никогда не модифицируйте вилку каким-либо образом. Не используйте никакие переходные вилки с заземленными электроинструментами. Использование немодифицированных вилок и соответствующих розеток снизят риск поражения электрическим током.
b. **Избегайте контакта тела с заземленными поверхностями, такими как трубы, обогреватели, плиты и холодильники.**

Риск поражения электрическим током повышается, если ваше тело заземлено.

c. **Не подвергайте электроинструменты воздействию дождя или влаги.**
Попадание воды в электроинструмент увеличивает риск поражения электрическим током.

d. **Не используйте кабель для других целей, например, для переноски или подвешивания электроинструмента или для вытаскивания вилки из розетки.**
Держите кабель вдали от источников тепла, масла, острых краев или движущихся частей устройства. Поврежденные или скрученные кабели увеличивают риск поражения электрическим током.

e. **Если вы работаете с электроинструментом на открытом воздухе, используйте только те удлинители, которые также подходят для использования на открытом воздухе.**
Использование удлинительного кабеля, подходящего для использования на открытом воздухе, снижает риск поражения электрическим током.
Для использования вне помещений используйте только одобренные и соответствующим образом маркированные удлинительные кабели. Используйте кабельные катушки только в развернутом виде.

f. **Если эксплуатация электроинструмента во влажном месте неизбежна, для защиты электропитания используйте автоматический выключатель остаточного тока со значением тока срабатывания 30 мА или менее.**
Использование автоматического выключателя защиты от короткого замыкания снижает риск поражения электрическим током.

Личная безопасность

a. **Будьте бдительны, следите за своими действиями и руководствуйтесь здравым смыслом при работе с электроинструментом. Не пользуйтесь электроинструментом, если вы устали или находитесь под воздействием наркотиков, алкоголя или лекарств.**
Небрежность при использовании электроинструментов может привести к серьезным травмам.

b. **Используйте средства индивидуальной защиты. Всегда надевайте защитные очки.**
Использование средств индивидуальной защиты, таких как защитные пылевые маски, нескользящая защитная обувь, защитная каска или средства защиты органов слуха, в зависимости от типа и назначения электроинструмента, снижает риск травм.

c. **Предотвращайте непреднамеренный запуск. Перед подключением к источнику питания и/или аккумуляторной батарее, а также перед поднятием или переноской инструмента убедитесь, что переключатель находится в выключенном положении.**
При переноске электроинструментов не держите палец на переключателе и не подавайте электропитание на электроинструменты, когда они уже включены, во избежание несчастных случаев.

d. **Перед включением электроинструмента снимите все регулировочные или гаечные ключи.**
Попадание инструмента или гаечного ключа во вращающуюся часть устройства может привести к травмам.

e. **Сохраняйте равновесие.**
Всегда сохраняйте устойчивое положение и равновесие. Это позволяет лучше контролировать электроинструмент в непредвиденных ситуациях.

f. **Одевайтесь правильно. Не надевайте свободную одежду и украшения. Держите волосы, одежду и перчатки подальше от движущихся частей.**
Свободная одежда, украшения или длинные волосы могут попасть в движущиеся части.
При работе на открытом воздухе рекомендуется использовать резиновые перчатки и противоскользящую обувь.
Соберите длинные волосы в сетку для волос.

g. **Если есть возможность установки устройств для удаления и сбора пыли, убедитесь, что они подключены и используются правильно. Использование пылеулавливающих устройств может снизить опасность, связанную с пылью.**

h. **Не позволяйте приобретенному опыту частого использования инструментов усыпить вашу бдительность и заставить вас пренебречь принципами безопасности при работе с инструментами.**
Неосторожное действие может привести к серьезной травме за доли секунды.

Использование электроинструментов и уход за ними

a. **Не перегружайте устройство.**
Используйте подходящий для ваших целей электроинструмент. Подходящий электроинструмент выполнит работу лучше и безопаснее с той скоростью, на которую он рассчитан.

b. **Не пользуйтесь электроинструментом, если переключатель не включает и не выключает его. Любой электроинструмент, который невозможно контролировать с помощью переключателя, опасен и должен быть отремонтирован.**

c. **Перед выполнением любых регулировок, заменой принадлежностей или хранением электроинструмента отсоедините вилку от источника питания и/или снимите аккумуляторную батарею (если она съемная) с электроинструмента.**
Эти меры предосторожности предотвратят непреднамеренное включение электроинструмента.

d. **Храните неиспользуемые электроинструменты в недоступном для детей месте.**
Не позволяйте лицам, не знакомым с электроинструментом или данными инструкциями, работать с электроинструментом. Электроинструменты опасны в руках неподготовленных пользователей.
Неиспользуемые электроинструменты следует хранить в сухом, приподнятом или закрытом месте, недоступном для детей.

e. **Поддерживайте в порядке электроинструменты и принадлежности.**
Проверьте, правильно ли функционируют движущиеся части, не застревают ли они, а также нет ли поломок или повреждений, которые могут отрицательно повлиять на работу электроинструмента. В случае повреждения электроинструмента отремонтируйте его перед использованием. Многие несчастные случаи происходят из-за плохого обслуживания электроинструментов.

f. **Следите за тем, чтобы режущие инструменты оставались чистыми и острыми. Правильно обслуживаемые режущие инструменты с острыми режущими кромками реже заедают и легче в управлении.**

g. **Используйте электроинструмент, принадлежности, насадки и т. д. в соответствии с данными инструкциями и** с учетом условий работы и характера предстоящей работы. Использование электроинструмента для операций, отличных от предусмотренных, может привести к возникновению опасной ситуации.

h. **Держите ручки и поверхности захвата сухими, чистыми и свободными от масла и смазки.** Скользкие ручки и поверхности захвата не позволяют безопасно обращаться с инструментом и контролировать его в непредвиденных ситуациях.

Обслуживание

a. **Ремонт вашего электроинструмента должен выполняться только квалифицированными специалистами и только с использованием оригинальных запасных частей.**
Это обеспечит безопасность электроинструмента.

Инструкции по технике безопасности при работе с настольными сверлильными станками

- **Следите за тем, чтобы предупреждающие знаки на электроинструменте всегда оставались читаемыми.**
- **Закрепите электроинструмент на твердой, ровной и горизонтальной поверхности.** Если электроинструмент проскальзывает или шатается, вы не сможете направить насадку инструмента равномерно и безопасно.
- **Содержите рабочую поверхность в чистоте, за исключением обрабатываемой заготовки.** Острые края сверлильной стружки и других предметов могут стать причиной травм.
Смеси материалов особенно опасны. Легкая металлическая пыль может загореться или взорваться.
- **Перед началом работы установите правильную скорость. Скорость должна соответствовать диаметру сверления и обрабатываемому материалу.** Если скорость установлена неправильно, насадка инструмента может застрять в заготовке.
- **Направляйте насадку инструмента на заготовку только во включенном состоянии.** В противном случае существует риск того, что насадка инструмента застрянет в заготовке и увлечет за собой заготовку. Это может привести к травмам.
- **Не помещайте руки в зону сверления во время работы электроинструмента.** При контакте с насадкой инструмента существует опасность травмы.

- **Никогда не удаляйте сверлильную стружку из зоны сверления во время работы электроинструмента.** Всегда возвращайте приводной блок в исходное положение и выключайте электроинструмент.
- **Не удаляйте сверлильную стружку голыми руками.** Особую опасность представляют горячие и острые металлические стружки.
- **Разбивайте длинные куски сверлильной стружки, прерывая процесс сверления поворотом колеса в обратном направлении.** Длинные куски сверлильной стружки представляют опасность травм.
- **Держите ручки сухими и чистыми и следите, чтобы на них не было масла и смазки.** Жирные, покрытые маслом ручки могут быть скользкими и привести к потере контроля.
- **Для фиксации заготовки на месте используйте зажимные устройства. Не работайте с заготовками, которые слишком малы для фиксации на месте.**
  Если вы держите заготовку в руке, вы не сможете остановить ее вращение и, следовательно, избежать получения травмы.
- **Не пытайтесь сверлить заготовку, которая не имеет плоской поверхности, без подходящей опоры.**
- **Никогда не начинайте сверлить, прижав сверло к заготовке.**
- **Немедленно выключите электроинструмент, если насадка для инструмента заблокирована.** Насадка для инструмента блокируется, если:
  - электроинструмент перегружен или
  - наклоняется в обрабатываемой заготовке.
- **Не прикасайтесь к насадке инструмента после работы, пока она не остынет.** Насадка инструмента сильно нагревается во время работы.
- **Регулярно проверяйте кабель и ремонтируйте поврежденные кабели только в авторизованном сервисном центре. Замените поврежденные удлинительные кабели.** Это обеспечит безопасность электроинструмента.
- **Храните неиспользуемый электроинструмент в безопасном месте. Место хранения должно быть сухим и запираемым.** Это предотвращает повреждение электроинструмента при хранении или эксплуатацию неопытными людьми.
- **Никогда не оставляйте электроинструмент до его полной остановки.** Движущиеся насадки инструменты могут стать причиной травм.
- **Не пользуйтесь электроинструментом с поврежденным кабелем. Не прикасайтесь к поврежденному кабелю и выньте вилку из розетки, если кабель был поврежден во время работы.** Повреждение кабеля увеличивает риск поражения электрическим током.
- **Соблюдайте инструкции по смазке и замене инструмента.**

Внимание: Лазерное излучение. Не смотрите на луч лазера класса 2.

Защитите себя и окружающую среду от несчастных случаев, приняв соответствующие меры предосторожности!

- Не смотрите прямо на лазерный луч без очков.
- Никогда не смотрите на путь луча.
- Никогда не направляйте лазерный луч на отражающие поверхности, людей или животных. Даже лазерный луч с низкой мощностью может вызвать повреждение глаз.
- Внимание! Применение методов, не указанных здесь, может привести к опасному радиационному облучению.
- Никогда не открывайте лазерный модуль. Может произойти неожиданное облучение луча.
- Если изделие не используется в течение длительного периода времени, батареи следует извлечь.
- Лазер нельзя заменять другим типом лазера.
- Ремонт лазера может выполняться только производителем лазера или его уполномоченным представителем.

⚠ **ПРЕДУПРЕЖДЕНИЕ!** Этот электроинструмент во время работы генерирует электромагнитное поле. При определенных обстоятельствах это поле может нарушить работу активных или пассивных медицинских имплантатов. Чтобы предотвратить риск серьезных или смертельных травм, мы рекомендуем лицам с медицинскими имплантатами проконсультироваться со своим врачом и производителем медицинского имплантата перед работой с электроинструментом.

Остаточные риски

Данная машина изготовлена в соответствии с современными и общепризнанными правилами технической безопасности. Однако в процессе эксплуатации могут возникнуть отдельные остаточные риски.

- Опасность для здоровья из-за электрического тока при использовании ненадлежащих электрических соединительных кабелей.
- При этом, несмотря на соблюдение всех мер предосторожности, некоторые неочевидные остаточные риски все еще могут сохраняться.
- Остаточные риски можно свести к минимуму, если соблюдать «Инструкции по технике безопасности» и «Руководство по правильному использованию», а также все руководства по эксплуатации.
- Не подвергайте машину излишней нагрузке: слишком большое давление при сверлении быстро приведет к повреждению сверла. Это приведет к снижению производительности машины при обработке и точности реза.
- Избегайте случайного запуска машины: нельзя нажимать кнопку включения при включении вилки в розетку.
- Используйте инструмент, рекомендованный в данном руководстве. В этом случае ваше сверло обеспечит оптимальную производительность.
- Держите руки подальше от рабочей зоны во время работы машины.

Перед выполнением настройки или технического обслуживания выключите устройство и выньте вилку из розетки.

6. Технические данные

Номинальное входное напряжение	230–240 В~ 50 Гц
Номинальная мощность	750 Вт / S2 10 мин
Скорость двигателя	1450 об/мин
Выходная скорость (плавно регулируемая)	440 - 2580 об/мин
Адаптер патрона	B16
Конус сверлильного шпинделя	MT2
Патрон	1 - 16 мм
Размер сверлильного стола	240 x 240 мм
Размер опорной плиты	410 x 250
Регулировка угла наклона	45° - 0° - 45°
Глубина сверления	80 мм
Диаметр стойки	65 мм
Размеры машины Д x Ш x В	540 x 390 x 950 мм
Вес	38,5 кг
Класс лазера	2
Длина волны лазера	650 мм
Мощность лазера	1 мВт

Возможны технические изменения!

Шум

Значения шума определены в соответствии со стандартом EN 62841.

Уровень звукового давления в режиме ожидания L_{pA}	72,1 дБ
Погрешность K_{pA}	3 дБ
Уровень звуковой мощности в режиме ожидания L_{WA}	84,2 дБ
Погрешность K_{WA}	3 дБ

Надевайте наушники.

Чрезмерный шум может привести к потере слуха.
Вышеуказанные значения уровня шума были измерены в соответствии со стандартизированной процедурой испытаний и могут использоваться для сравнения одного электроинструмента с другим.
Указанные значения выбросов устройства также можно использовать для первоначальной оценки нагрузки.

Предупреждение:

- Значения уровня шума и вибрации могут отличаться от указанных значений при фактическом использовании электроинструмента в зависимости от типа и способа использования электроинструмента, а также от типа обрабатываемой заготовки.
- Постарайтесь свести уровень стресса к минимуму. Например, ограничьте время работы.

При этом необходимо учитывать все части рабочего цикла (например время, когда электроинструмент выключен, или время, когда он включен, но не работает под нагрузкой).

7. Распаковка

- Откройте упаковку и осторожно извлеките устройство.
- Снимите упаковочный материал, а также упаковочные и транспортные защитные приспособления (если имеются).
- Проверьте полноту комплекта поставки.
- Проверьте устройство и его комплектующие на предмет повреждений, полученных при транспортировке.
- По возможности сохраняйте упаковку до истечения гарантийного срока.

ВНИМАНИЕ
Устройство и упаковка не являются детскими игрушками! Не позволяйте детям играть с пластиковыми пакетами, пленками или мелкими деталями! Существует опасность удушья!

8. Перед первым использованием

Перед каждым использованием всегда проверяйте:

- Переключатель, включая переключатель аварийной остановки для правильной работы.
- Перед использованием всегда проводите визуальный осмотр.
- Проверьте защитные устройства, электрические элементы управления, электрические кабели и винтовые соединения, в частности, на наличие повреждений и надежность крепления. При необходимости замените поврежденные детали перед эксплуатацией машины.
- Перед запуском машины убедитесь, что зажимной рычаг стола затянут.
- Убедитесь, что сверло надежно закреплено в патроне.
- Снимите ключ патрона с зубчатых патронов. Перед включением устройства проверьте, извлечен ли ключ патрона.

9. Сборка

Стойка и основание машины, Рис. 4

1. Поставьте основание машины (1) на землю или на верстак.
2. Установите стойку (2) на опорную плиту так, чтобы отверстия на стойке (2) совпали с отверстиями на опорной плите (1).
3. Вверните четыре шестигранных болта (23), чтобы закрепить стойку в опорной плите, и затяните их с помощью шестигранного гаечного ключа (A).

Сборка сверлильного стола, Рис. 7

1. Вставьте сверлильный стол (4) в держатель сверлильного стола (22).
2. Используйте зажимную ручку (3) для фиксации сверлильного стола (4).

Установка головки машины и стойки, Рис. 8

1. Установите головку машины (17) на стойку (2).
2. Совместите шпиндель сверла со столом и опорной плитой и затяните шестигранные винты, расположенные сбоку головки машины. (Шестигранный ключ, 4 мм / C)

Установка ручки, Рис. 9+10

1. Плотно закрутите три ручки (10) в резьбу кронштейна ручки. Для этого используйте шестигранный гаечный ключ (A).
2. Для регулировки скорости закрутите рычаг регулировки скорости (6) в кронштейн ручки. Для этого используйте шестигранный гаечный ключ (A).

Установка складного защитного кожуха для стружки и патрона сверла, Рис. 11+12+13

1. Наденьте складной защитный кожух для стружки (11) на шпиндель головки машины и закрепите его крестообразной отверткой.
2. Резким толчком вставьте коническую оправку (21) в патрон сверла (12).
3. Затем вставьте коническую оправку (21) в шпиндель сверла. Для этого введите патрон сверла (12) вместе с конусом (21) в шпиндель до упора, а затем поверните его, пока он не войдет немного дальше в шпиндель. Теперь вставьте патрон сверла (12) вместе с конусом в шпиндель. Проверьте, что он затянут.

Примечание. Для защиты от коррозии все оголенные детали обильно смазываются на заводе. Перед установкой патрона сверла (12) на шпиндель обе детали необходимо полностью очистить от смазки с помощью экологически чистого растворителя, чтобы гарантировать оптимальную передачу мощности.

Настройка машины (Рис. 26)
Перед запуском машины сверло необходимо установить на твердой поверхности. Для этого используйте два крепежных отверстия (26) в опорной пластине. Убедитесь, что к машине имеется свободный доступ для эксплуатации, а также для проведения работ по регулировке и техническому обслуживанию.

Примечание. Крепежные винты следует затягивать только таким образом, чтобы не допустить натяжения или деформации опорной плиты. Риск поломки при больших нагрузках.

На что обратить внимание перед вводом в эксплуатацию
Убедитесь, что напряжение в сети соответствует напряжению, указанному на заводской табличке. Подключайте машину только к розетке с правильно установленным защитным контактом. Сверлильный станок оснащен устройством отключения при нулевом напряжении, которое защищает оператора от непреднамеренного повторного запуска после падения напряжения. В этом случае машину необходимо включить снова.

10. Эксплуатация

⚠ Внимание!
Перед первым использованием убедитесь, что устройство полностью собрано!

Выключатель АВАРИЙНОЙ ОСТАНОВКИ, рис. 1
Переключатель аварийной остановки (8) срабатывает сразу после нажатия и выключает машину.
Не используйте обычно переключатель аварийной остановки (8) для остановки машины.

ВНИМАНИЕ! Даже после нажатия переключателя аварийной остановки (8) шпиндель сверла продолжает вращаться в течение нескольких секунд в зависимости от установленной скорости.
При сверлении следует помнить, что если давление слишком высокое, сверло преждевременно износится и может даже сломаться или застрять в отверстии. В случае заклинивания немедленно остановите главный приводной двигатель, нажав переключатель аварийной остановки (8).

Переключатель, Рис. 14
Для включения нажмите зеленый переключатель «I» (9), машина запустится. Для выключения нажмите красную кнопку «O» (9), устройство выключится.
Не перегружайте устройство.
Если шум двигателя во время работы снижается, двигатель слишком сильно нагружен.
Не перегружайте устройство до такой степени, приводящей к остановке двигателя. Во время работы всегда стойте перед машиной.

Установка инструмента в патрон
При замене инструмента всегда проверяйте, что вилка вынута из розетки. В патроне (12) можно зажимать только цилиндрические инструменты с указанным максимальным диаметром вала. Используйте только неповрежденные и острые инструменты. Не используйте инструменты с поврежденными валами или деформированные или поврежденные каким-либо иным образом инструменты.
В целях вашей безопасности используйте только те принадлежности и дополнительное оборудование, которые указаны в руководстве по эксплуатации или рекомендованы или указаны производителем.
Если настольный сверлильный станок заклинил, выключите станок и верните сверло в исходное положение.

Обращение с быстродействующим патроном сверла
Настольный сверлильный станок оснащен быстродействующим патроном. Инструменты можно менять без использования дополнительного ключа патрона. Для этого просто вставьте его в быстродействующий патрон сверла и надежно зажмите его вручную.

Использование инструментов с коническим хвостовиком, Рис. 15
Настольный сверлильный станок имеет конус сверлильного шпинделя. Для использования инструментов с коническим валом (MT2) выполните следующие действия:
- Опустите патрон в нижнее положение.
- Выньте конический вал с помощью прилагаемого конического ключа (B), следя за тем, чтобы инструмент не упал на землю.
- Резко вставьте новый инструмент с коническим валом в конус сверлильного шпинделя и проверьте, плотно ли он закреплен.

Регулировка скорости, Рис. 1, 22
Скорость машины можно плавно регулировать.
Внимание!
- **Скорость можно менять только при работающем двигателе.**
- **Не перемещайте рычаг регулировки скорости (6) резко, устанавливайте скорость медленно и равномерно, пока машина работает на холостом ходу.**
- **Убедитесь, что машина двигается свободно (уберите заготовки, сверла и т. д.).**

Скорость можно плавно регулировать с помощью рычага регулировки скорости (6). Установленная скорость отображается в оборотах в минуту на цифровом дисплее (15).
Внимание! Никогда не включайте сверло, если открыта крышка клинового ремня. Перед тем как открыть крышку, всегда вынимайте вилку из розетки. Никогда не прикасайтесь к клиновому ремню во время его работы.

Ограничитель глубины сверления, Рис. 16
Шпиндель сверла оснащен кольцом вращающейся шкалы (19) для установки глубины сверления. Начинайте работу только когда он неподвижен.
- Вдавливайте шпиндель сверла вниз, пока кончик сверла не ляжет на заготовку.
- Ослабьте зажимной винт и поверните кольцо шкалы вперед до упора.
- Поверните кольцо шкалы назад на нужную глубину сверления и зафиксируйте его зажимным винтом.

Внимание! При установке глубины сверления цилиндрического отверстия необходимо прибавить длину кончика сверла.

Установка наклона сверлильного стола, Рис. 17
- Ослабьте шестигранный болт (25) под сверлильным столом (4).
- Установите сверлильный стол (4) под нужным углом.
- Снова затяните шестигранный болт (25), чтобы зафиксировать сверлильный стол (4) в этом положении.

Установка высоты сверлильного стола, Рис. 18/19
- Ослабьте зажимную ручку (3).
- Переместите сверлильный стол (4) в желаемое положение с помощью рукоятки (20).
- Затяните зажимную ручку (3).

Сверлильный стол и роликовая опора, Рис. 20
- После освобождения зажимной ручки (3) сверлильный стол (4) можно вращать.
- Роликовую опору (13) можно вытащить после ослабления барашковых винтов (14).

Натяжение заготовки
Всегда надежно зажимайте заготовки с помощью тисков машины (не входят в комплект поставки) или подходящего зажимного оборудования. Никогда не держите заготовки руками!

При сверлении заготовка должна иметь возможность перемещения на сверлильном столе (4), чтобы обеспечить самоцентрирование. Всегда закрепите заготовку от проворачивания. Лучший способ сделать это — прижать заготовку или тиски к неподвижному упору.
Внимание! Металлические детали должны быть закреплены так, чтобы их невозможно было вытащить. В зависимости от заготовки правильно отрегулируйте высоту и наклон. Между верхней частью заготовки и кончиком сверла должно быть достаточное расстояние.

Использование лазера, Рис. 21, 23
Включение: Чтобы включить лазер, переведите переключатель лазера (16) в положение «I». На обрабатываемую заготовку проецируются две лазерные линии, пересечение которых указывает на центр кончика сверла.
Выключение: Установите переключатель (16) в положение «0».

Использование рабочей лампы, Рис. 21, 24
Примечание. Всегда обеспечивайте хорошее освещение на рабочем месте.
Включение: Установите переключатель рабочей лампы (18) в положение «I», чтобы включить рабочую лампу (24).
Выключение: Установите переключатель рабочей лампы. (18) в положение «0».
Рабочие скорости
Убедитесь, что скорость сверления правильная. Это зависит от диаметра сверла и материала.

Список ниже поможет вам выбрать скорости для различных материалов.

Указанные значения скорости являются лишь ориентировочными.

Диаметр сверла	Чугун	Сталь	Нержавеющая сталь	Алюминий	Древесина
3	2200	2100	1200	4500	3000
4	1700	1800	1000	4000	2600
5	1550	1500	800	3500	2150
6	1400	1200	600	3000	1800
7	1200	1000	450	2500	1400
8	1000	800	360	2000	1100
9	910	650	270	1600	850
10	825	500	220	1200	650
11	740	450	200	1050	575
12	650	400	180	900	500
13	610	370	165	800	435
14	575	340	150	700	370
16	500	300	140	580	300

Зенковка и центровое сверление
С помощью этого настольного сверлильного станка вы также можете выполнять зенковку или пилотное сверление. Обратите внимание, что зенкование необходимо выполнять на минимальной скорости, тогда как для центрового отверстия требуется высокая скорость.

Обработка древесины
Обратите внимание, что при обработке древесины необходимо использовать соответствующее устройство для удаления пыли, поскольку древесная пыль может быть вредна для здоровья. При выполнении работ, сопровождающихся образованием пыли, надевайте подходящую защитную маску от пыли.

Металлообработка
При сверлении металлов используйте подходящую охлаждающую смазку, чтобы уменьшить износ инструмента и накопление тепла в заготовке.

ВНИМАНИЕ! Избегайте контакта оборудования с кожей и надевайте защитные очки!

11. Электрическое подключение

Электрический двигатель установлен и готов к работе. Подключение соответствует применимым стандартам VDE и DIN. Электрическая сеть заказчика и используемый удлинительный кабель также должны соответствовать следующим правилам.

При работе с данным электроинструментом и при временном использовании на открытом воздухе устройство должно быть подключено к **автоматическому выключателю остаточного тока** с током срабатывания 30 мА или менее.

Важная информация
В случае перегрузки двигатель автоматически отключится. После периода охлаждения (время варьируется) двигатель можно снова включить.

Поврежденные электрические соединительные кабели
Изоляция электрических соединительных кабелей часто повреждается.

Это может происходить по следующим причинам:
- Точки давления, где соединительные кабели проходят через окна или двери.
- Перегибы в местах неправильного крепления или прокладки соединительного кабеля.
- Места. где соединительные кабели были перебиты из-за наезда транспортного средства.
- Повреждение изоляции из-за выдергивания из настенной розетки.
- Трещины из-за старения изоляции.

Не используйте электрические соединительные кабели с такими дефектами, так как поврежденная изоляция представляет угрозу для жизни.
Регулярно проверяйте электрические соединительные кабели на предмет повреждений. При проверке на предмет повреждений убедитесь, что соединительные кабели отключены от электрической сети.

Электрические соединительные кабели должны соответствовать применимым стандартам VDE и DIN. Используйте только соединительные кабели с маркировкой «H05VV-F».
Обозначение назначения соединительного кабеля является обязательным.

Тип подключения X
Если соединительный кабель питания данного устройства поврежден, его необходимо заменить специальным соединительным кабелем, который можно приобрести у производителя или в его сервисной службе.

Электродвигатель переменного тока
- Напряжение в сети должно быть 230 В~.
- Удлинительные кабели длиной до 25 м должны иметь поперечное сечение 1,5 мм².

Подключения и ремонтные работы на электрооборудовании могут выполнять только электрики.

В случае возникновения вопросов, предоставьте следующую информацию:
- Тип тока для двигателя.
- Данные оборудования — заводская табличка.
- Данные двигателя — заводская табличка.

12. Очистка и техническое обслуживание

Перед выполнением любых работ по регулировке, техническому обслуживанию или ремонту выньте вилку из розетки!

⚠ Работы по техническому обслуживанию и ремонту, не описанные в настоящем руководстве по эксплуатации, должны выполняться в нашем сервисном центре. Используйте только оригинальные части. Перед выполнением любых работ по техническому обслуживанию и чистке дайте устройство остыть. Существует риск ожогов!
Каждый раз перед использованием устройства проверяйте его на наличие очевидных дефектов, таких как ослабленные, изношенные или поврежденные детали, а также проверяйте затяжку винтов и других деталей. Замените поврежденные детали.

Очистка
Не используйте чистящие средства или растворители. Химические вещества могут повредить пластиковые детали устройства. Никогда не чистите устройство под проточной водой.
- Тщательно очищайте устройство после каждого использования.
- Очистите вентиляционные отверстия и поверхность устройства мягкой щеткой или тканью.
- При необходимости удалите стружку, пыль и грязь пылесосом.
- Регулярно смазывайте движущиеся части.
- Не допускайте попадания смазочных материалов на переключатели, клиновые ремни, приводные шкивы и подъемные рычаги сверлильного оборудования.

Обслуживание
Настройка лазера, Рис. 23+27
Зажмите сверло в патроне (12). Лазер формирует перекрестие в центре сверла. Если лазерная линия не совпадает с центром сверла, необходимо отрегулировать лазер.
Расположите сверлильный стол (4) как можно ближе к сверлу. Ослабьте контргайки (G). Лазерные линии можно отрегулировать, поворачивая регулировочные винты (H) с обеих сторон.

Установите лазерные линии так, чтобы они пересекались в центре кончика сверла.

Установка возвратной пружины шпинделя, Рис. 25
Возможно, необходимо отрегулировать возвратную пружину шпинделя, поскольку ее натяжение изменилось, и поэтому шпиндель движется назад слишком быстро или слишком медленно.
1. Опустите стол, чтобы освободить больше места для работы.
2. Работайте слева от сверла.
3. Вставьте отвертку в передний паз (L) и удерживайте ее в этом положении.
4. Используйте гаечный ключ с открытым зевом (размер 19), чтобы снять внешнюю гайку (O).
5. Удерживая отвертку в пазу, ослабляйте внутреннюю гайку (N) до тех пор, пока выемка (K) не выйдет из ступицы (P). **ВНИМАНИЕ! Пружины натянуты!**
6. Осторожно поверните крышку пружины (M) против часовой стрелки с помощью отвертки, пока не сможете вдавить паз во ступицу (P).
7. Опустите шпиндель в самое нижнее положение и удерживайте пружинный колпачок (M) на месте. Как только шпиндель переместится вверх и вниз так, как вам нужно, снова затяните внутреннюю гайку (N).
8. Если он слишком ослаблен, повторите шаги 3–5. Если будет слишком туго, повторите эту процедуру в обратном порядке

9. Используйте гаечный ключ с открытым зевом, чтобы закрепить внешнюю гайку (O) на внутренней гайке (N). **ПРИМЕЧАНИЕ.** Не переворачивайте и не ограничивайте диапазон движения шпинделя!

Информация по обслуживанию

В отношении данного изделия необходимо учитывать, что следующие детали подвержены естественному или связанному с использованием износу, и что следующие детали требуются в качестве расходных материалов.

Изнашиваемые детали*: Угольные щетки, клиновые ремни, сверла

* могут не входить в комплект поставки!

Запасные части и аксессуары можно приобрести в нашем сервисном центре. Для этого отсканируйте QR-код на первой странице.

13. Хранение

Храните устройство и его принадлежности в темном, сухом, защищенном от мороза и недоступном для детей месте. Оптимальная температура хранения — от 5 до 30 °C. Храните инструмент в оригинальной упаковке.

Накройте инструмент, чтобы защитить его от пыли и влаги. Храните руководство по эксплуатации вместе с инструментом.

14. Утилизация и переработка

Информация об упаковке

Упаковочные материалы подлежат вторичной переработке. Утилизируйте упаковку экологически безопасным способом.

Примечание в соответствии с «Законом об электрическом и электронном оборудовании» [ElektroG]

Отходы электрического и электронного оборудования не относятся к бытовым отходам. Их необходимо собирать и утилизировать отдельно!

- Использованные батареи или аккумуляторы, которые не установлены на постоянной основе в старом устройстве, перед утилизацией необходимо извлечь неразрушающим способом. Их утилизация регулируется законом о батареях.
- Владельцы или пользователи электрических и электронных устройств обязаны по закону вернуть их после использования.
- Конечный пользователь несет ответственность за удаление своих личных данных со старого устройства, которое подлежит утилизации!
- Символ перечеркнутого мусорного бака означает, что отработанное электрическое и электронное оборудование нельзя утилизировать вместе с бытовыми отходами.
- Отходы электрического и электронного оборудования можно сдать бесплатно в следующих местах:
  - Общественные пункты утилизации или сбора (например, муниципальные промышленные зоны)
  - Точки продажи электроприборов (стационарные и онлайн), при условии, что продавцы обязаны принять их обратно или предлагают сделать это добровольно.
  - До трех отработанных электроприборов каждого типа с длиной ребра не более 25 сантиметров можно бесплатно вернуть производителю без предварительной покупки нового устройства у производителя или сдачи в другой авторизованный пункт приема в вашем районе.
  - Дополнительные условия возврата от производителей и дистрибьюторов можно получить в соответствующей службе поддержки клиентов.
- Если производитель доставляет новый электрический прибор в частное домохозяйство, производитель может организовать бесплатный вывоз старого электрического прибора по запросу конечного пользователя. Для этого обратитесь в сервисный центр производителя.

- Данные заявления применимы только к устройствам, установленным и продаваемым в странах Европейского Союза и подпадающим под действие Европейской директивы 2012/19/EC. В странах за пределами Европейского Союза могут применяться иные положения относительно утилизации электрических и электронных приборов.

15. Устранение неисправностей

Предупреждение:
Перед устранением неполадок всегда выключайте машину и вынимайте вилку из розетки.

Неисправность	Возможная причина	Решение
Ось возвращается в исходное положение слишком быстро или слишком медленно.	Неправильно установлено предварительное натяжение пружины.	Установите предварительное натяжение, см. «Настройка возвратной пружины шпинделя».
Патрон продолжает отсоединяться от шпинделя, несмотря на повторное присоединение.	Грязь, смазка или масло на шпинделе или внутренней части патрона.	Для очистки поверхности шпинделя и патрона используйте бытовое моющее средство. См. также «Установка патрона».
Высокий уровень шума во время работы	Неправильное натяжение клинового ремня.	Снова отрегулируйте натяжение клинового ремня. См. также «Настройка скорости и натяжения клинового ремня».
	Шпиндель слишком сухой.	Проверьте шпиндель.
	Шкив на шпинделе ослаблен.	Проверьте, затянуты ли гайки на шкиве, при необходимости подтяните их.
	Шкив на двигателе ослаблен.	Затяните установочный винт на шкиве двигателя.
Сверло изнашивается	Неправильная скорость.	Измените скорость. См. также «Выбор скорости и натяжения клинового ремня».
	Из отверстия не вылетает стружка.	Регулярно вынимайте сверло из отверстия, чтобы удалить стружку.
	Сверло затупилось.	Заточите сверло.
	Недостаточное давление вниз.	Увеличьте давление вниз.
Сверло проскальзывает или отверстие не круглое	Твердые места в древесине или разные длина и угол наклона сверла.	Заточите сверло.
	Сверло погнуто.	Замените сверло.

Сверло застревает в заготовке	Заготовка и сверло деформированы или давление вниз слишком велико.	Подложите что-нибудь под заготовку или закрепите ее. См. также «Размещение заготовки».
	Недостаточное натяжение клинового ремня	Отрегулируйте натяжение клинового ремня. См. также «Выбор скорости и натяжения клинового ремня».
Сверло сильно дрейфует и вибрирует	Сверло погнуто.	Используйте прямое сверло.
	Подшипник шпинделя чрезмерно изношен.	Замените подшипник шпинделя.
	Сверло не отцентрировано в патроне.	Проверьте центрирование. См. также «Установка инструмента в патрон»
	Патрон не зафиксирован прочно.	Правильно закрепите патрон. См. также «Установка патрона»

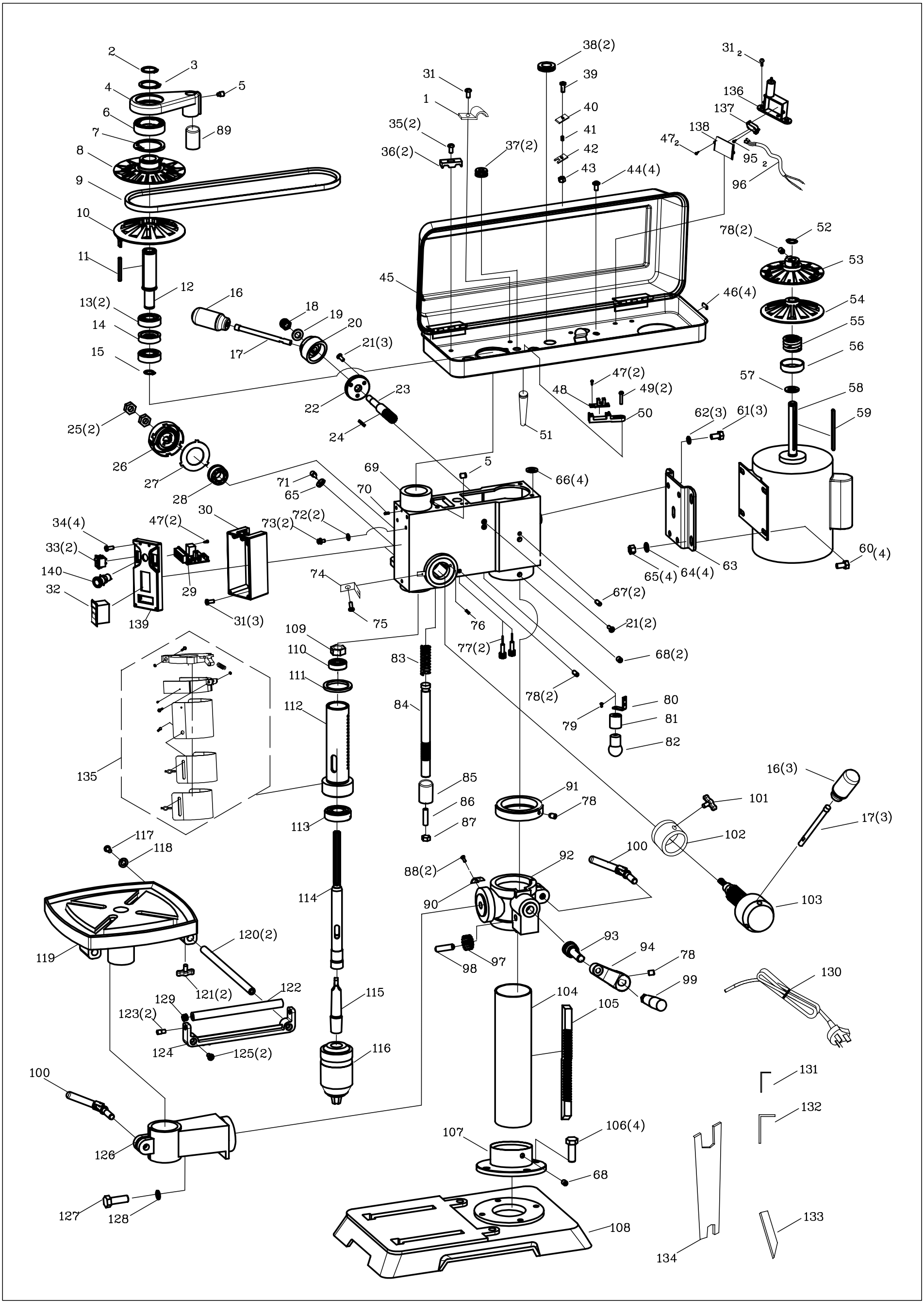
2
3
4
5
6
89
7
8
9
10
11
12
13(2)
14
15
16
17
18
19
20
21(3)
22
23
24
25(2)
26
27
28
31
1
35(2)
36(2)
37(2)
38(2)
39
40
41
42
43
44(4)
45
46(4)
47(2)
48
49(2)
50
51
31 2
136
137
138
47 2
95 2
96
78(2)
52
53
54
55
56
57
58
59
62(3)
61(3)
60(4)
63
64(4)
65(4)
5
66(4)
69
70
71
65
72(2)
73(2)
34(4)
33(2)
140
32
139
29
30
47(2)
31(3)
74
75
76
77(2)
67(2)
21(2)
68(2)
109
110
111
112
113
114
115
116
135
83
84
85
86
87
88(2)
90
91
78
92
100
101
102
103
16(3)
17(3)
78(2)
79
80
81
82
93
94
78
97
98
99
104
105
106(4)
107
68
108
117
118
119
120(2)
121(2)
122
123(2)
129
124
125(2)
100
126
127
128
130
131
132
133
134

EU-Konformitätserklärung Originalkonformitätserklärung
EU Declaration of Conformity
Déclaration de conformité UE

CE

Scheppach GmbH, Günzburger Str. 69, D-89335 Ichenhausen

DE	erklärt folgende Konformität gemäß EU-Richtlinien und Normen für den Artikel
GB	hereby declares the following conformity under the EU Directive and standards for the following article
FR	déclare la conformité suivante selon la directive UE et les normes pour l'article
IT	dichiara la seguente conformità secondo le direttive e le normative UE per l'articolo
ES	declara la conformidad siguiente según la directiva la UE y las normas para el artículo
PT	declara o seguinte conformidade com a Directiva da UE e as normas para o seguinte artigo
NL	verklaart hierbij dat het volgende artikel voldoet aan de daarop betrekking hebbende EU-richtlijnen en normen

Marke / Brand / Marque:	**SCHEPPACH**
Art.-Bezeichnung:	**TISCHBOHRMASCHINE - DP18VARIO**
Article name:	**BENCH DRILL - DP18VARIO**
Nom d'article:	**PERCEUSE À COLONNE D'ÉTABLI - DP18VARIO**
Art.-Nr. / Art. no. / N° d'ident.:	**5906807901**

	2014/29/EU		2004/22/EG		89/686/EWG_96/58/EG
	2014/35/EU		2014/68/EU		90/396/EWG
X	2014/30/EU	X	2011/65/EU*		

X	2006/42/EG
	Annex IV Notified Body: Notified Body No.: Certificate No.:

	2000/14/EG_2005/88/EG
	Noise: measured L_{WA} = xx dB; guaranteed L_{WA} = xx dB
	Annex V
	Annex VI

	2016/1628/EU
	Emission. No:

Standard references:

EN ISO 12100:2010; EN 62841-1:2015; EN 12717:2001+A1:2009; EN IEC 55014-1:2021; EN IEC 55014-2:2021; EN IEC 61000-3-2:2019+A1; EN 6100-3-3:2013+A1

Die alleinige Verantwortung für die Ausstellung dieser Konformitätserklärung trägt der Hersteller.
This declaration of conformity is issued under the sole responsibility of the manufacturer.
Le fabricant assume seul la responsabilité d'établir la présente déclaration de conformité.

* Der oben beschriebene Gegenstand der Erklärung erfüllt die Vorschriften der Richtlinie 2011/65/EU des Europäischen Parlaments und des Rates vom 8. Juni 2011 zur Beschränkung der Verwendung bestimmter gefährlicher Stoffe in Elektro- und Elektronikgeräten.

The object of the declaration described above fulfils the regulations of the directive 2011/65/EU of the European Parliament and Council from 8th June 2011, on the restriction of the use of certain hazardous substances in electrical and electronic equipment.

L'appareil décrit ci-dessus dans la déclaration est conforme aux réglementations de la directive 2011/65/EU du Parlement Européen et du Conseil du 8 juin 2011 visant à limiter l'utilisation de substances dangereuses dans la fabrication des appareils électriques et électroniques.

Ichenhausen, 28.02.2023

i.V.

Signature / Andreas Pecher / Head of Project Management

First CE: 2022
Subject to change without notice

Documents registrar: Ann-Katrin Bloching
Günzburger Str. 69, D-89335 Ichenhausen

Warranty GB

Apparent defects must be notified within 8 days from the receipt of the goods. Otherwise, the buyer loses its rights of claim due to such defects are invalidated. We guarantee for our machines in case of proper treatment for the time of the statutory warranty period from delivery in such a way that we replace any machine part free of charge which provably becomes unusable due to faulty material or defects of fabrication within such period of time. With respect to parts not manufactured by us we only warrant insofar as we are entitled to warranty claims against the upstream suppliers. The costs for the installation of the new parts shall be borne by the buyer. The cancellation of sale or the reduction of purchase price as well as any other claims for damages shall be excluded.

Гарантия RU

Явные дефекты должны быть заявлены в течение 8 дней с момента получения товара. В противном случае права покупателя на рекламации в связи с такими дефектами утрачивают силу. Мы гарантируем для наших машин в случае надлежащего обращения в течение гарантийного срока, установленного законом с момента поставки, что бесплатно заменим любую деталь машины, которая доказано стала непригодной к использованию вследствие дефектного материала или производственных дефектов в течение этого периода. В отношении деталей, не изготовленных нами, мы предоставляем гарантию только в той мере, в какой имеем право на гарантийные требования к вышестоящим поставщикам. Расходы по установке новых деталей несет покупатель. Отмена продажи или уменьшение покупной цены, а также любые другие требования о возмещении убытков исключаются.

ТЕХПОДДЕРЖКА И ГАРАНТИЯ

Импортер: ООО «ВсеИнструменты.ру»
Адрес: Россия, 109451, г. Москва, ул. Братиславская, д. 16, корп.1, пом. 3
Телефон: 8 800 550 37 70
Электронная почта по общим вопросам: info@vseinstrumenti.ru
Электронная почта для официальных претензий: op@vseinstrumenti.ru
Назначенный срок службы: 5 лет
Срок гарантии: 2 года
Страна производства: Китай
Изготовитель: Qingdao Pufafu Import and Export CO., LTD
Дата производства изделия: указана на изделии

Подробная информация о сервисных центрах по РФ доступна на сайте ВсеИнструменты.ру