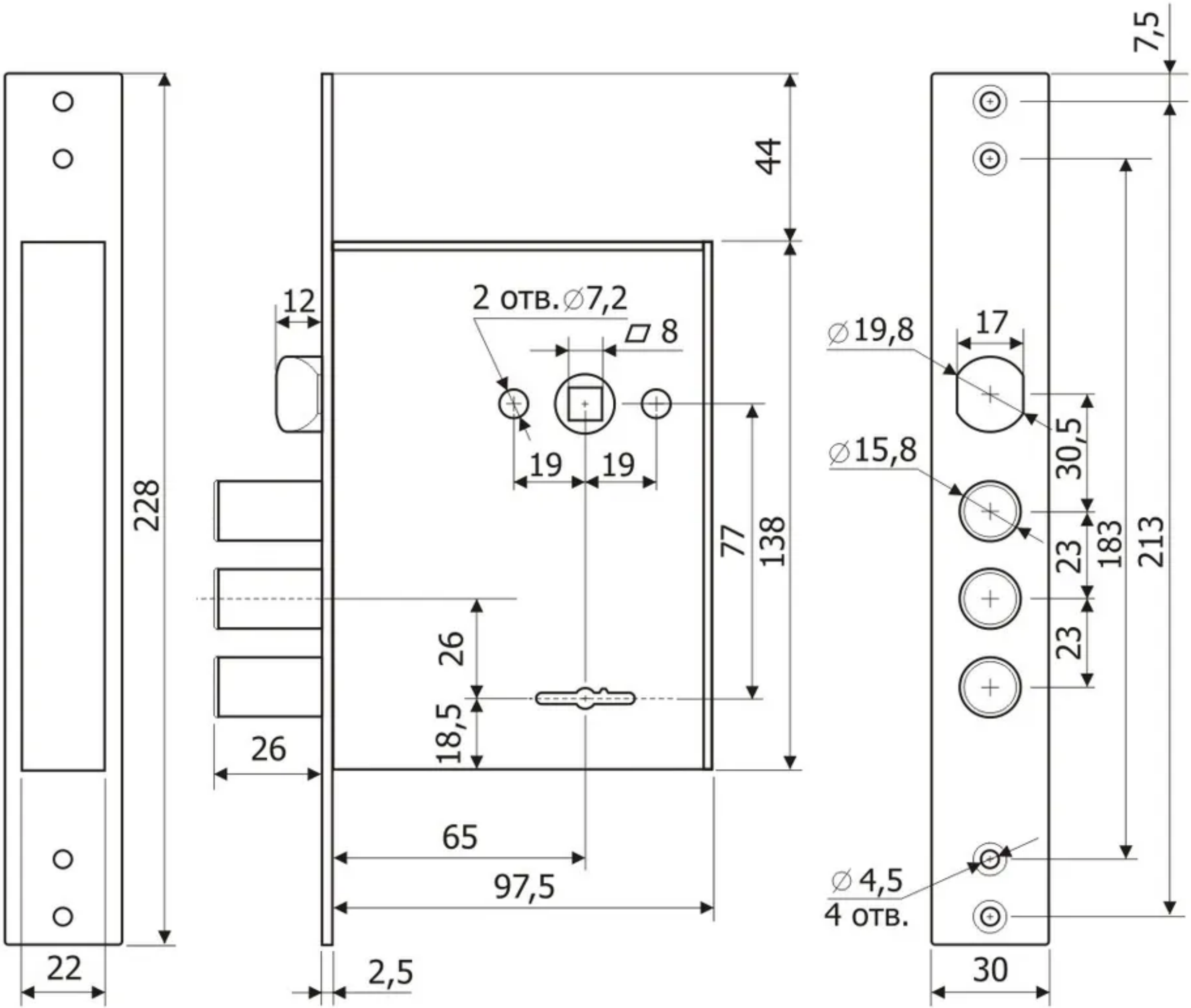
228
22
12
26
2 отв.⌀7,2
▱ 8
19
19
44
77
138
26
18,5
65
97,5
2,5
7,5
⌀19,8
17
⌀15,8
30,5
23
183
213
23
⌀ 4,5
4 отв.
30