Приложение Б, информационное, справочное

Дрель ударная PD-850 (ID 1219). Схема сборки, лист 1 - листов 1

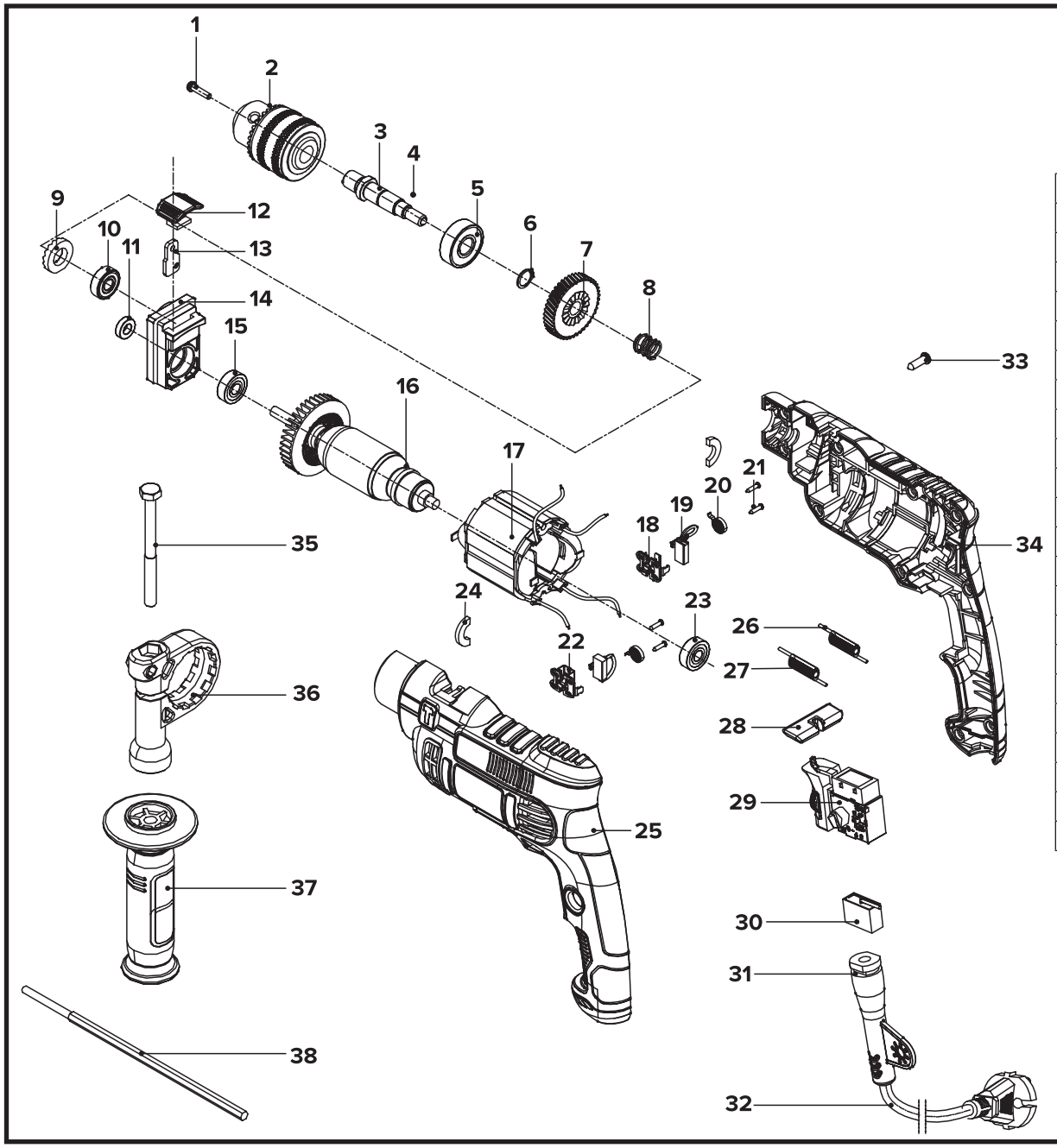

1	Винт М6 × 25
2	Патрон сверлильный
3	Шпиндель
4	Шарик
5	Подшипник 6201-2Z
6	Кольцо стопорное
7	Колесо зубчатое
8	Пружина
9	Полумуфта зубчатая
10	Подшипник 608-2Z
11	Манжета
12	Переключатель
13	Рычаг
14	Корпус
15	Подшипник 608-2RS
16	Ротор
17	Статор
18	Щеткодержатель
19	Щетка угольная
20	Пружина
21	Винт
22	Щеткодержатель
23	Подшипник 627-2Z

24	Полукольцо
25	Корпус (левая половина)
26	Катушка индуктивная
27	Катушка индуктивная
28	Переключатель
29	Выключатель
30	Конденсатор
31	Муфта
32	Кабель электропитания
33	Винт
34	Корпус (правая половина)
35	Болт М8 × 90
36	Зажим
37	Рукоятка
38	Ограничитель