Компрессор автомобильный АС-160-10/35DD. Схема сборки, лист 1 - листов 1

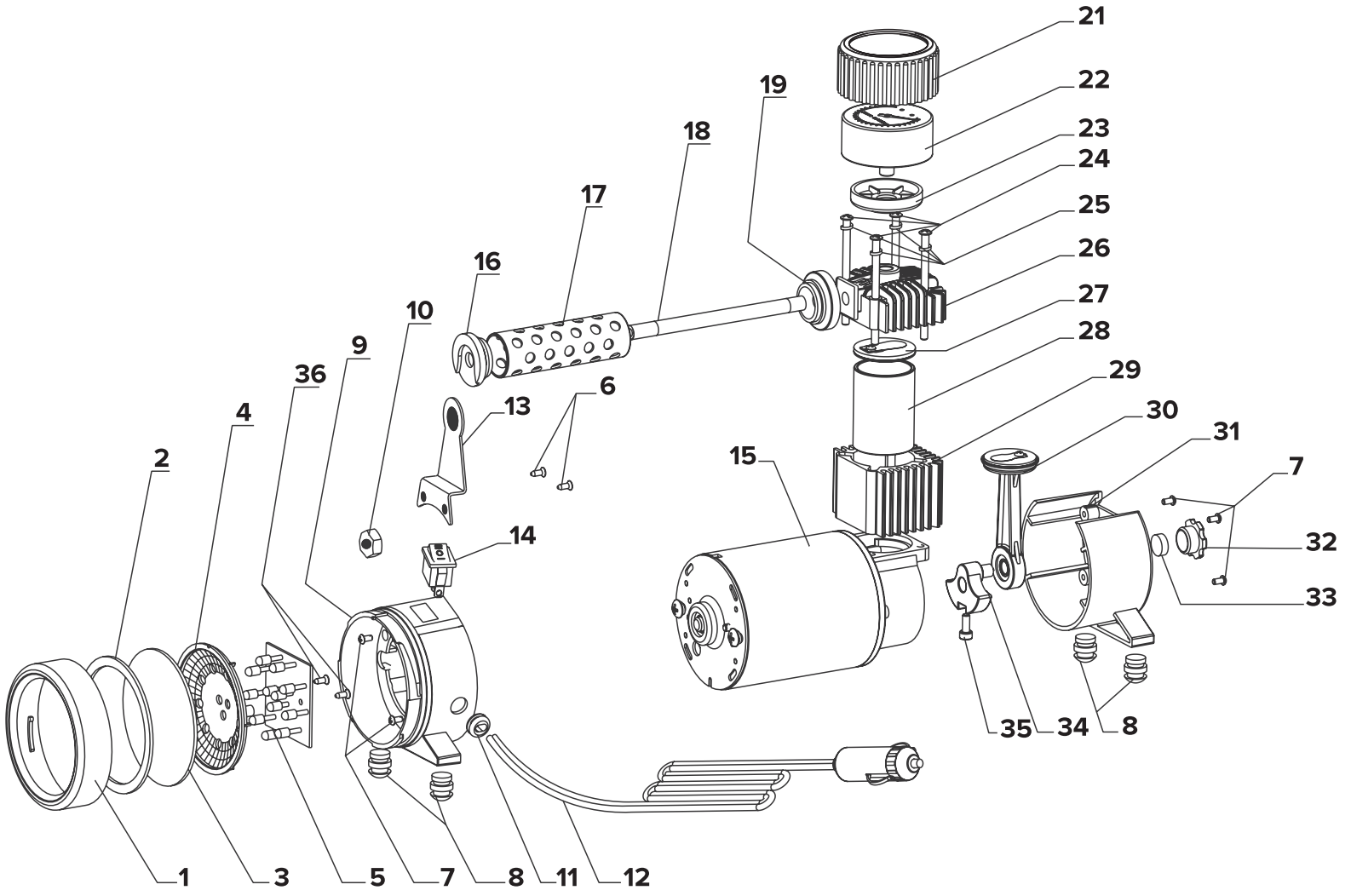

1	Обойма
2	Прокладка
3	Стекло
4	Отражатель
5	Плата светодиодная
6	Винт М4 × 6
7	Винт М3 × 10
8	Опора резиновая
9	Кронштейн передний
10	Гайка М8
11	Втулка
12	Кабель электропитания со штекером
13	Стойка
14	Переключатель трехпозиционный
15	Электродвигатель в сборе
16	Крышка передняя
17	Ручка
18	Трубка
19	Крышка задняя
21	Крышка
22	Манометр
23	Фланец
24	Винт М4 × 62
25	Шайба пружинная 4
26	Головка цилиндра
27	Пластина клапанная
28	Цилиндр
29	Радиатор
30	Шатун с поршнем (в сборе)
31	Кронштейн задний
32	Крышка воздухозаборника
33	Фильтр
34	Вал-эксцентрик
35	Винт М4 × 12
36	Винт М3 × 6