105187, Москва, Измайловское шоссе, 73-Б
8 800 250-8445, +7(495)921-2262, info@rele.ru
https://rele.ru

СИГНАЛИЗАТОР ТРЕВОГ СТ-11М1

ТУ 27.12.24-009-17114305-2024

ИНСТРУКЦИЯ ПО ЭКСПЛУАТАЦИИ

ОБЩИЕ СВЕДЕНИЯ

Сигнализатор тревог СТ-11М1 применяется для быстрой и наглядной оценки состояния параметров, сигналов, аварийных ситуаций, работы важных частей электрической схемы и других технологических процессов. Он имеет 3 индикатора, каждый из которых может иметь один из 3 цветов (красный, желтый, зеленый) и множество комбинаций переключения с одного цвета на другой. Имеет большой диапазон рабочих напряжений — от 12 до 240В постоянного или переменного тока, и может использоваться как обычный индикатор, и как аварийный индикатор с включением сигнала после снятия напряжения. Питание реле и индикаторов должно осуществляться от одного источника питания.

Не использовать как индикатор трехфазной сети!

УСЛОВИЯ ЭКСПЛУАТАЦИИ

Диапазон рабочих температур — от -20 до +45^{0}С.

Воздействие вибраций с ускорением до 1g с частотой до 100Гц, до 2g с частотой до 60 Гц.

Воздействие по сети питания импульсных помех, не превышающих двойную величину напряжения питания и длительностью не более 10мкс.

Степень защиты реле IP40, выводных зажимов — IP20.

Сигнализатор предназначен для монтажа на плоскость и на DIN-рейку.

СТРУКТУРА УСЛОВНОГО ОБОЗНАЧЕНИЯ

СТ - 11 М 1

- Сигнализатор тревог
- Модификация
- Тип корпуса
- Универсальное питание

ИНФОРМАЦИЯ ДЛЯ ЗАКАЗА

✔ Наименование: Сигнализатор тревог СТ-11М1.

✔ Количество изделий: от 1шт.

✔ Ваши контактные данные для согласования условий поставки и последующего получения счёта на оплату.

Способы оформления заказа на поставку:

1) Сайт «Реле и Автоматика» — HTTPS://RELE.RU/ST11M1

2) Онлайн-справочник по ассортименту: @rele_bot или https://rele.market

3) Наш офис в Москве: 8 800 250-8445, +7 495 921-2262, info@rele.ru

ТЕХНИЧЕСКИЕ ХАРАКТЕРИСТИКИ

Сигнализация аварийной ситуации	световая
Напряжение питания, В, переменного и постоянного тока	12 — 240
Допустимое отклонение напряжения питания	12_{-15} — 240^{+10}
Масса, кг, не более	0,15
Потребляемая мощность, Вт, не более	1
Диапазон рабочих температур	от -20 до +45°С
Диапазон температур хранения	от -40 до +80°С
Рабочее положение	произвольное
Сечение присоединяемых проводов	2.5мм^2 /с гильзой 1.5мм^2
Габаритные размеры	17.5х90х66мм

УСТРОЙСТВО И РАБОТА

Сигнализатор тревог размещен в пластмассовом корпусе. На лицевой панели находятся три светодиодных индикатора с программируемыми с помощью DIP-переключателей на боковой стороне корпуса наборами цветов. Перед установкой СТ-11М1 выберите с помощью DIP-переключателей на боковой поверхности сигнализатора необходимый режим работы для каждого светодиодного индикатора в соответствии с таблицей, представленной ниже. Режим работы сигнализатора меняется после снятия питания.

Питание осуществляется подачей напряжения на клеммы А1-А2 12 — 240В переменного или постоянного тока. Если цепи электрической схемы и сигнализатора питаются от одного источника постоянного или переменного тока (от одной фазы в переменной трехфазной сети), то сигналы можно подключать напрямую к клеммам В1, В2, В3.

Если используется аварийный источник питания или разные фазы в трехфазной сети, то сигналы на клеммы В1, В2, В3 необходимо брать от источника питания А1-А2 и использовать «сухие» вспомогательные контакты компонентов электрической схемы, либо через контакты промежуточного реле.

РЕЖИМЫ РАБОТЫ

DIP (B1 B2 B3)	1 2 3: 1 – индикатор B1, 2 – индикатор B2, 3 – индикатор B3		1 2 3: 1 – индикатор B1, 2 – индикатор B2, 3 – индикатор B3	
	Без напряжения	Под напряжением	Без напряжения	Под напряжением
4 7 10 / 5 8 11 / 6 9 12	НЕ ГОРИТ	ЖЁЛТЫЙ	ЖЁЛТЫЙ	НЕ ГОРИТ
4 7 10 / 5 8 11 / 6 9 12	НЕ ГОРИТ	ЗЕЛЁНЫЙ	ЗЕЛЁНЫЙ	НЕ ГОРИТ
4 7 10 / 5 8 11 / 6 9 12	НЕ ГОРИТ	КРАСНЫЙ	КРАСНЫЙ	НЕ ГОРИТ
4 7 10 / 5 8 11 / 6 9 12	ЖЁЛТЫЙ	КРАСНЫЙ	КРАСНЫЙ	ЖЁЛТЫЙ
4 7 10 / 5 8 11 / 6 9 12	ЗЕЛЁНЫЙ	КРАСНЫЙ	КРАСНЫЙ	ЗЕЛЁНЫЙ
4 7 10 / 5 8 11 / 6 9 12	ЗЕЛЁНЫЙ	ЖЁЛТЫЙ	ЖЁЛТЫЙ	ЗЕЛЁНЫЙ
4 7 10 / 5 8 11 / 6 9 12	ЖЁЛТЫЙ	КРАСНЫЙ МИГАЕТ	КРАСНЫЙ МИГАЕТ	ЖЁЛТЫЙ
4 7 10 / 5 8 11 / 6 9 12	ЗЕЛЁНЫЙ	КРАСНЫЙ МИГАЕТ	КРАСНЫЙ МИГАЕТ	ЗЕЛЁНЫЙ

СХЕМА ПОДКЛЮЧЕНИЯ

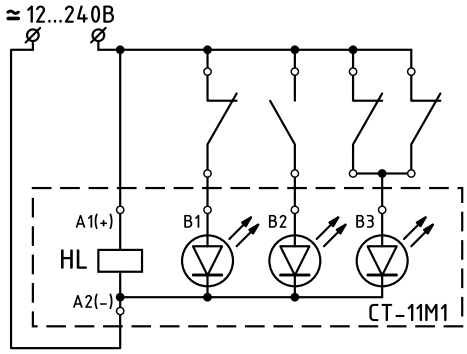

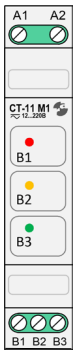

ГАБАРИТНЫЕ И УСТАНОВОЧНЫЕ РАЗМЕРЫ

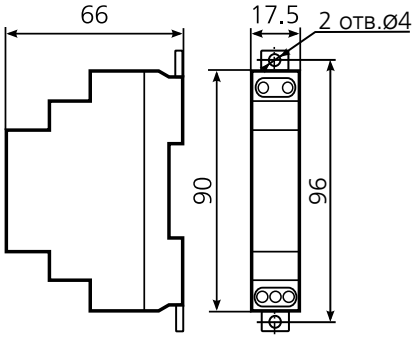

ГАРАНТИЙНЫЕ ОБЯЗАТЕЛЬСТВА

Предприятие-изготовитель гарантирует нормальную работу изделия в течение 2 лет со дня ввода в эксплуатацию при соблюдении условий эксплуатации, но не более 2.5 лет со дня отгрузки потребителю.

При повреждении корпуса и контрольной наклейки претензии не принимаются.

Вносить изменения в конструкцию изделия и комплектующих запрещено.

Производитель имеет право вносить изменения в конструкцию изделия, не ухудшающие технические характеристики.

Изделие проверено и признано годным к эксплуатации.

Дата "_____"_____ 20___ Представитель ОТК _____

М. П.