Приложение Б, информационное, справочное

Насос погружной вибрационный SWP-01/10, SWP-01/16, SWP-01/25. Схема сборки, лист 1 - листов 1

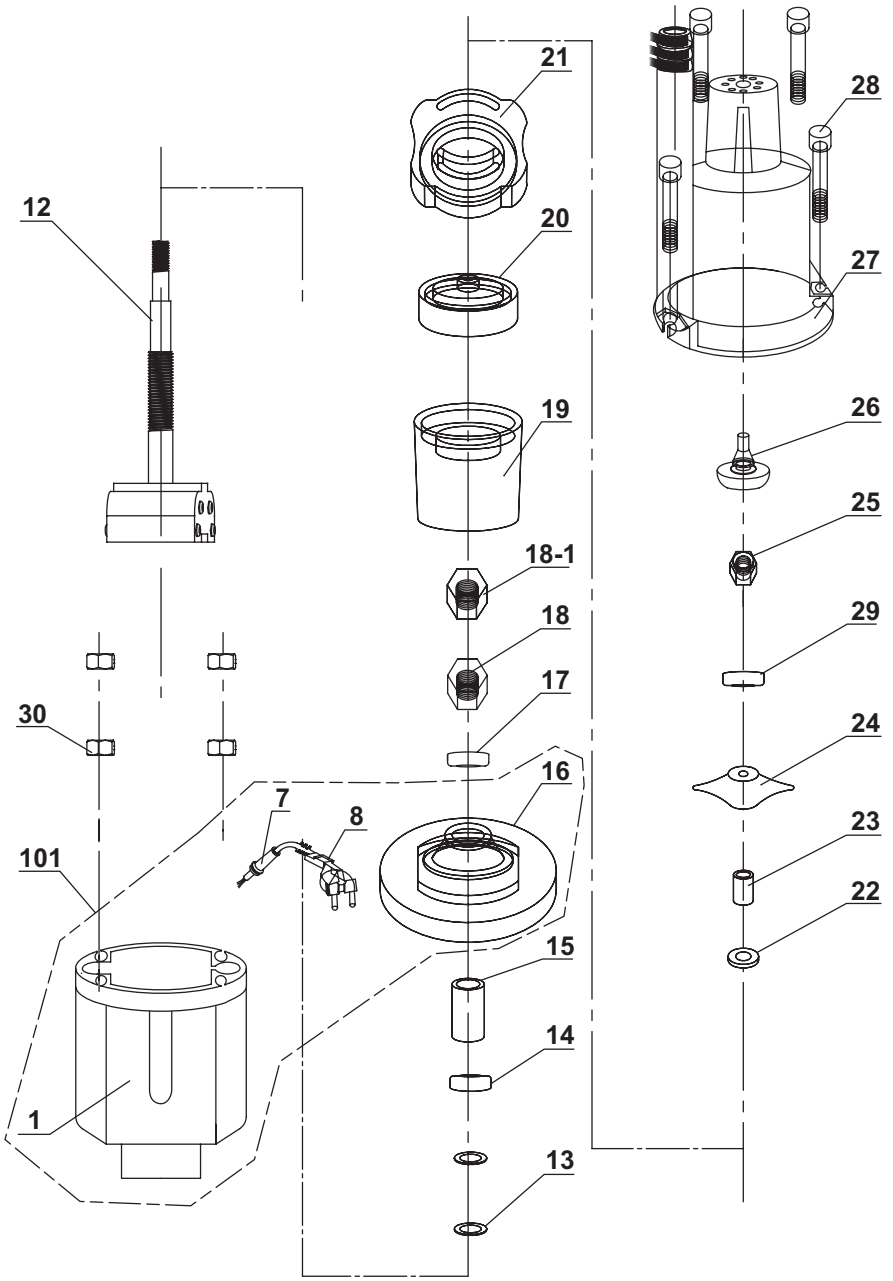

1	Корпус с электромагнитным приводом
7	Муфта сетевого кабеля электропитания
8	Кабель сетевой электропитания с вилкой
12	Ротор
13	Шайба
14	Втулка
15	Втулка
16	Диафрагма резиновая
17	Втулка
18	Гайка
18-1	Гайка
19	Стакан
20	Крышка водонепроницаемая
21	Крышка фиксирующая

22	Шайба
23	Втулка
24	Поршень
25	Гайка
26	Клапан впускной
27	Корпус (верхняя часть)
28	Винт
29	Втулка
30	Гайка
101	Статор в сборе