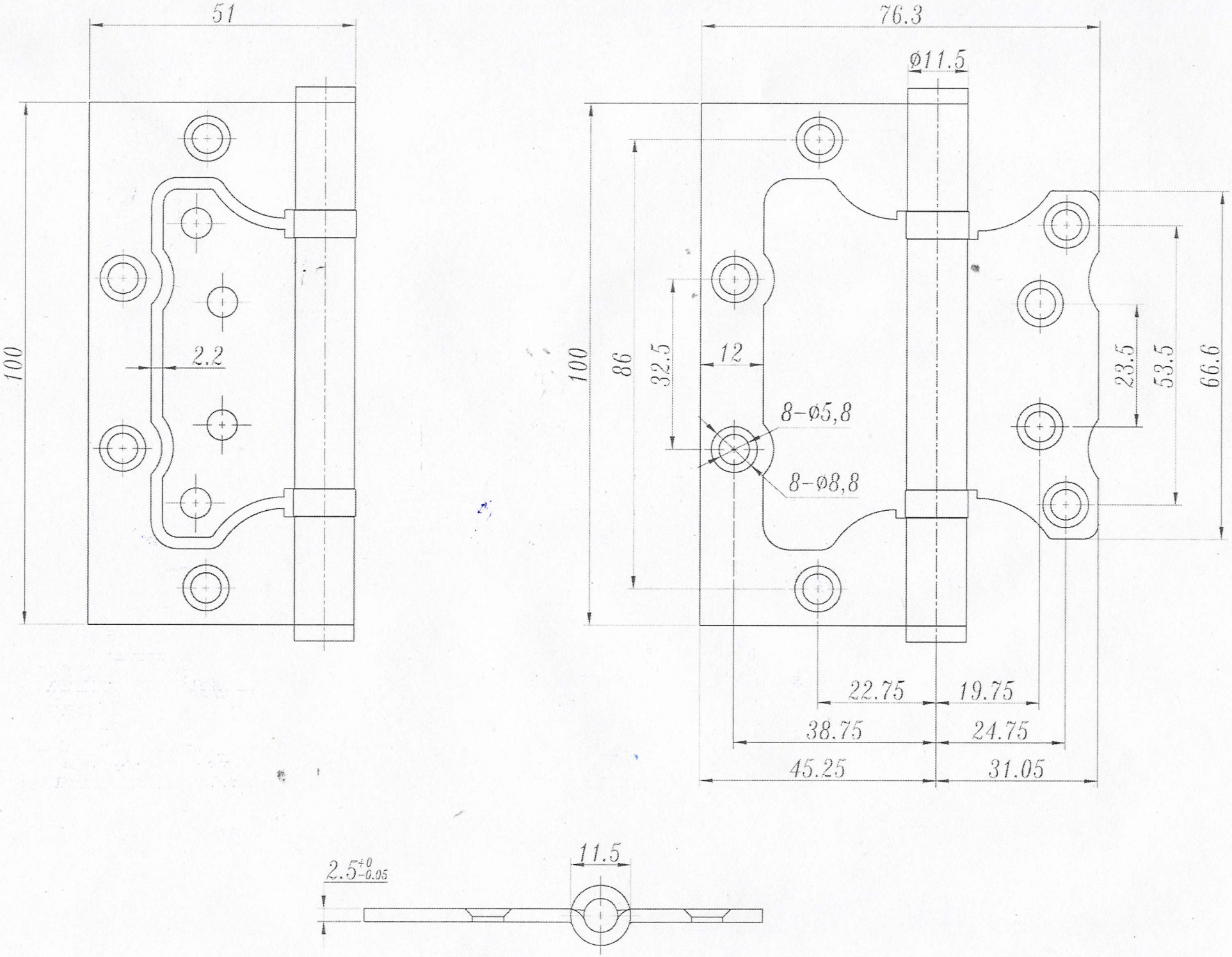
51
100
2.2
76.3
Ø11.5
100
86
32.5
12
8−Ø5,8
8−Ø8,8
23.5
53.5
66.6
22.75
19.75
38.75
24.75
45.25
31.05
11.5
2.5+0 −0.05