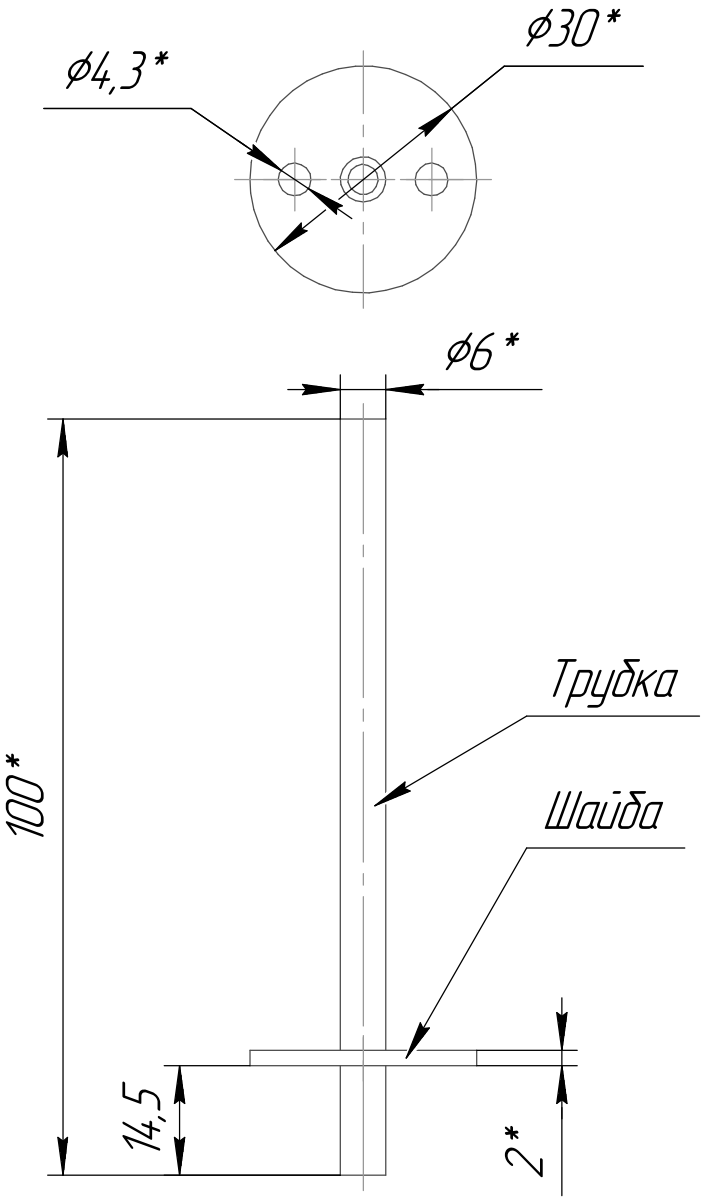

1 Гильза крепится к шайбе посредством лазерной сварки.
2 *Размеры для справок.

					KSHD.PD.100.2024 СБ		
Изм.	Лист	№ докум.	Подп.	Дата	Канальный штуцер датчика перепада давления 100 мм Сборочный чертеж	Лит. / Масса 0,02	Масштаб 1:1
Разраб.							
Пров.							
Т.контр.						Лист	Листов 1
						ООО "РГП"	
Н.контр.							
Утв.							

Перв. примен. | Справ. № | Подп. и дата | Инв. № дубл. | Взам. инв. № | Подп. и дата | Инв. № подл.

Копировал | Формат А4