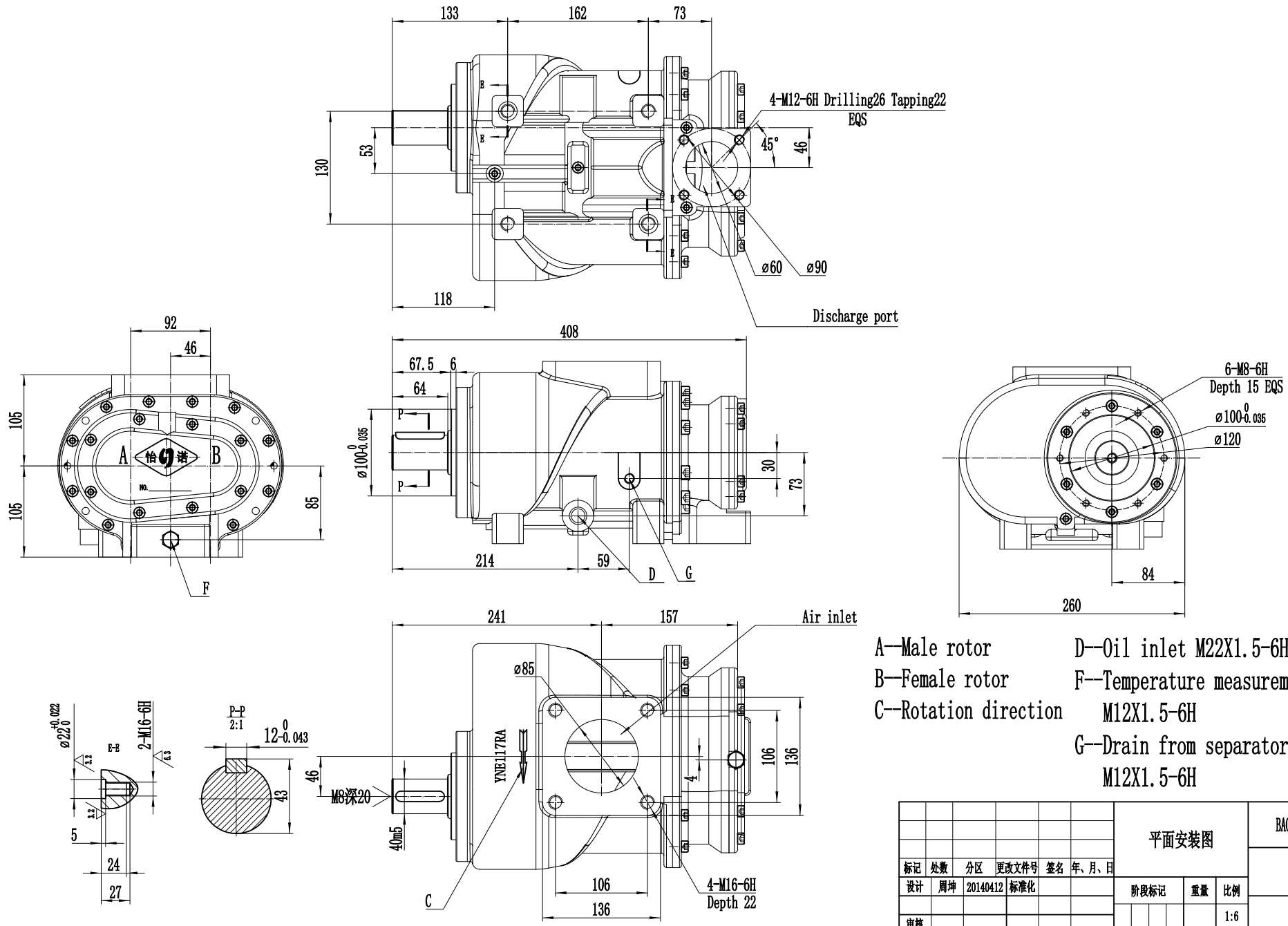

A--Male rotor

B--Female rotor

C--Rotation direction

D--Oil inlet M22X1.5-6H

F--Temperature measurement point M12X1.5-6H

G--Drain from separator M12X1.5-6H

						平面安装图		BAOSI COMPRESSOR
标记	处数	分区	更改文件号	签名	年、月、日			主机
设计	周坤	20140412	标准化			阶段标记	重量	比例
								1:6
审核								YNE117RA
工艺			批准			共 张 第 张	版本号 A/0	