ГЛЦИ.731113.020

Ra 6,3 (√)

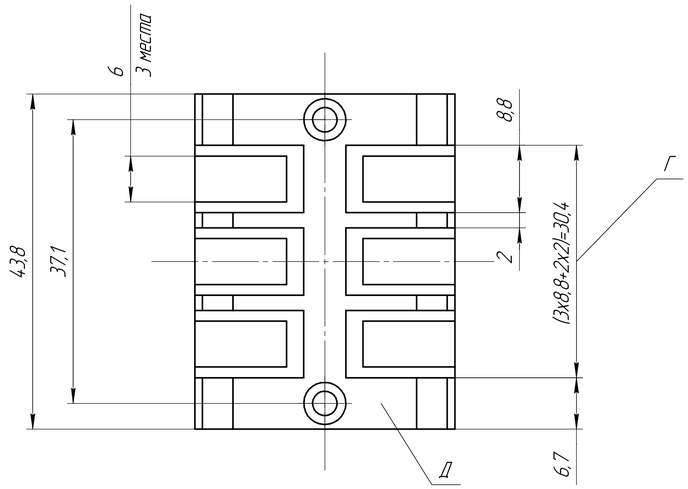

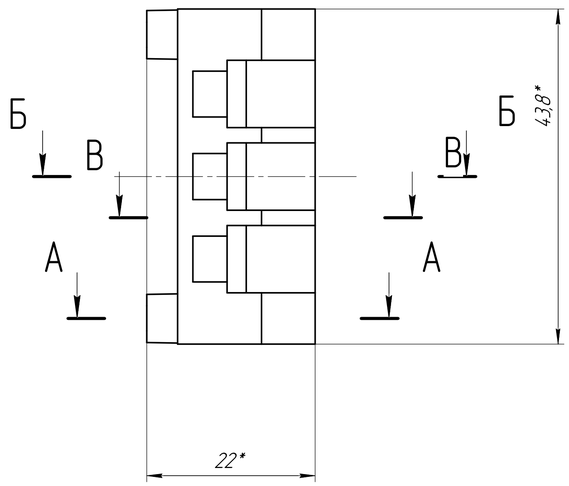

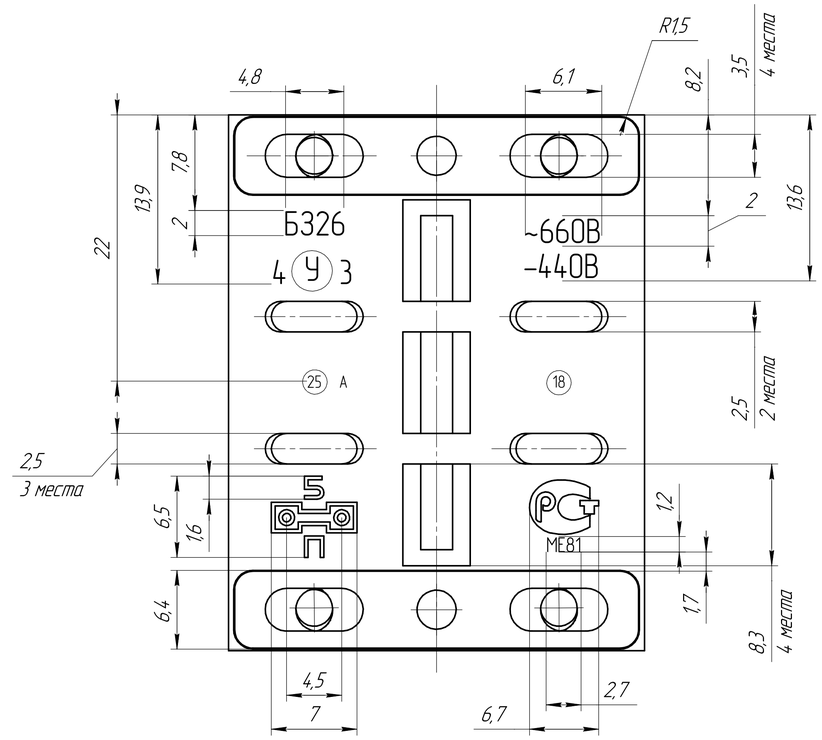

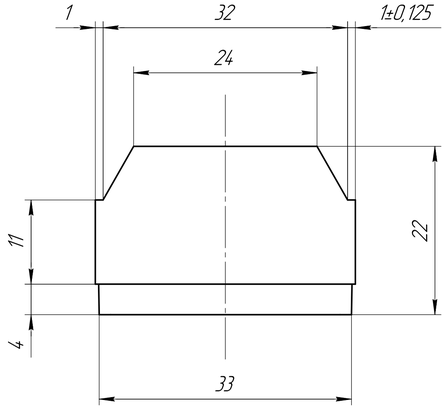

Б–Б

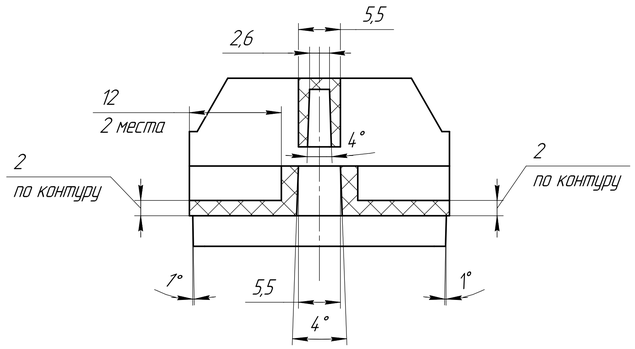

В–В

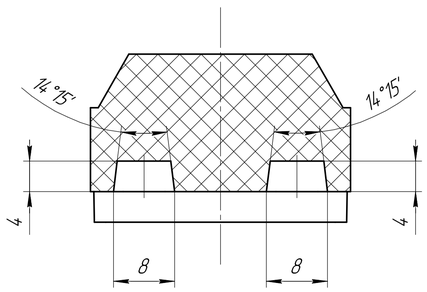

А–А

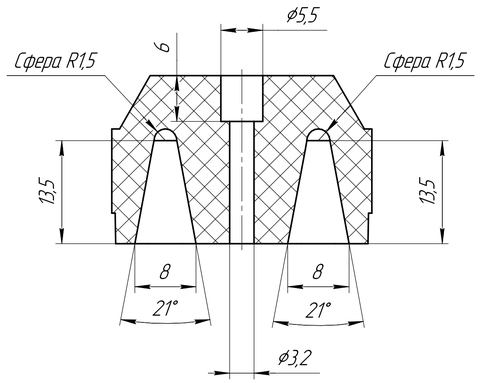

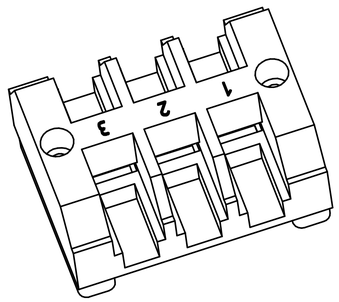

1 *Размеры обеспеч. инстр.
2 Предельные отклонения размеров между осями двух любых несмежных отверстий на размере Г не более ±0,25 мм.
3 H14, h14, $\pm\frac{IT14}{2}$.
4 Неуказанные радиусы 0,5 мм.
5 Литейные уклоны 1:100 на сторону для охватывающих размеров в сторону увеличения размеров, для охватывающих в сторону уменьшения размеров.
6 На поверхности Д допускается следы от выталкивателей глубиной не более 0,05 мм.
7 На поверхности гладкие, без вздутий.
8 Поверхности гладкие, без вздутий.
9 Величина облоя и его зачистка – согласно утвержденному эталону.
10 Для удобства сборки допускается в местах расположения толкателей выполнить сферические выступы диаметром не более 1,2 мм, высотой 0,8 мм.

					ГЛЦИ.731113.020			
Изм.	Лист	№ докум.	Подп.	Дата	Корпус	Лит.	Масса	Масштаб
Разраб.							0,02	2,5:1
Пров.						Лист	Листов 1	
Т.контр.					Армамид ПА6-1АП-004(белый) ТУ 2243-021-11378612-2005			
Н.контр.								
Утв.								

Перв. примен. | Справ. № | Подп. и дата | Инв. № дубл. | Взам. инв. № | Подп. и дата | Инв. № подл.

Копировал | Формат А1