Компактный 1-фазный УЗИП Тип 2 (или 3) - 230 В - Сменный модуль

СЕТЬ ПЕРЕМЕННОГО ТОКА

DS215S-230/G

- Компактный однофазный УЗИП тип 2 (или 3)
- In : 5 кА
- Imax : 15 кА
- Общий/Дифференциальный режим
- Сменные модули
- Дистанционная сигнализация
- Соответствуют EN 61643-11, IEC 61643-11
- UL1449 изд.4

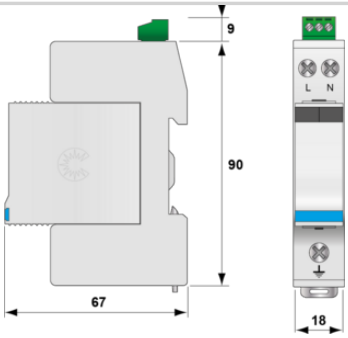

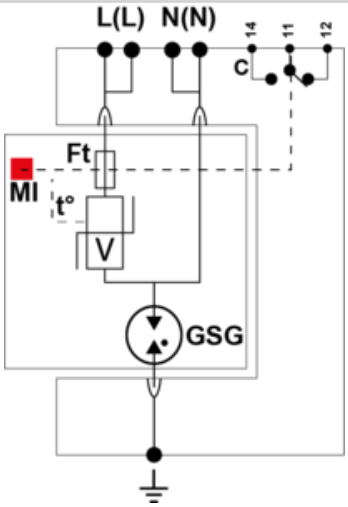

V: высокоэнергетический варистор GSG: Специальная газовая трубка Ft: тепловой предохранитель C: Контакт дистанционной сигнализации t °: Система термического отключения MI: индикатор отключения

электрические характеристики		
Тип УЗИП		2 (или 3)
Сеть		230 В однофазный
Конфигурация нейтрали		TT-TN
Номинальное напряжение линии	Un	230 Vac
Макс. AC рабочее напряжение	Uc	255 Vac
Макс. линейный ток	IL	20 A
Временное перенапряжение - 5 сек.	UT	580 В AC выдерживает
Временное перенапряжение - 120 мин.	UT	440 В AC отключение
Временное перенапряжение N/PE	UT	1200 В/300A/200 мс выдерживает
Рабочий ток	Ipe	отсутствует
Сопровождающий ток	If	Отсутствует
Номинальный ток разряда	In	5 kA
Макс. ток разряда	Imax	15 kA
Испытание комбинированной волной IEC 61643-11	Uoc	10 kV
Стойкость к перенапряжению IEEE C62.41.1		10 kV
Конфигурация подключения		L/N и N/PE
Режим(ы) защиты		MC / MD
Остаточное напряжение при 5кА	Up-5kA	1.5/0.9 kV
Уровень защиты L/N @ In (8/20µs)	Up L/N	0.9 kV
Уровень защиты N/PE @ In (8/20µs)	Up N/PE	1.5 kV
Допустимый ток короткого замыкания	Isccr	10 000 A
механические характеристики		
Технология		Металлооксидный варистор+газовый разрядник
Конфигурация УЗИП		Однофазный
Подсоединение к сети		зажим под винт : 1.5-10 мм² (L/N) или 2.5-25 мм² (PE)
Формат		Корпус со сменными модулями
Монтаж		Симметричная DIN - рейка 35 мм (EN 60715)
Материал корпуса		Термопластик UL94 V-0
Рабочая температура	Tu	-40/+85°C
Уровень защиты		IP20
Действие защиты		Отключение
Индикатор отключения		1 механический индикатор
Модуль замены		DSM215-230/G
Дистанционная сигнализация отключения		выход на перекидной контакт
Размеры		см. схему
сопряженные устройства отключения		
Терморазмыкатель		внутренний
УЗО (если имеется)		Тип 'S' или замедленный
Плавкий предохранитель		Тип предохранителя gG - 20A
Стандарты		
Соответствие стандартам		IEC 61643-11 / EN 61643-11 / UL1449 изд.4
Сертификация		UL / CSA / EAC
Артикул		
451731		