OptiBlock

↗ Предохранители-выключатели-разъединители

Предохранители-выключатели-разъединители (ПВР) OptiBlock предназначены для включения и отключения нагрузки и защиты одно- и трехфазных электрических цепей переменного тока от коротких замыканий и перегрузок (при использовании совместно с предохранителями). ПВР обеспечивают видимый разрыв и полностью заменяют конструкцию, состоящую из обычного разъединителя, кабелей и держателей предохранителей. Использование данных аппаратов дает существенную экономию рабочего пространства распределительных устройств, уменьшает количество электрических соединений и используемых токоведущих частей.

Структура условного обозначения

OptiBlock - 00 - 1 - M - S

(1) (2) (3) (4) (5)

1	Серия	OptiBlock			
2	Габарит аппарата	00 — до 160 А	1 — до 250 А	2 — до 400 А	3 — до 630 А
3	Число полюсов	1 — однополюсный		«нет значения» — трехполюсный	
4	Тип зажима для присоединения внешних проводников	M — болтовой		«нет обозначения» — мостовой	
5	Исполнение для прямого монтажа на шины без сверления	S — исполнение для прямого монтажа на шины без сверления			

Преимущества серии

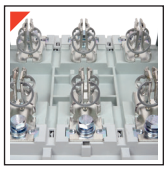

Применяемые высококачественные проводниковые и изоляционные материалы не поддерживают горение, не содержат галогенов, безопасны для человека и окружающей среды, обеспечивают большой ресурс работы. Диапазон рабочих температур от -40 до +80 °C*.

Безопасное отключение токов КЗ до 80 кА (при использовании с предохранителями), дугогасительная камера обеспечивает возможность переключения под нагрузкой.

Профильные отверстия в корпусе обеспечивают лучшее отведение тепла.

Возможность визуального контроля состояния предохранителя благодаря смотровым окнам.

Специальные исполнения для крепления аппаратов непосредственно на токоведущие шины с межшинным расстоянием 60 мм.

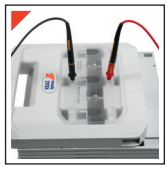

Специальные отверстия на передней панели позволяют контролировать состояние цепи с помощью мультиметра.

* Необходимо применять коэффициент снижения номинального рабочего тока при температуре выше +35 °C (см. график зависимости значения номинального тока от температуры окружающего воздуха на стр. 254).

Артикулы

Внешний вид	Номенклатура	Номинальный ток, А	Габарит предохранителя	Количество полюсов	Монтаж на шины	Артикул
	OptiBlock-00-1	160	NH00	1	нет	337871
	OptiBlock-00-M	160	NH00	3	нет	337872
	OptiBlock-00-M-S	160	NH00	3	да	337873
	OptiBlock-1-M	250	NH1	3	нет	337874
	OptiBlock-1-M-S	250	NH1	3	да	337875
	OptiBlock-2-M	400	NH2	3	нет	337876
	OptiBlock-2-M-S	400	NH2	3	да	337878
	OptiBlock-3-M	630	NH3	3	нет	337879

Указанные в таблицах главы артикулы могут быть изменены. Если необходимые вам артикулы не найдены на сайте, обратитесь в службу техподдержки КЭАЗ.

Технические характеристики

Аппараты однополюсные

Характеристика / Типоисполнение	00-1		
Число полюсов	1		
Габарит предохранителя	NH00		NH00, NH000
Номинальный ток плавкой вставки Iн, А (max)	160	125	100
Максимальная рассеиваемая мощность с предохранителем Pn, Вт	12	12	12
Условный тепловой ток с короткозамыкающей шинкой Ith, А	160	125	100
Максимальная рассеиваемая мощность с короткозамыкающей шинкой Pn, Вт	12		
Номинальное рабочее напряжение Ue, В	230/400	500	690
Категория применения	AC-23B	AC-22B	AC-21B
Номинальное напряжение изоляции Ui, В	800		
Номинальное импульсное выдерживаемое напряжение Uimp, кВ	12		
Номинальная частота, Гц	50...60		
Степень защиты	IP00 для выводов, IP20 для оболочки		
Степень загрязнения	3		
Номинальный режим эксплуатации	Продолжительный		
Номинальный кратковременно выдерживаемый ток I cw, кА/1с	8		
Потери мощности без плавкой вставки, Вт	12		
Присоединение кабелей			
Сечение проводника, мм²	16–70		

Аппараты трехполюсные

Характеристика / Типоисполнение	0		1		2		3	
Число полюсов	3		3		3		3	
Габарит предохранителя	NH00		NH1		NH2		NH3	
Номинальный ток плавкой вставки Iн, А (max)	160	100	250	200	400	315	630	425
Максимальная рассеиваемая мощность с предохранителем Pn, Вт	12		23		34		48	
Условный тепловой ток с короткозамыкающей шинкой Ith, А	160	100	250	200	400	315	630	425
Максимальная рассеиваемая мощность с короткозамыкающей шинкой Pn, Вт	12		23		34		48	
Номинальное рабочее напряжение Ue, В	AC400	AC690	AC400	AC690	AC400	AC690	AC400	AC690
Категория применения	AC-23B	AC-21B	AC-23B	AC-21B	AC-23B	AC-21B	AC-23B	AC-21B
Номинальное напряжение изоляции Ui, В	800				690			
Номинальное импульсное выдерживаемое напряжение Uimp, кВ	8				12			
Номинальная частота, Гц	50...60							
Степень защиты	IP00 для выводов, IP20 для оболочки							
Степень загрязнения	3							
Номинальный режим эксплуатации	Продолжительный							
Номинальный кратковременно выдерживаемый ток Icw, кА/1с	8		10		15		20	
Потери мощности без плавкой вставки, Вт	12		23		34		40	
Присоединение кабелей								
Стандартный кабельный наконечник	M8		M10		M10		M12	
Сечение проводника, мм²	16–70		25–150		25–150		25–240	

Зависимость значения номинального тока от температуры окружающего воздуха

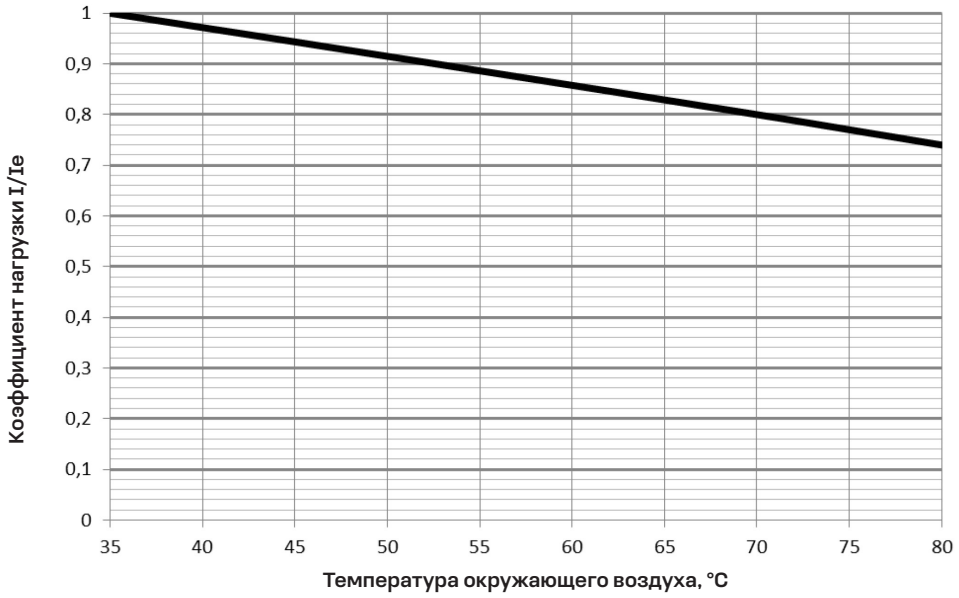

Зависимость значения номинального тока от числа рядом стоящих аппаратов

Число рядом стоящих аппаратов	Допустимый коэффициент
2 и 3	0,8
4 и 5	0,7
от 6 до 9 включительно	0,6
10 и выше	0,5

Пример расчета для трех рядом стоящих OptiBlock 630 A при температуре окружающего воздуха +50 °C:
Нагрузка = 630 x 0,91 x 0,8 = 458,64 A

Габаритные размеры (мм)

OptiBlock-00-1

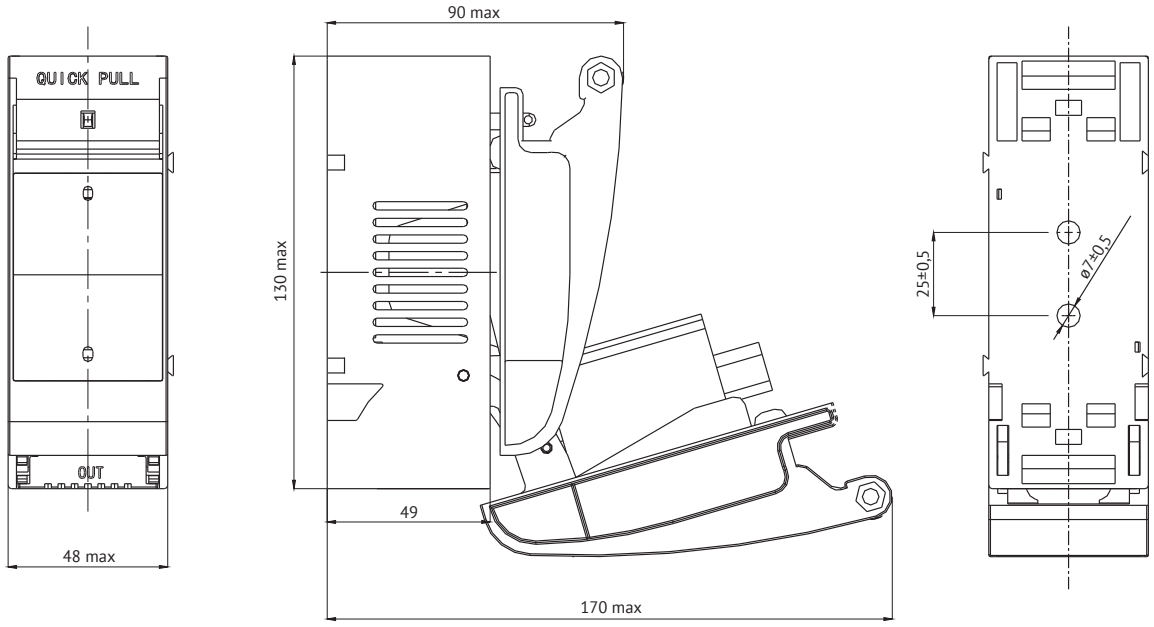

OptiBlock-00-M-S

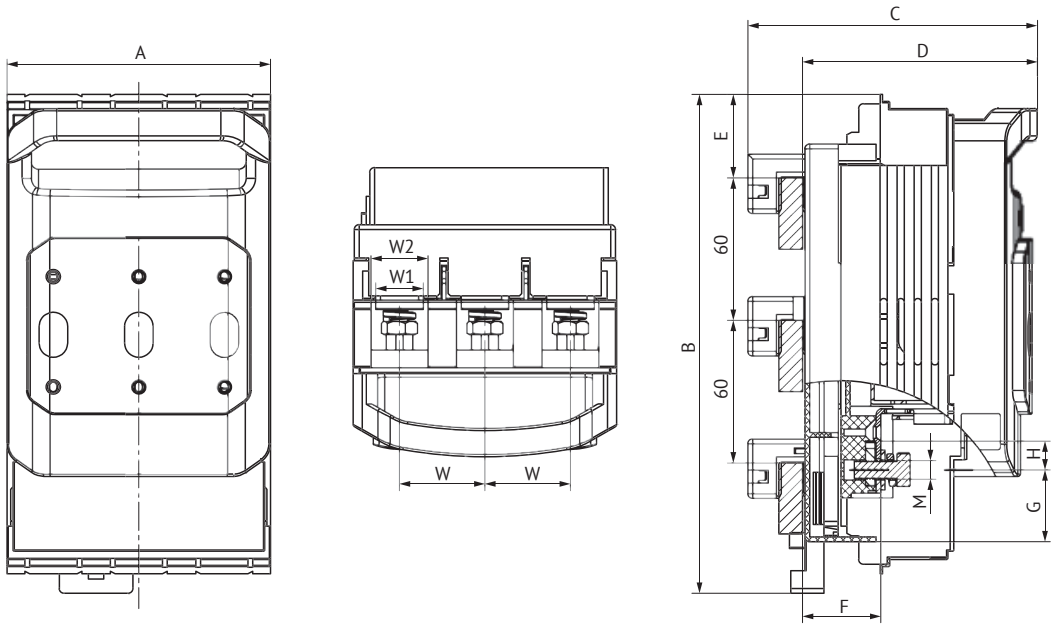

Значения указаны в мм

A	B	C	D	E	F	G	H	M	W	W1	W2
111	210	122	99	35	33	30 21	12	M8	36	20	24

OptiBlock-00-M

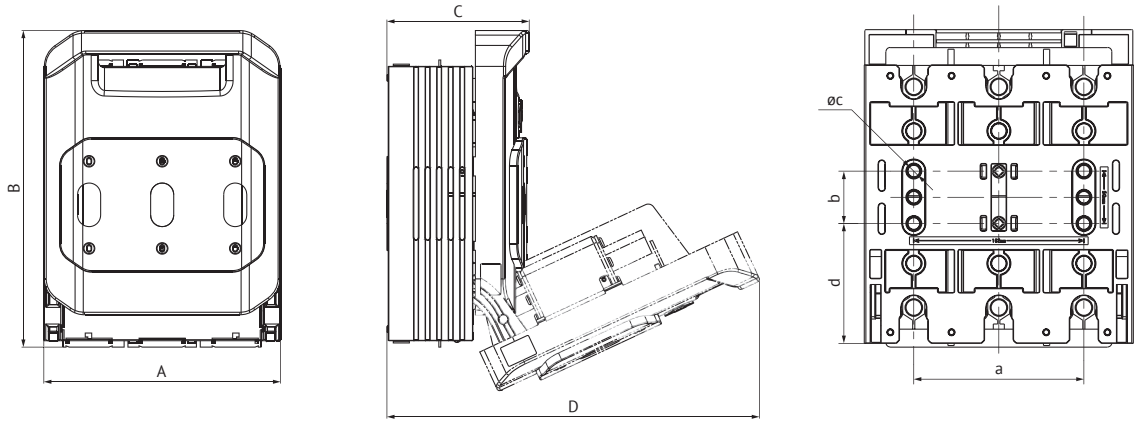

Значения указаны в мм

A	B	C	D	E	F	G	H	M	a	b	øc	d
111	202	83	205	116	24	17	36	M8	66	25	7	70

OptiBlock-1-M-S

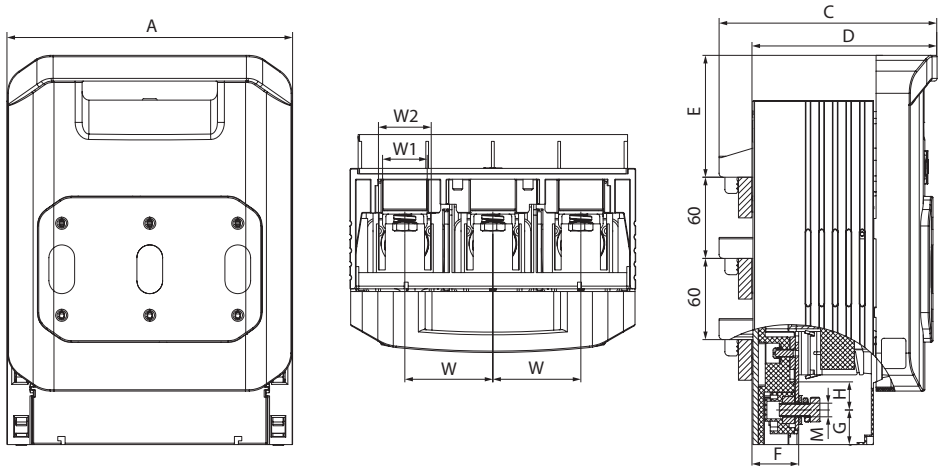

Значения указаны в мм

A	B	C	D	E	F	G	H	M	W	W1	W2
185	241	145	120	68	32,5	14,5	16	M10	57	30	40

OptiBlock-1-M

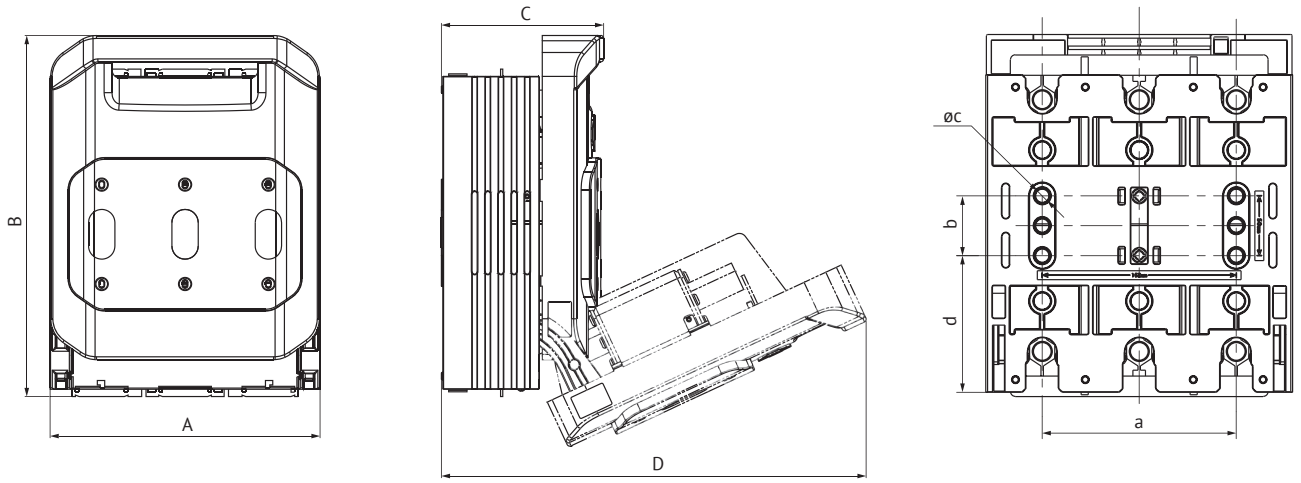

Значения указаны в мм

A	B	C	D	E	F	G	H	M	a	b	øc	d
185	247	110	295	185	14,5	22,5	57	M10	114	50	11	82

OptiBlock-2-M-S

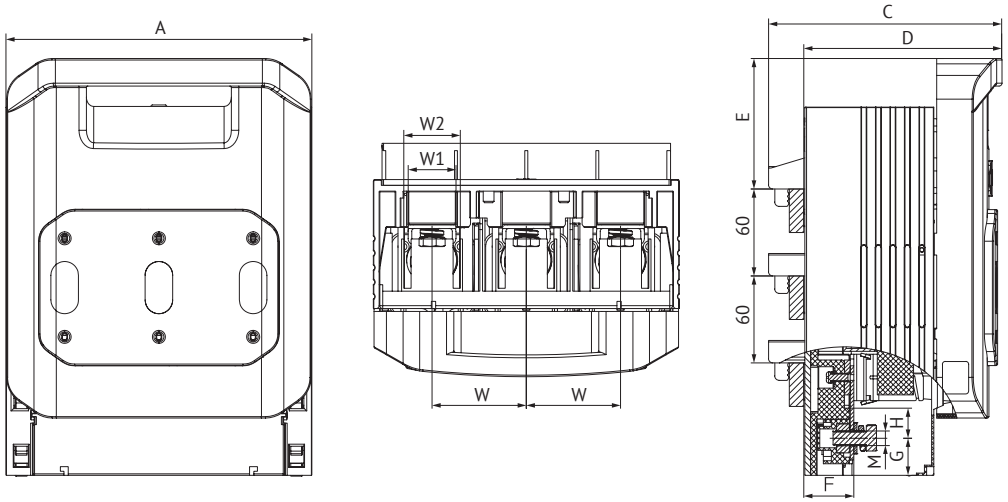

Значения указаны в мм

A	B	C	D	E	F	G	H	M	W	W1	W2
211	288	161	137	73	34,5	25,5 18,5	19	M10	65	33	50

OptiBlock-2-M

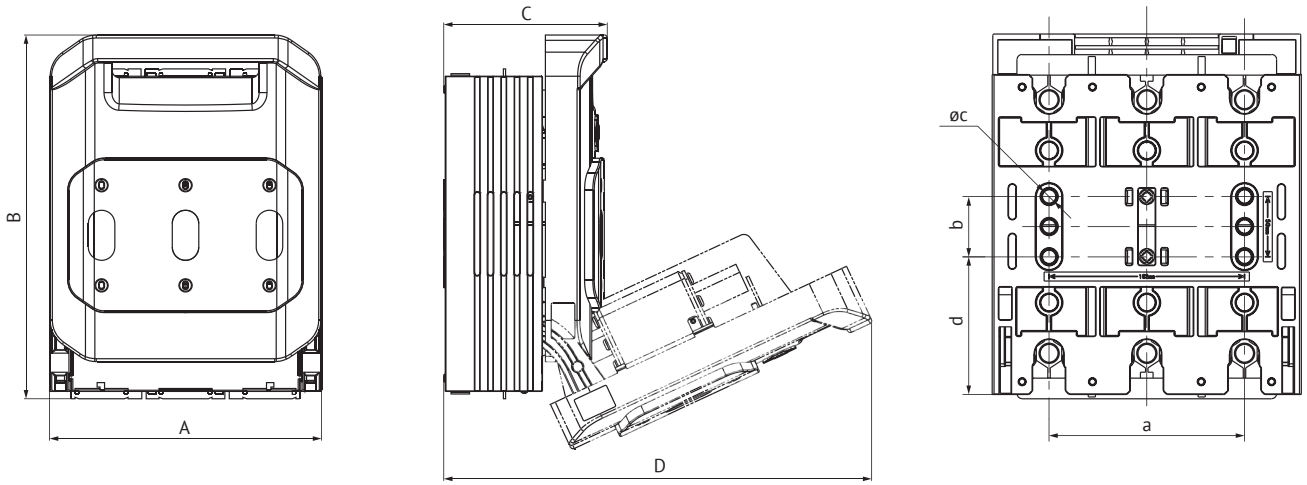

Значения указаны в мм

A	B	C	D	E	F	G	H	M	a	b	øc	d
211	290	125	340	210	25,5	26	65	M10	130	50	11	105,5

OptiBlock-3-M

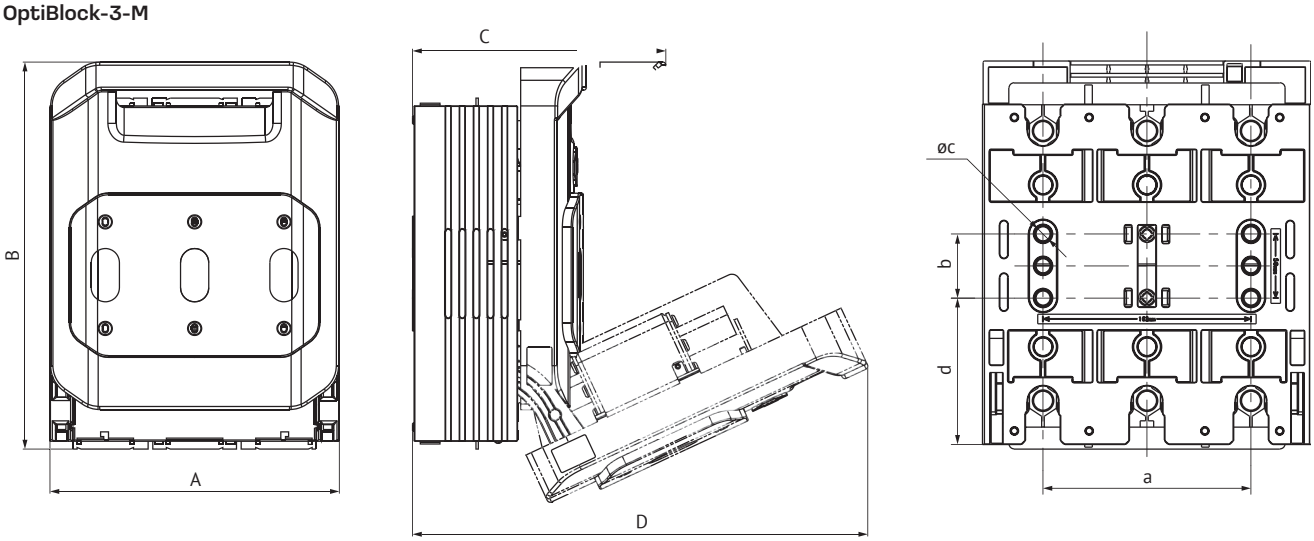

Значения указаны в мм

A	B	C	D	E	F	G	H	M	a	b	øc	d
256	300	145	360	210	34	30	81	M12	162	50	11	114

Аксессуары

Контакт вспомогательный OptiBlock, OptiVert

Внешний вид	Габарит	Артикул	Масса, кг
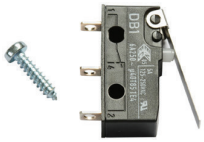	OptiBlock-1	332786	0,01
	OptiBlock-2		
	OptiBlock-3		

Характеристики контакта вспомогательного	
Номинальное напряжение изоляции Ui, В	1000
Номинальное рабочее напряжение Ue, В	AC250
Условный тепловой ток Ith, А	10
Категория применения	AC-21B