ATLET

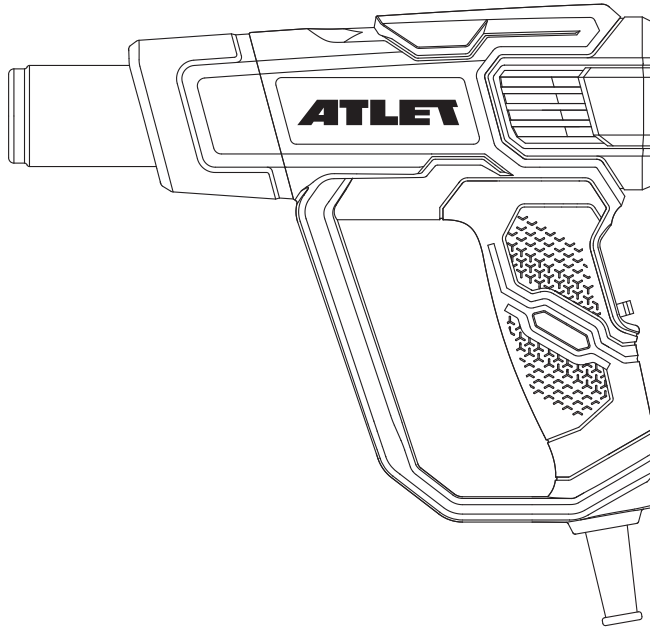

PHG200G

• Heat Gun	EN	05
• Строительный фен	RU	08

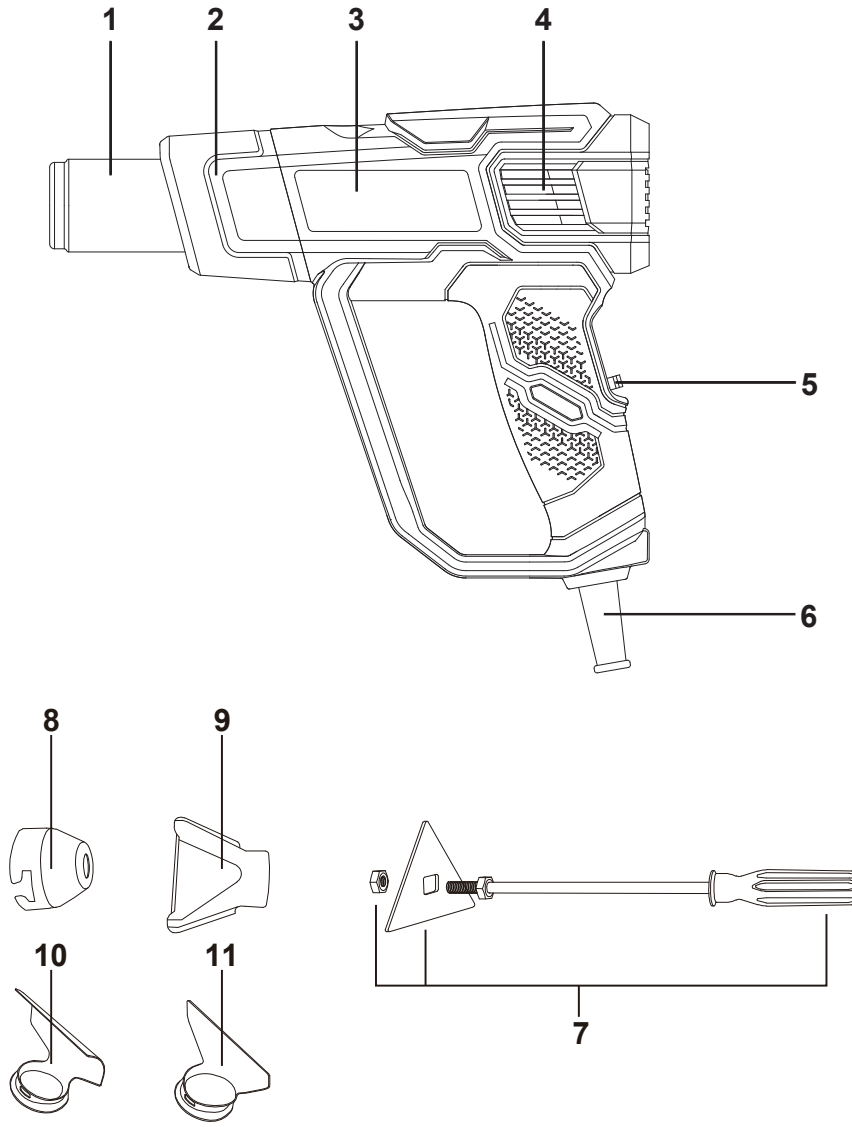
1
2
3
4
5
6
7
8
9
10
11

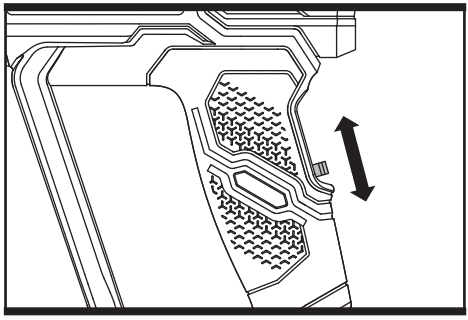

Рис.A

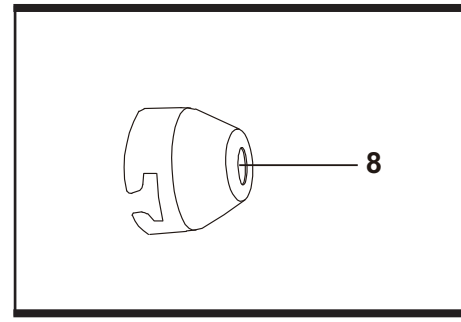

Рис.B

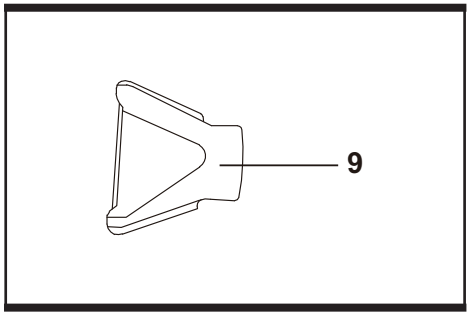

Рис.C

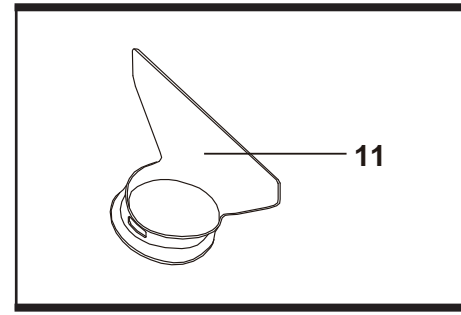

Рис.D

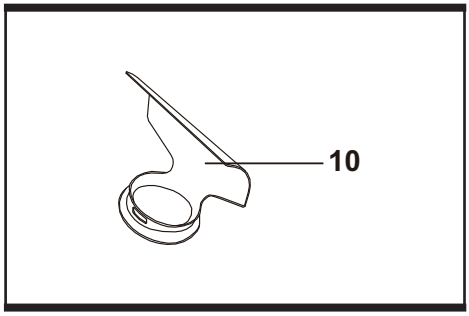

Рис.E

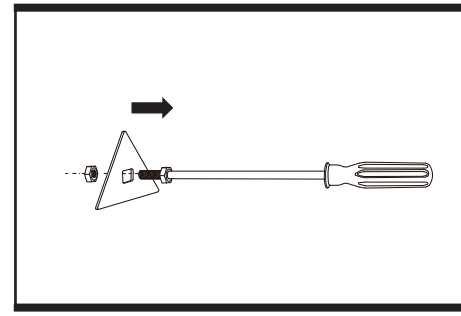

Рис.F

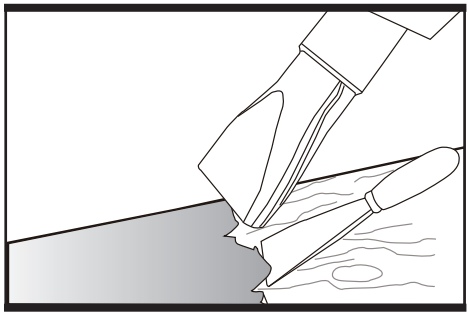

Рис.G

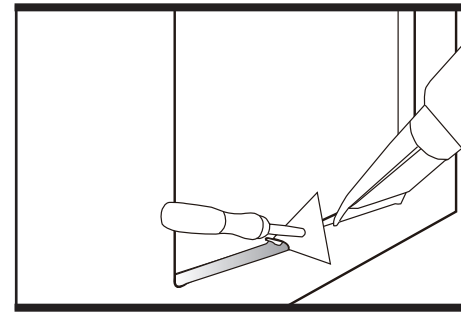

Рис.H

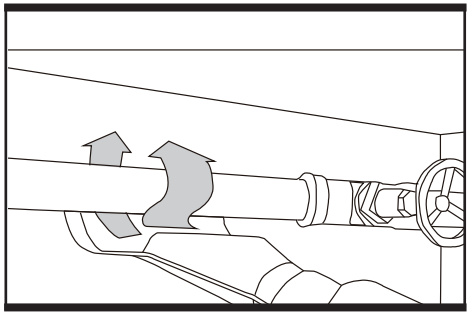

Рис.I

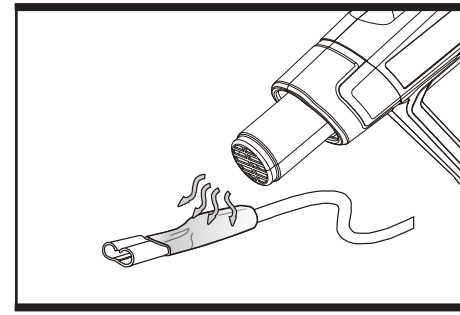

Рис.J

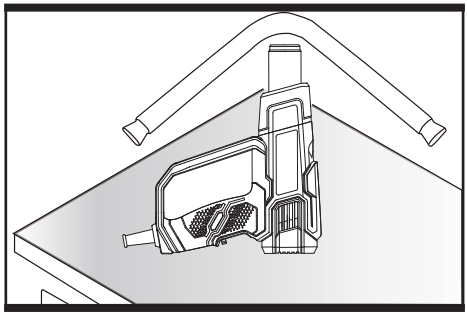

Рис.K

COMPONENT LIST

1. Nozzle
2. Heat protection
3. Main body
4. Cool air inlet
5. On/off switch / air flow and temperature regulator
6. AC mains lead
7. Scraper (1pc handle with 1pc triangle blade)
8. Concentration nozzle
9. Flat nozzle
10. Hook nozzle
11. Glass protection nozzle

TECHNICAL DATA

Type PHG200G (PHG-designation of machinery, representative of heat gun)

Voltage	220V-50Hz
Power input	2000 W
Temperature/Flow rate	I = 40°C 300L/min II = 350°C 300L/min III = 550°C 500L/min
Protection class	⧈/II
Machine weight	0.6 kg

ACCESSORIES

Scraper	1
Glass protection nozzle	1
Flat nozzle	1
Hook noozle	1
Concentration nozzle	1

We recommend that you purchase your accessories listed in the above list from the same store that sold you the tool. Refer to the accessory packaging for further details. Store personnel can assist you and offer advice.

ORIGINAL INSTRUCTIONS PRODUCT SAFETY GENERAL SAFETY WARNINGS

WARNING! Read all safety warnings and all instructions. *Failure to follow the warnings and instructions may result in electric shock, fire and/or serious injury.*

Save all warnings and instructions for future reference.
This appliance can be used by children aged from 8 years and above and persons with reduced physical, sensory or mental capabilities or lack of experience and knowledge if they have been given supervision or instruction concerning use of the appliance in a safe way and understand the hazards involved. Children shall not play with the appliance. Cleaning and user maintenance shall not be made by children without supervision.
If the supply cord is damaged, it must be replaced by the manufacturer, its service agent or similarly qualified persons in order to avoid a hazard.

ADDITIONAL SAFETY INSTRUCTIONS FOR YOUR HEAT GUN

1. A fire may result if the appliance is not used with care, therefore
   - be careful when using the appliance in place where there are combustible materials;
   - do not apply to the same place for a long time;
   - do not use in presence of an explosive atmosphere;
   - be aware that heat may be conducted to combustible materials that are out of sight;
   - place the appliance on its stand after use and allow it to cool down before storage;
   - do not leave the appliance unattended when it is switched on.

SYMBOLS

Read operator's manual

Wear eye protection

Warning

Double insulation

Waste electrical products must not be disposed of with household waste. Please recycle where facilities exist. Check with your local authorities or retailer for recycling advice.

OPERATION INSTRUCTIONS

NOTE: Before using the tool, read the instruction book carefully.

BEFORE USING THE TOOL
Before starting the job, it is advisable to test the workpiece for the ideal temperature to use. The description below gives an indication of the likely heat settings required but always start with the low heat setting.
The distance between the nozzle and the workpiece will vary according to the material being worked on but this should always be at least 50mm or more on either heat setting.
When using the heat gun, please keep the environment ventilated and do not use it in a small space.
All applications, with the exception of removing paint from the window frames, can be performed without using a nozzle; however for best results nozzles are recommended.

PUTTING INTO OPERATION
1. SWITCHING ON/OFF (SEE FIG. A)
- Switching on
To put into operation, slide the switch to position I, II or III.
- Switching off
To switch off, slide the on/off switch to the stop at position 0.
After working for a longer time with high temperature, allow the unit to cool by running in the cold air setting I before switching off.

2. SETTING THE AIR FLOW AND TEMPERATURE
The switch can be set to three blower steps.
Suitable air flow and temperature combinations can be selected according to the applications.

I = 40°C, 300L/min
II = 350°C, 300L/min
III= 550°C, 500L/min

The cold air setting I is suitable for cooling a warmed work piece or for the drying of paint. It is also suitable for cooling the unit before placing down or the changing of nozzles.
The air setting II is suitable for Bending Plastic and heating shrinking plastic.
The air setting III is suitable for stripping paint and defrosting pipes.

3. NOZZLES AND SCRAPER
The kit is supplied with 4 different shaped nozzles, which can be used as follows:

1) Concentration nozzle (See Fig. B)
This nozzle directs a concentrated heat flow to the workpiece. It is ideal for use when removing paint in awkward corners, crevices, mouldings, beading, architraves or whenever precise paint removal is required.

2) Flat nozzle (See Fig. C)
This nozzle directs a long narrow heat pattern to the

workpiece, and is ideal for removing paint or varnish from large flat surfaces such as skirting boards, doors, stairs etc. It should be used in conjunction with a flat scraper. Vinyl tiles can be removed by softening the tile and adhesive.

3) Glass protection nozzle (See Fig. D)
This nozzle deflects the heat away from glass or other fragile areas and back onto the workpiece.

4) Hook nozzle (See Fig. E)
This nozzle disperses the heat flow evenly around the whole workpiece. It is ideal for defrosting frozen pipes, soldering pipe work, bending plastics and heat-shrinking electrical parts.

5) Scraper (See Fig. F)
Take the handle from the set, remove the nut from the end, and fit the triangle blade in place by refitting and tightening the nut. The triangular shave hook is ideal for stripping paint from flat wooden surface and edges.
Remember to clean the blade after use with wire wool and lightly oil before storing.

4. REMOVING PAINT (SEE FIG. G)
Choose the required nozzle and fit onto the heat outlet. Select the scraper or shave hook required. Hold the gun with the nozzle approximately 50mm from the surface of the paintwork and start with the lower heat setting move it slowly backwards and forwards until the paint blisters and bubbles. Immediately remove the paint with the scraper or shave hook. Aim to heat the paint just ahead of the scraper so that you can develop a continuous action. Do not heat the paint for too long, as this will burn the paint making it difficult to remove.
Most stickers can also be removed from paintwork by using the heat to soften the adhesive. Be careful not to direct the heat for too long if you are trying just to remove the stickers, as this will blister the paint.

5. REMOVING PAINT FROM WINDOW FRAMES (SEE FIG. H)
Always use the glass protection nozzle. Ensure you have the nozzle facing the correct way to deflect the heat away from the glass before you switch on. Rotate the gun or nozzle 900 as you move to horizontal or vertical bead. Allow nozzle to cool before attempting to turn it. Paint can be removed from profile surfaces by using a shave hook and/or a soft wire brush.

WARNING! Glass can break easily.

6. DEFROSTING FROZEN PIPES (SEE FIG. I)
Choose the hook nozzle and fit over the heat outlet. Always heat from one or other end of the frozen portion, not from the middle.

WARNING! Do not attempt to defrost PVC pipes. Always check that it is a water pipe and not a gas pipe. Do not heat a gas pipe.

7. SHRINK SEATING ELECTRICAL CABLES (SEE FIG. J)
Choose the hook nozzle and fit over heat outlet. Select a heat-shrinkable sleeve with a diameter matching that of the workpiece. Evenly heat the sleeve.

8. BENDING PLASTIC TUBE (SEE FIG. K)
Choose the hook nozzle and fit over heat outlet. Turn the gun upside down and place on its clip stand so that it is resting on a secure bench with the nozzle pointing upwards, see picture. To avoid buckling or kinking the tube, fill the tube with dry sand and seal at both ends. Heat the tube evenly by moving from side to side and bend to required shape.

WARNING! Protect hands from heat.

TROUBLESHOOTING

1. If your heat gun will not operate, check the power at the mains plug.
2. If the inside of the heat gun is overheated, please blow cold air in the position 1 or rest it until cold.
3. If a fault can not be rectified return the tool to an authorized dealer for repair.

MAINTAINACE

Remove the plug from the socket before carrying out any adjustment, servicing or maintenance.
There are no user serviceable parts in your power tool. Never use water or chemical cleaners to clean your power tool. Wipe clean with a dry cloth. Always store your power tool in a dry place. Keep the motor ventilation slots clean.Keep all working controls free of dust. Occasionally you may see sparks through the ventilation slots. This is normal and will not damage your power tool.
If the supply cord is damaged, it must be replaced by the manufacturer, its service agent or similarly qualified persons in order to avoid a hazard.

ENVIRONMENTAL PROTECTION

Waste electrical products must not be disposed of with household waste. Please recycle where facilities exist. Check with your local authorities or retailer for recycling advice.

СПИСОК КОМПОНЕНТОВ

1. Сопло
2. Термозащитный кожух
3. Основной корпус
4. Входное отверстие для холодного воздуха
5. Выключатель/регулятор расхода воздуха
6. Сетевой шнур переменного тока
7. Скребок (ручка 1 шт. с треугольным лезвием 1 шт.)
8. Сужающее сопло
9. Широкое сопло
10. Рефлектроное сопло
11. Сопло для защиты стекла

ТЕХНИЧЕСКИЕ ХАРАКТЕРИСТИКИ

Тип PHG200G (PHG-обозначение машины, представитель тепловой пушки)

Напряжение	220 В ~ 50 Гц
Потребляемая мощность	2000 Вт
Температура/Расход	I = 40°C 300 л/мин II = 350°C 300 л/мин III = 550°C 500 л/мин
Класс защиты	⧈/II
Вес	0,6 кг

АКСЕССУАРЫ

Скребок	1
Сопло для защиты стекла	1
Широкое сопло	1
Рефлекторное сопло	1
Сужающее сопло	1

Рекомендуется приобретать аксессуары и расходные материалы в том же магазине, что и данный инструмент. Сотрудники магазина помогут вам советом.

БЕЗОПАСНОСТЬ ПРОДУКТА ОБЩИЕ ПРЕДУПРЕЖДЕНИЯ ПО БЕЗОПАСНОСТИ

ВНИМАНИЕ! Прочтите все предупреждения по безопасности и все инструкции. *Несоблюдение предупреждений и инструкций может привести к поражению электрическим током, пожару и/или серьезным травмам.*

Сохраните все предупреждения и инструкции для дальнейшего использования.
Этот прибор могут использовать дети в возрасте от 8 лет и старше, а также лица с ограниченными физическими, сенсорными или умственными способностями или с недостатком опыта и знаний, если они находятся под присмотром или проинструктированы относительно безопасного использования прибора и понимают связанные с этим опасности. Дети не должны играть с прибором.
Чистка и техническое обслуживание пользователем не должны выполняться детьми без присмотра.
Если шнур питания поврежден, его должен заменить производитель, его сервисный агент или лица с аналогичной квалификацией, чтобы избежать опасности.

ДОПОЛНИТЕЛЬНЫЕ ИНСТРУКЦИИ ПО БЕЗОПАСНОСТИ ДЛЯ СТРОИТЕЛЬНОГО ФЕНА

1. При неосторожном использовании прибора может возникнуть пожар, поэтому
   - будьте осторожны при использовании прибора в местах, где есть горючие материалы;
   - не используйте прибор в течение длительного времени;
   - не используйте поблизости с взрывоопасными веществами;
   - помните, что тепло может передаваться горючим материалам, которые находятся вне поля зрения;
   - ставьте прибор на подставку после использования и дайте ему остыть перед хранением;
   - не оставляйте включенный прибор без присмотра.

СИМВОЛЫ

Прочитайте руководство оператора

Надевайте защитные очки

Предупреждение

Двойная изоляция

Отходы электротехнических изделий нельзя утилизировать вместе с бытовыми отходами. Пожалуйста, перерабатывайте их там, где это возможно. Обратитесь к местным властям или продавцу за советом по переработке.

ИНСТРУКЦИЯ ПО ЭКСПЛУАТАЦИИ

ПРИМЕЧАНИЕ: Перед использованием инструмента внимательно прочтите инструкцию.

ПЕРЕД ИСПОЛЬЗОВАНИЕМ ИНСТРУМЕНТА
Перед началом работы рекомендуется протестировать заготовку, чтобы определить идеальную температуру. Описание ниже дает примерные настройки температуры, но всегда начинайте с низкой температуры.
Расстояние между насадкой и заготовкой будет зависеть от обрабатываемого материала, но оно всегда должно быть не менее 50 мм при любом режиме нагрева.
При использовании теплового пистолета обеспечьте вентиляцию помещения и не используйте его в небольшом пространстве.
Все операции, за исключением удаления краски с оконных рам, можно выполнять без насадки; однако для достижения наилучших результатов рекомендуется использовать насадки.

ВВОД В ЭКСПЛУАТАЦИЮ
1. ВКЛЮЧЕНИЕ/ВЫКЛЮЧЕНИЕ (СМ. РИС. A)
- Включение
Для ввода в эксплуатацию переведите переключатель в положение I, II или III.
- Выключение
Для выключения переведите переключатель в положение 0.
После продолжительной работы на высокой температуре, дайте устройству остыть, переключив его на режим холодного воздуха (I) перед выключением.

2. НАСТРОЙКА ПОТОКА ВОЗДУХА И ТЕМПЕРАТУРЫ
Выключатель может быть установлен на три режима подачи воздуха.
Подходящие комбинации воздушного потока и

температуры можно выбрать в зависимости от применения.

I = 40°C, 300 л/мин
II = 350°C, 300 л/мин
III= 550°C, 500 л/мин

Настройка холодного воздуха I подходит для охлаждения нагретой заготовки или для сушки краски. Она также подходит для охлаждения устройства перед установкой или заменой насадок.
Настройка воздуха II подходит для гибки пластика и нагрева усадочного пластика.
Настройка воздуха III подходит для снятия краски и размораживания труб.

3. НАСАДКИ И СКРЕБОК
В комплект входит 4 насадки различной формы, которые можно использовать следующим образом:

1) Сужающее сопло (см. рис. B)
Эта насадка направляет концентрированный тепловой поток на заготовку. Идеально подходит для удаления краски в неудобных углах, щелях, молдингах, бортиках, наличниках или в тех случаях, когда требуется точное удаление краски.

2) Широкое сопло (см. рис. C)
Эта насадка направляет узкий и длинный поток тепла на заготовку и идеально подходит для удаления краски или лака с больших плоских поверхностей, таких как плинтусы, двери, лестницы и т.д. Она должна использоваться вместе с плоским скребком. Виниловые плитки можно удалить, размягчив плитку и клей.

3) Сопло для защиты стекла (см. рис. D)
Эта насадка отводит тепло от стекла или других хрупких участков и направляет его обратно на обрабатываемую поверхность.

4) Рефлекторное сопло (см. рис. E)
Эта насадка равномерно распределяет поток тепла вокруг всей заготовки. Она идеально подходит для размораживания замороженных труб, пайки трубопроводов, сгибания пластмасс и термоусадки электрических деталей.

5) Скребок-треугольник (см. рис. F)
Возьмите рукоятку из набора, снимите гайку с конца и установите треугольное лезвие, снова установив и затянув гайку. Треугольный скребок идеально подходит для снятия краски с плоских деревянных поверхностей и краев.
Не забудьте очистить лезвие после использования с помощью стальной шерсти и слегка смазать маслом перед хранением.

4. УДАЛЕНИЕ КРАСКИ (СМ. РИС. G)
Выберите нужную насадку и установите её на выходное отверстие тепла. Выберите нужный скребок или треугольный скребок. Держите фен с насадкой примерно на расстоянии 50 мм от поверхности краски и начните с низкой настройки температуры. Медленно двигайте фен вперед и назад, пока краска не начнет пузыриться и вспучиваться. Немедленно удалите краску с помощью скребка или треугольного скребка. Старайтесь нагревать краску непосредственно перед скребком, чтобы обеспечить непрерывное удаление. Не нагревайте краску слишком долго, так как это может привести к её сгоранию, что затруднит удаление.
Большинство наклеек также можно удалить с покрашенной поверхности, используя тепло для размягчения клея. Будьте осторожны и не направляйте тепло слишком долго, если вы хотите удалить только наклейки, так как это может вызвать вспучивание краски.

5. УДАЛЕНИЕ КРАСКИ С ОКОННЫХ РАМ (СМ. РИС. H)
Всегда используйте насадку для защиты стекла. Убедитесь, что насадка правильно направлена для отвода тепла от стекла, прежде чем включить фен. Поворачивайте фен или насадку на 90 градусов при переходе к горизонтальной или вертикальной части. Дайте насадке остыть перед тем, как попытаться её повернуть. Краску можно удалить с профильных поверхностей, используя треугольный скребок и/или мягкую металлическую щетку.

ПРЕДУПРЕЖДЕНИЕ! Стекло может разбиться.

6. РАЗМОРОЗКА ЗАМОРОЖЕННЫХ ТРУБ (СМ. РИС. I)
Выберите крючковую насадку и установите её на выходное отверстие тепла. Всегда нагревайте трубу с одного из концов замороженного участка, а не с середины.

ПРЕДУПРЕЖДЕНИЕ! Не пытайтесь размораживать трубы из ПВХ. Всегда проверяйте, что это водопроводная труба, а не газовая. Не нагревайте газовые трубы.

7. ТЕРМОУСАДКА ЭЛЕКТРИЧЕСКИХ КАБЕЛЕЙ (СМ. РИС. J)
Выберите крючковую насадку и установите её на выходное отверстие тепла. Выберите термоусадочную гильзу с диаметром, соответствующим диаметру заготовки. Равномерно нагрейте гильзу.

8. СГИБАНИЕ ПЛАСТИКОВЫХ ТРУБ (СМ. РИС. K)
Выберите рефлекторное сопло и установите его на выходное отверстие тепла. Переверните фен и установите его на подставку, так чтобы он стоял на устойчивой поверхности, направив насадку вверх, как показано на рисунке. Чтобы избежать смятия или заломов трубы, наполните её сухим песком и запечатайте с обоих концов. Равномерно нагревайте трубу, двигаясь из стороны в сторону, и сгибайте до нужной формы.

ПРЕДУПРЕЖДЕНИЕ! Защитите руки от ожогов.

УСТРАНЕНИЕ НЕИСПРАВНОСТЕЙ

1. Если ваш строительный фен не работает, проверьте наличие питания в сетевой вилке.
2. Если внутренняя часть строительного фена перегрелась, переключите его на режим холодного воздуха на позиции 1 или дайте ему остыть.
3. Если неисправность не может быть устранена, обратитесь в авторизованный сервисный центр для ремонта.

ОБСЛУЖИВАНИЕ

Выньте вилку из розетки перед выполнением любых регулировок, обслуживания или ремонта.
В вашем электроинструменте нет деталей, обслуживаемых пользователем. Никогда не используйте воду или химические чистящие средства для очистки электроинструмента. Протирайте сухой тканью. Всегда храните электроинструмент в сухом месте. Содержите вентиляционные отверстия двигателя в чистоте. Содержите все рабочие органы управления в чистоте. Иногда вы можете видеть искры через вентиляционные отверстия. Это нормально и не повредит ваш электроинструмент.
Если шнур питания поврежден, его должен заменить производитель, его сервисный агент или лица с аналогичной квалификацией, чтобы избежать опасности.

ЗАЩИТА ОКРУЖАЮЩЕЙ СРЕДЫ

Отходы электротехнической продукции нельзя утилизировать вместе с бытовыми отходами. Они должны быть доставлены в местный центр утилизации для надлежащей переработки. Обратитесь в соответствующий местный орган или к продавцу за информацией по надлежащей утилизации.

СТРАНА	ТЕЛЕФОН ТЕХПОДДЕРЖКИ
Россия	8800 550 37 70

Импортер: ООО «ВсеИнструменты.ру»

Адрес: Россия, 109451, г. Москва, ул. Братиславская, д. 16, корп.1, пом. 3

Телефон: 8 800 550 37 70

Электронная почта по общим вопросам: info@vseinstrumenti.ru

Электронная почта для официальных претензий: op@vseinstrumenti.ru

Назначенный срок службы: 5 лет

Срок гарантии: 2 года

Страна производства: Китай

Изготовитель: ZEITE TECHNOLOGY (SUZHOU) CO., LTD

Дата производства изделия: указана на изделии

ATLET