ATLET

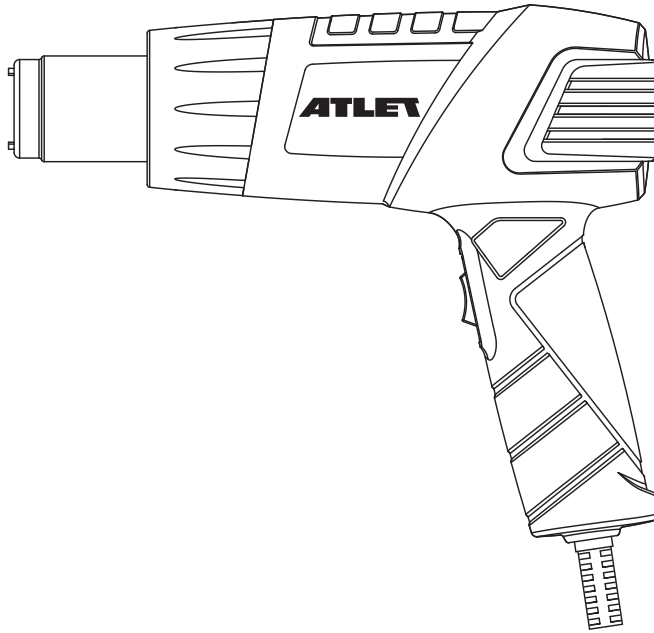

PHG120A

• Heat Gun	EN	03
• Строительный фен	RU	05

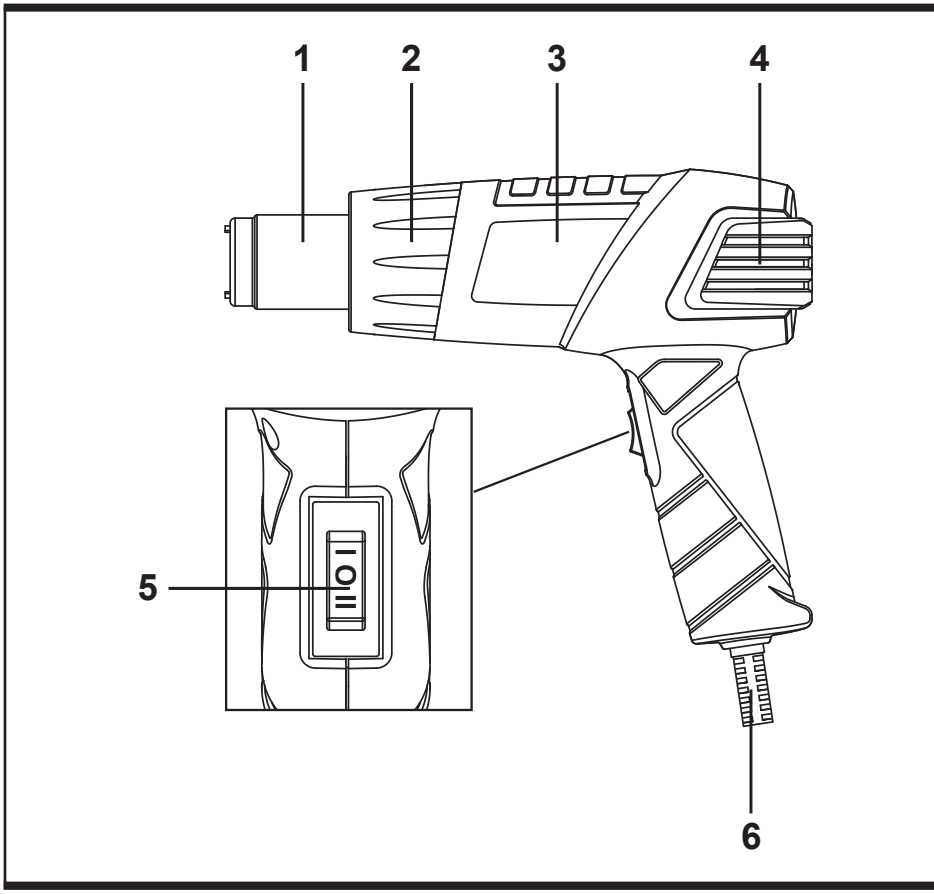

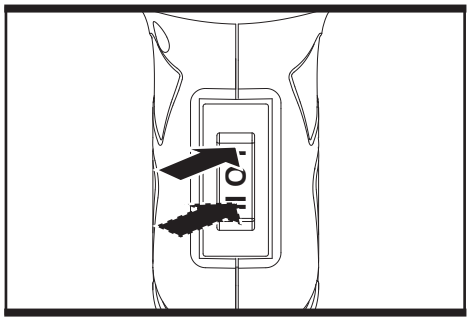

Рис.A

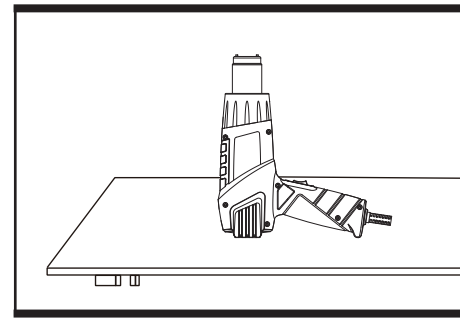

Рис.B

COMPONENT LIST

1. Nozzle
2. Heat protection
3. Main body
4. Cool air inlet
5. On/off button / Air flow and temperature regulator
6. AC mains lead

TECHNICAL DATA

Type PHG120A (PHG-designation of machinery, representative of heat gun)

Voltage	220V-50Hz
Power input	1600 W
Temperature/Flow rate	| = 300°C , 350 L/min || = 500°C, 500 L/min
Protection class	⧈/II
Machine weight	0.66 kg

ORIGINAL INSTRUCTIONS PRODUCT SAFETY GENERAL SAFETY WARNINGS

WARNING! Read all safety warnings and all instructions. *Failure to follow the warnings and instructions may result in electric shock, fire and/or serious injury.*

Save all warnings and instructions for future reference.
This appliance can be used by children aged from 8 years and above and persons with reduced physical, sensory or mental capabilities or lack of experience and knowledge if they have been given supervision or instruction concerning use of the appliance in a safe way and understand the hazards involved. Children shall not play with the appliance. Cleaning and user maintenance shall not be made by children without supervision.
If the supply cord is damaged, it must be replaced by the manufacturer, its service agent or similarly qualified persons in order to avoid a hazard.

ADDITIONAL SAFETY INSTRUCTIONS FOR YOUR HEAT GUN

1. A fire may result if the appliance is not used with care, therefore
   - be careful when using the appliance in place where there are combustible materials;
   - do not apply to the same place for a long time;
   - do not use in presence of an explosive atmosphere;
   - be aware that heat may be conducted to combustible materials that are out of sight;
   - place the appliance on its stand after use and allow it to cool down before storage;
   - do not leave the appliance unattended when it is switched on.

SYMBOLS

Read operator's manual

Wear eye protection

Warning

Double insulation

Waste electrical products must not be disposed of with household waste. Please recycle where facilities exist. Check with your local authorities or retailer for recycling advice.

OPERATION INSTRUCTIONS

NOTE: Before using the tool, read the instruction book carefully.

INTENDED USE
The machine is intended for the forming and welding of plastic, removal of paint and warming of heat shrinkable tubing. It is also suitable for soldering and tinning, loosening of adhesive joints and the defrosting of water lines.

BEFORE USING THE TOOL

- Before starting, it is advisable to test the workpiece for the ideal temperature to use.
- Always start the gun with the low heat setting.
- The distance between the nozzle and the workpiece will be various according to the working materials. But anyway, it should be more than 50mm at each heat setting.
- All applications, with the exception of removing paint from the window frames, can be performed without the nozzle; however, for best results, the nozzle is recommended.

PUTTING INTO OPERATION

1. SWITCHING ON/OFF (SEE FIG. A)

- Switching on

To put into operation, press the on/off button to position I or II.

- Switching off

To switch off, press the on/off button to position O. After working for a longer time with high temperature, allow the unit to cool by running in the cold air setting I before switching off.

2. THERMO-PROTECTION SWITCH-OFF

When the heater is overloaded (e.g. as a result of restricted air flow), the unit switches it off automatically, however, the blower continues to run. When the unit has cooled to operating temperature, the heater is switched on again.

3. SETTING THE AIR FLOW AND TEMPERATURE (SEE FIG. A)

The switch can be set to two blower steps. Suitable air flow and temperature combinations can be selected according to the applications.

| = 300°C , 350 L/min
|| = 500°C, 500 L/min

The air setting I is suitable for bending plastic and heating shrinking plastic.
The air setting II is suitable for stripping paint and defrosting pipes.

5. STORAGE AFTER USE (SEE FIG. B)

When not in use, just let the tool stand as shown in Fig. B.

MAINTAINACE

Remove the plug from the socket before carrying out any adjustment, servicing or maintenance.

There are no user serviceable parts in your power tool. Never use water or chemical cleaners to clean your power tool. Wipe clean with a dry cloth. Always store your power tool in a dry place. Keep the motor ventilation slots clean.Keep all working controls free of dust. Occasionally you may see sparks through the ventilation slots. This is normal and will not damage your power tool.
If the supply cord is damaged, it must be replaced by the manufacturer, its service agent or similarly qualified persons in order to avoid a hazard.

TROUBLESHOOTING

1. If your power tool does not start, check the plug on the power supply first.
2. If the outlet of the heat gun is very hot, please rest until cold.
3. If a fault can not be rectified, return the tool to an authorized dealer for repair.

ENVIRONMENTAL PROTECTION

Waste electrical products must not be disposed of with household waste. Please recycle where facilities exist. Check with your local authorities or retailer for recycling advice.

СПИСОК КОМПОНЕНТОВ

1. Сопло
2. Тепловая защита
3. Корпус
4. Отверстие для забора холодного воздуха
5. Кнопка Вкл./Выкл. / регулятор воздушного потока и температуры
6. Сетевой шнур

ТЕХНИЧЕСКИЕ ХАРАКТЕРИСТИКИ

Тип PHG120A (PHG — обозначение типа оборудования, представляющего собой фен технический)

Напряжение	220 В ~ 50 Гц
Входная мощность	1600 Вт
Температура/скорость потока	| = 300°C, 350 л/мин || = 500°C, 500 л/мин
Степень защиты	⧈/II
Масса устройства	0,66 кг

ОБЩИЕ УКАЗАНИЯ ПО БЕЗОПАСНОМУ ИСПОЛЬЗОВАНИЮ ЭЛЕКТРОИНСТ-РУМЕНТА

ПРЕДУПРЕЖДЕНИЕ! Прочтите все предупреждения по технике безопасности и все инструкции. *Несоблюдение любых из приведенных ниже указаний может стать причиной поражения электрическим током, возгорания и/или тяжелых травм.*

Сохраните все предупреждения и инструкции для дальнейшего использования.
Допускается использование прибора детьми в возрасте 8 лет и старше, а также лицами с ограниченными физическими, сенсорными или умственными способностями, лицами, не имеющими опыта и знаний, необходимых при обращении с такими изделиями, при условии, что за ними осуществляется соответствующий надзор или они ознакомлены с инструкциями, касающимися безопасного использования прибора и объясняющими риски, возникающие в ходе его использования Не разрешайте детям играть с изделием. Очистка и техническое обслуживание не должны выполняться детьми без надзора взрослых.
При повреждении шнура питания его должен заменить изготовитель, сервисное подразделение изготовителя или лицо аналогичной квалификации, чтобы устранить любые опасности.

ДОПОЛНИТЕЛЬНЫЕ ИНСТРУКЦИИ ПО БЕЗОПАСНОСТИ ДЛЯ ТЕХНИЧЕСКОГО ФЕНА

1. При неосторожном обращении с прибором возможно возгорание, поэтому
   – будьте осторожны во время использования прибора в местах с горючими материалами;
   – не наводите изделие на одно и то же место в течение длительного времени;
   – не используйте изделие во взрывоопасной среде;
   – учитывайте возможную передачу тепла к горючим материалам, находящимся вне поля зрения;
   – после применения положите прибор на его подставку и дайте остыть перед перемещением на место хранения;
   – не оставляйте включенный прибор без присмотра.

СИМВОЛЫ

Прочтите руководство оператора

Используйте средства защиты глаз

Внимание!

Двойная изоляция

Отходы электротехнической продукции нельзя утилизировать вместе с бытовыми отходами. Они должны быть доставлены в местный центр утилизации для надлежащей переработки. Обратитесь в соответствующий местный орган или к продавцу за информацией по надлежащей утилизации.

ИНСТРУКЦИИ ПО ЭКСПЛУАТАЦИИ

ПРИМЕЧАНИЕ: Перед использованием инструмента внимательно прочтите настоящее руководство.

НАЗНАЧЕНИЕ
Фен предназначен для формовки и сварки пластмасс, удаления краски и работы с термоусадочными материалами. Он также подходит для пайки и лужения, ослабления клеевых соединений и размораживания водопроводных труб.

ПЕРЕД ИСПОЛЬЗОВАНИЕМ ИНСТРУМЕНТА
- Перед началом работы рекомендуется выяснить оптимальную температуру для обработки заготовки.
- Обязательно запускайте фен на низкой температуре.
- Расстояние между соплом и заготовкой может отличаться в зависимости от обрабатываемого материала. Однако оно должно быть более 50 мм при любом режиме нагрева.
- Все работы, за исключением удаления краски с оконных рам, можно выполнять без сопла, однако для достижения наилучших результатов рекомендуется использовать сопло.

НАЧАЛО ЭКСПЛУАТАЦИИ
1. ВКЛЮЧЕНИЕ/ВЫКЛЮЧЕНИЕ (СМ. РИС. A)
- Включение
Для запуска установите кнопку Вкл./Выкл. в положение I или II.
- Выключение
Для выключения установите кнопку Вкл./Выкл. в положение O.
После продолжительной работы при высокой температуре, прежде чем выключать фен, дайте ему остыть, включив режим холодного воздуха I.

2. ОТКЛЮЧЕНИЕ ТЕРМОЗАЩИТЫ
При перегрузке нагревательного элемента (например, из-за недостаточного потока воздуха) устройство автоматически его отключает, однако фен продолжит работу. Когда устройство охладится до рабочей температуры, нагревательный элемент снова включится.

3. НАСТРОЙКА ВОЗДУШНОГО ПОТОКА И ТЕМПЕРАТУРЫ ВОЗДУХА (СМ. РИС. A)
В устройстве есть две ступени работы фена. Подходящие сочетания воздушного потока и температуры следует выбирать в зависимости от сферы применения.

| = 300°C , 350 л/мин
|| = 500°C, 500 л/мин

Режим I подходит для сгибания пластика и нагревания термоусадочных материалов. Режим II подходит для удаления краски и размораживания труб.

5. ХРАНЕНИЕ ПОСЛЕ ИСПОЛЬЗОВАНИЯ (СМ. РИС. B)
Когда фен не используется, оставьте его в положении, показанном на рис. B.

ТЕХНИЧЕСКОЕ ОБСЛУЖИВАНИЕ

Извлеките вилку сетевого шнура из розетки сети электропитания до начала любых регулировок, сервисного или технического обслуживания.
В этом электроинструменте нет ремонтируемых пользователем деталей. Не используйте воду или химические чистящие средства для очистки электроинструмента. Протрите его сухой тканью. Всегда храните электроинструмент в сухом месте. Следите за чистотой вентиляционных отверстий мотора. Удаляйте пыль со всех рабочих органов управления. Иногда можно видеть искры через вентиляционные отверстия. Это нормально и не повредит электроинструмент.
При повреждении шнура питания его замену следует выполнить силами изготовителя, его сервисного представителя или лица аналогичной квалификации, чтобы избежать опасной ситуации.

ПОИСК И УСТРАНЕНИЕ НЕИСПРАВНОСТЕЙ

1. Если инструмент не запускается, в первую очередь проверьте подключение к сети электропитания.
2. Если выходное отверстие фена очень горячее, дайте ему остыть.
3. Если неисправность не будет устранена, верните инструмент уполномоченному дилеру для ремонта.

ЗАЩИТА ОКРУЖАЮЩЕЙ СРЕДЫ

Отходы электротехнической продукции нельзя утилизировать вместе с бытовыми отходами. Они должны быть доставлены в местный центр утилизации для надлежащей переработки. Обратитесь в соответствующий местный орган или к продавцу за информацией по надлежащей утилизации.

СТРАНА	ТЕЛЕФОН ТЕХПОДДЕРЖКИ
Россия	8800 550 37 70

Импортер: ООО «ВсеИнструменты.ру»

Адрес: Россия, 109451, г. Москва, ул. Братиславская, д. 16, корп.1, пом. 3

Телефон: 8 800 550 37 70

Электронная почта по общим вопросам: info@vseinstrumenti.ru

Электронная почта для официальных претензий: op@vseinstrumenti.ru

Назначенный срок службы: 5 лет

Срок гарантии: 2 года

Страна производства: Китай

Изготовитель: ZEITE TECHNOLOGY (SUZHOU) CO., LTD

Дата производства изделия: указана на изделии

ATLET