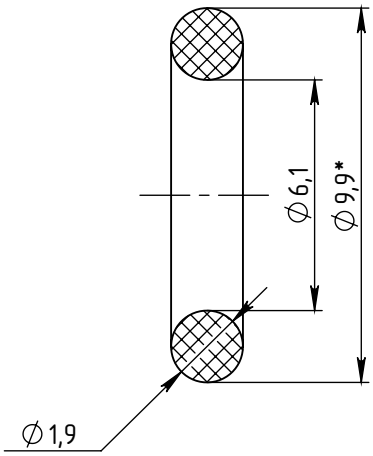

					ИС.130281		
						Лит.	Масса	Масштаб
Изм.	Лист	№ докум.	Подп.	Дата				5:1
Разраб.							
Пров.							
Т. контр.						Лист 2	Листов 2
Н. контр.							
Утв.							

Перв. примен.

Справ. №

Подп. и дата

Инв. № дубл.

Взам. инв. №

Подп. и дата

Инв. № подл.

Копировал

Формат А4