LBMM1012

HENK GROUP
ТОЧНОСТЬ НАШ ПРИНЦИП

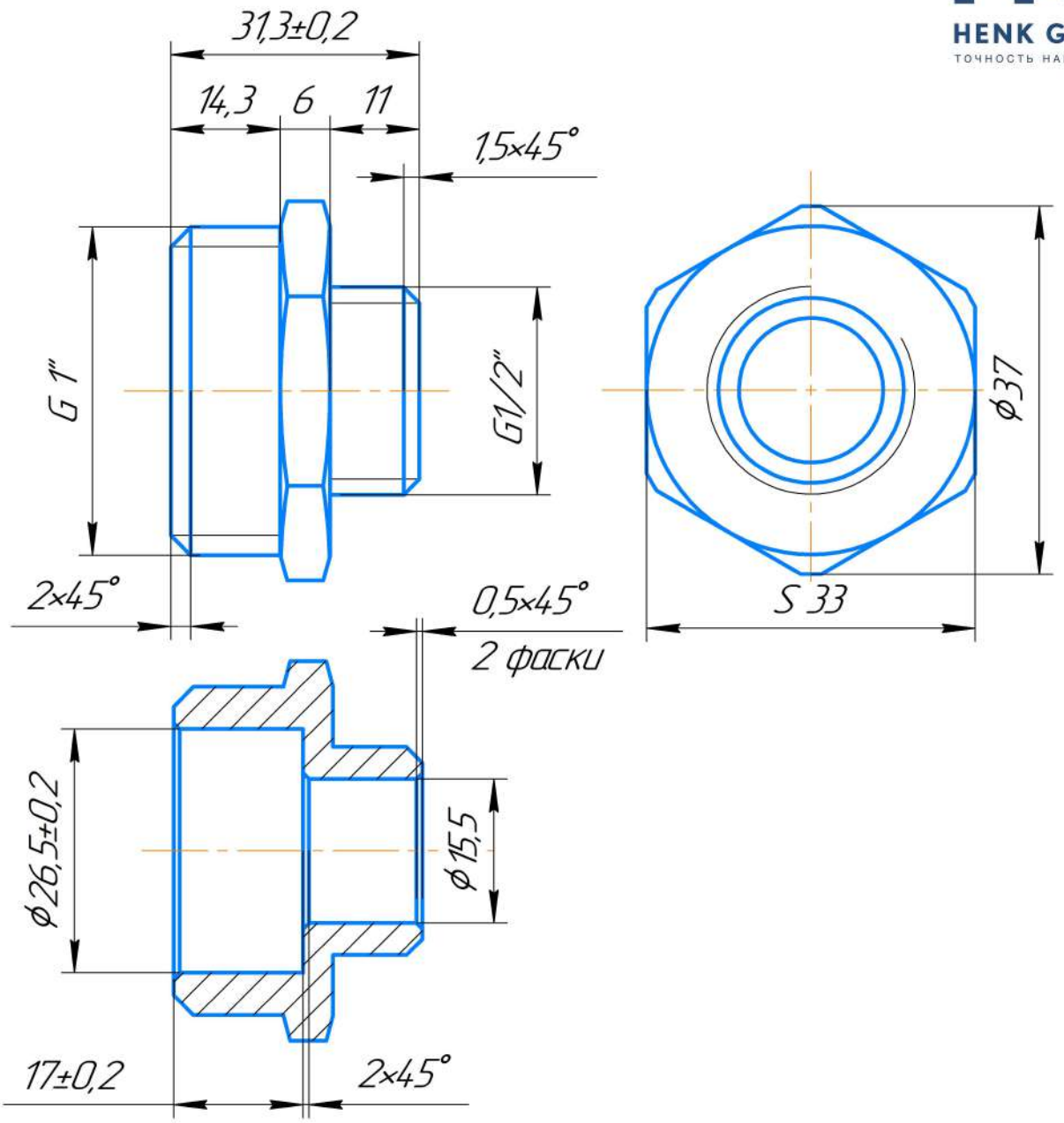

1. Неуказанные предельные отклонения ±0,3
2. Острые кромки притупить
3. Выполнить накатку по всей длине резьбы G1"

Изм.	Лист	№ докум.	Подп.	Дата	LBMM1012		
Разраб.					Ниппель HG переходной HP 1" x HP 1/2"	Лит.	Масса: 66,2 / Масштаб: 1,5:1
Пров.						Лист	Листов 1
Т.контр.					ЛС 59 - 1 ГОСТ 15527 - 2004	ООО "Хенк"	
Н.контр.							
Утв.							

Перв. примен. | Справ. № | Подп. и дата | Инв. № дубл. | Взам. инв. № | Подп. и дата | Инв. № подл.

Копировал | Формат А4