Papierausdrücke unterliegen nicht dem Änderungsdienst

Print-outs are not subject to the updating service

The reproduction, distribution and utilization of this document as well as the communication of its contents to others without express authorization is prohibited. Offenders will be held liable for the payment of damages. All rights reserved in the event of the grant of a patent, utility model or design.

Kunde Customer	Datum Date	Freigegeben von Approved by

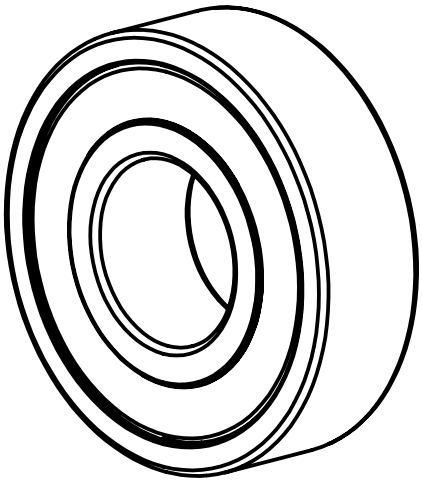

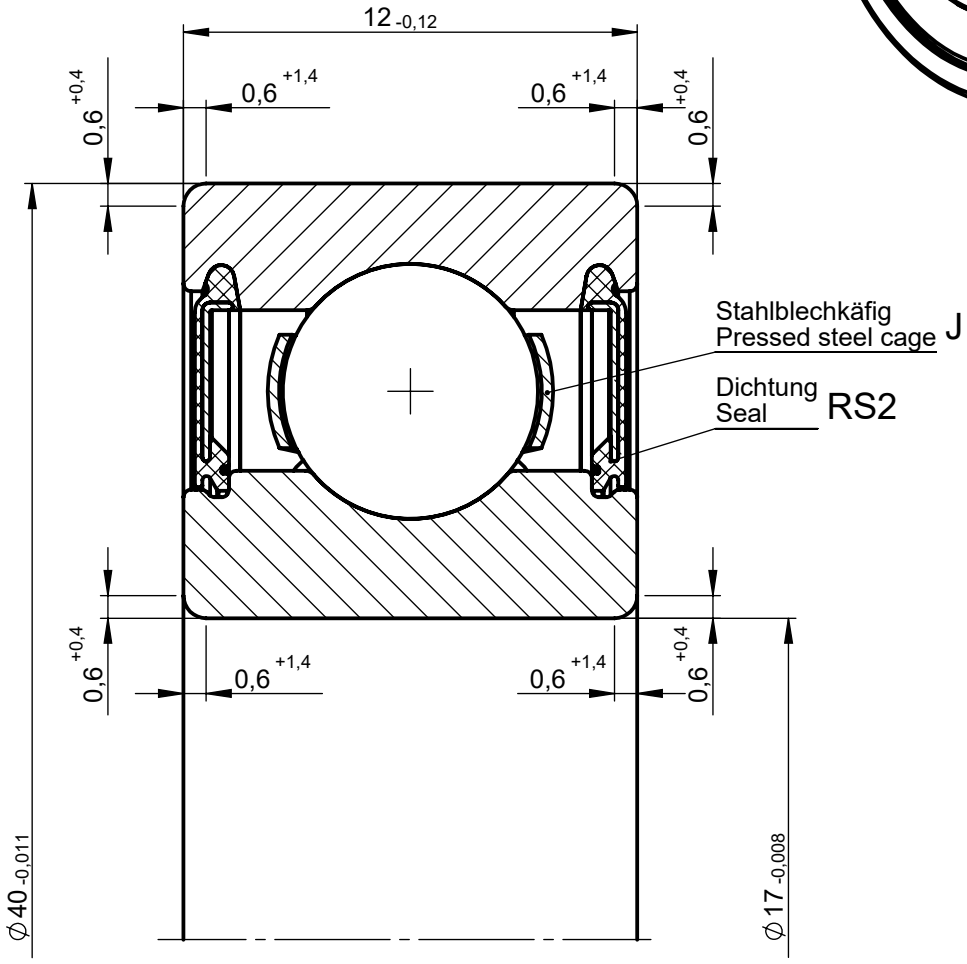

Besondere Kundenwünsche / Special customer requests			
Standard Fettfüllung		Standard grease filling	
DynamischeTragzahlen / Dynamic Load ratings	C_r = 9,6 kN	Norm / Standard	DIN ISO 281
Statische Tragzahlen / Static load ratings	C_{0r} = 4,8 kN	Norm / Standard	DIN ISO 76
Ermüdungsgrenzbelastung / Fatigue load limit	C_u = 0,2 kN	Norm / Standard	DIN ISO 281
Toleranzen / Tolerances	PN	Norm / Standard	ISO 492 / DIN 620/2
Radial Lagerluft / Radial clearance	CN (0,003-0,018)	Norm / Standard	ISO 5753 / DIN 620/4

Version	Änd Nr / Modif. Nr	Datum / Date	Gezeichnet von / Drawn by	Geprüft von / Checked by	Freigegeben von / Approved by
2	12088	13.06.2018	M.Ramskogler	--	G.Feizlmair
1	--	06.11.2013	K.Reif	G.Feizlmair	D.Stöckl

Zusätzliche Informationen / Additional Information	Tolerierung / Tolerancing	ISO 8015	
	Gewicht / Weight	0,063kg	
VZ Vertriebszeichnung Offer drawing	Firma Nr.:	Artikelnummer / article number	--
NKE BEARINGS	Blatt/Page 1/1	Rillenkugellager / Deep groove ball bearing 6203-2RS2	
		Maßstab / Scale 5:1	Format / Size A4

© NKE AUSTRIA GmbH

Weitergabe sowie Vervielfältigung dieses Dokuments, Verwertung und Mitteilung eines Inhalts sind verboten, soweit nicht ausdrücklich gestattet. Zuwiderhandlung verpflichten zu Schadenersatz. Alle Rechte für den Fall der Patent-, Gebrauchsmuster- oder Geschmacksmustereintragung vorbehalten.