пп-20-003

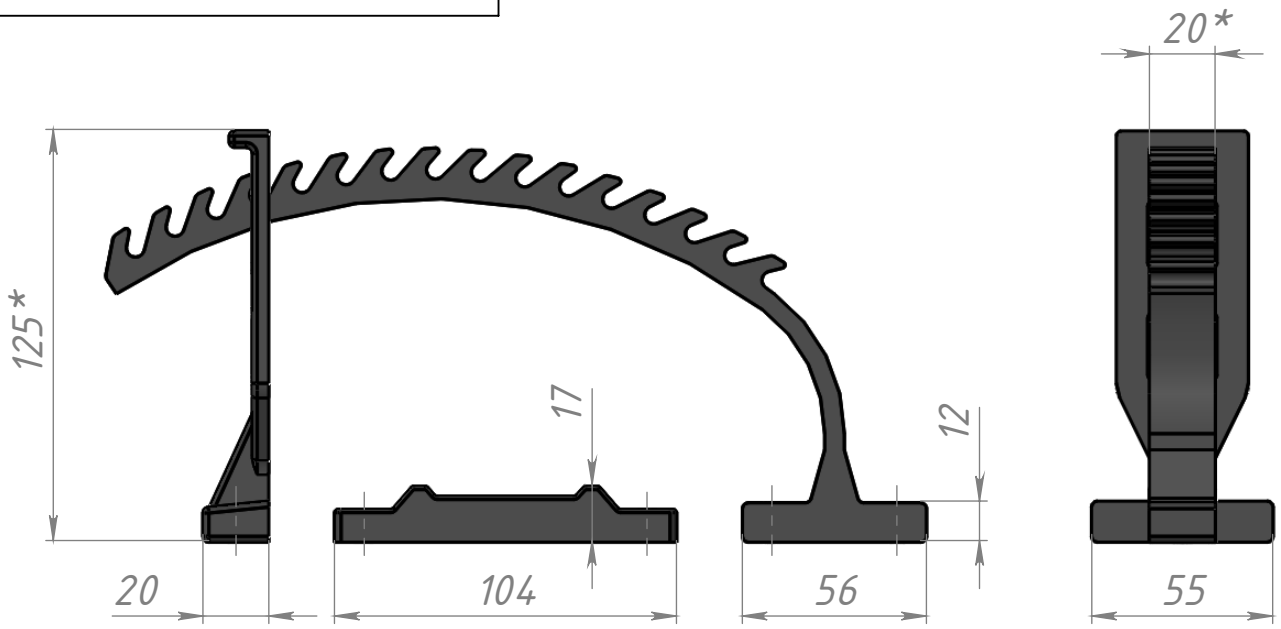

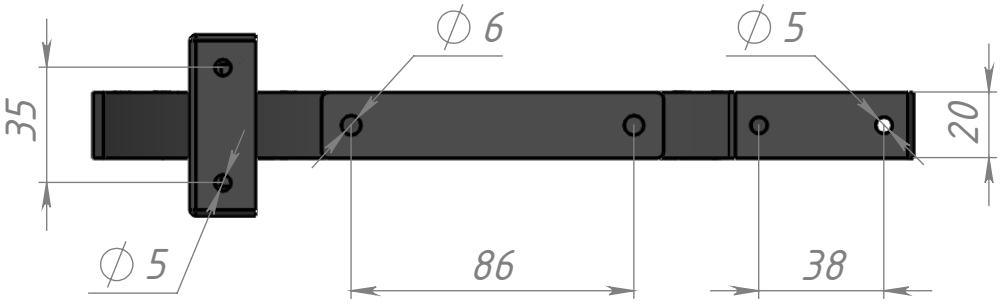

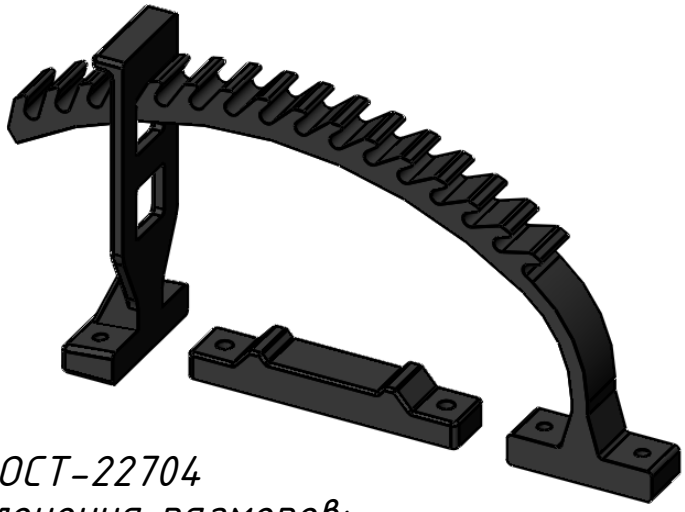

1.*- Размер для справок
3. Устойчивость на разрыв по ГОСТ-22704
4. Неуказанные предельные отклонения размеров:
охватывающих - H14, охватываемых - h14, остальных ±IT14/2

Изм.	Лист	№ докум.	Подп.	Дата
Разраб.				
Пров.				
Т. контр.				
Н. контр.				
Утв.				

пп-20-003

Крепёж универсальный пп-20-003

Лит.	Масса	Масштаб
Лист 1	Листов 1	

Полиуретан ГОСТ-14896

ООО "ТХ52"

Перв. примен.

Справ. №

Подп. и дата

Инв. № дубл.

Взам. инв. №

Подп. и дата

Инв. № подл.

Копировал

Формат А4