Инструкция по монтажу выключателей
OptiMat D100...D250

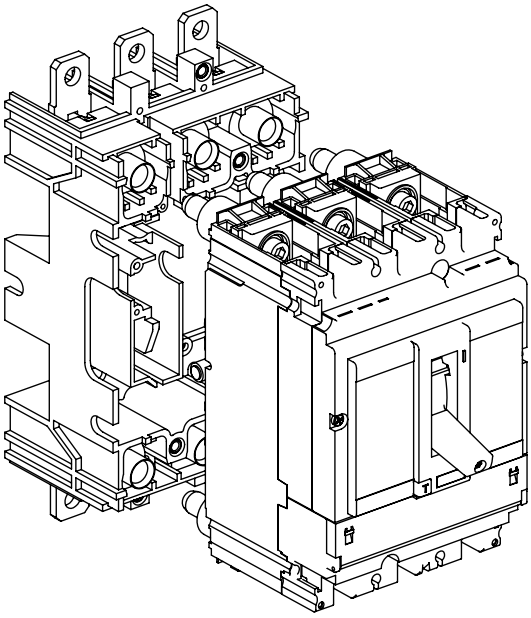

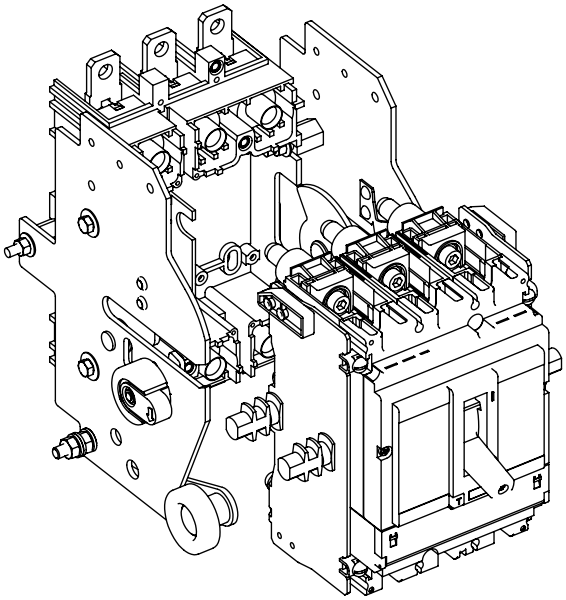

Комплект для втычного присоединения и выдвижного исполнения выключателей серии OptiMat D16...250

Комплектность

Наименование сборочных единиц и аксессуаров	Втычное присоединение	Выдвижное исполнение
Основание, шт.	1	1
Комплект монтажных частей, шт.	1	1
Комплект выводов, шт.	1	1
Механизм блокировки, шт.	1	1
Комплект контактов сигнализации, шт.	-	2
Комплект монтажных частей для выдвижного исполнения, шт.	-	1

Россия, 305000,
г. Курск, ул. Луначарского, 8

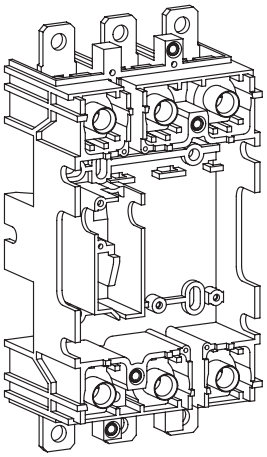

А
Основание - 1 шт.

Комплект монтажных частей		Рекомендуемый инструмент
Б Винт М5х20 - 4 шт.	**В** Винт М5х72 - 2 шт.	Шлиц b = 5
Е Гайка М5 - 4 шт.	**Г** Шайба М5 - 4 шт.	
Ж Заглушка - 6 шт.	**Д** Шайба 5 65Г - 4 шт.	S = 8

Комплект выводов		Рекомендуемый инструмент
З Вывод - 6 шт.	**И** Переходная деталь - 6 шт.	
К Винт М6х16 - 6 шт.	**Л** Пружина тарельчатая М6 - 6 шт.	ЦИАТИМ-221 ГОСТ 943380

Механизм блокировки		Рекомендуемый инструмент
М Механизм блокировки - 1 шт.	**Н** Винт - 2 шт.	РН - 1

Комплет контактов сигнализации		Рекомендуемый инструмент
П Контакт сигнализации - 2 шт.	**Р** Винт М3х16 - 2 шт. **С** Шайба М3 - 2 шт.	РН - 1

Комплект монтажных частей для выдвижного исполнения		Рекомендуемый инструмент
Т Стойка левая - 1 шт.	**У** Стойка правая - 1 шт.	S = 14
Ф Шпилька - 1 шт.	Ц Распорка - 2 шт.	S = 10
Ч Гайка М5 - 8 шт.	**Ш** Пружина тарельчатая М5 - 8 шт.	S = 8
Щ Накладка левая - 1 шт.	**Э** Накладка правая - 1 шт.	
Ю Винт М5х72 - 4 шт.	**Я** Держатель - 4 шт.	Шлиц b = 5

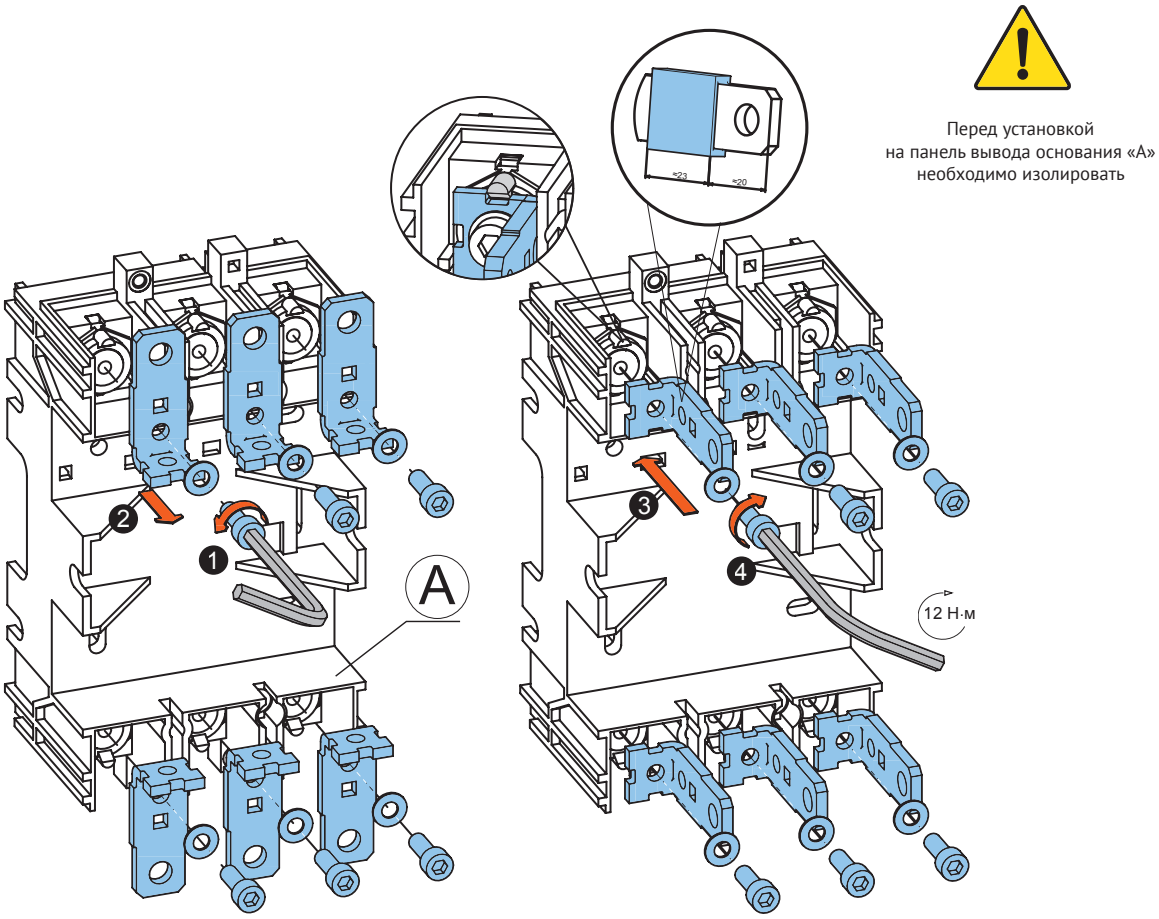

Рисунок 1 – Установка выводов для заднего присоединения проводников

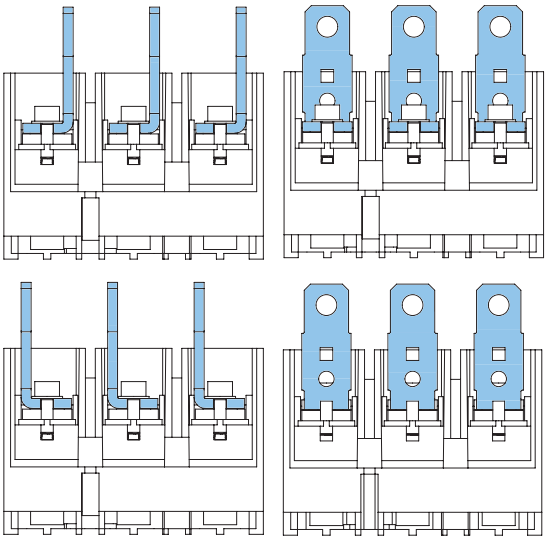

Рисунок 2 – Варианты расположения выводов при заднем присоединении

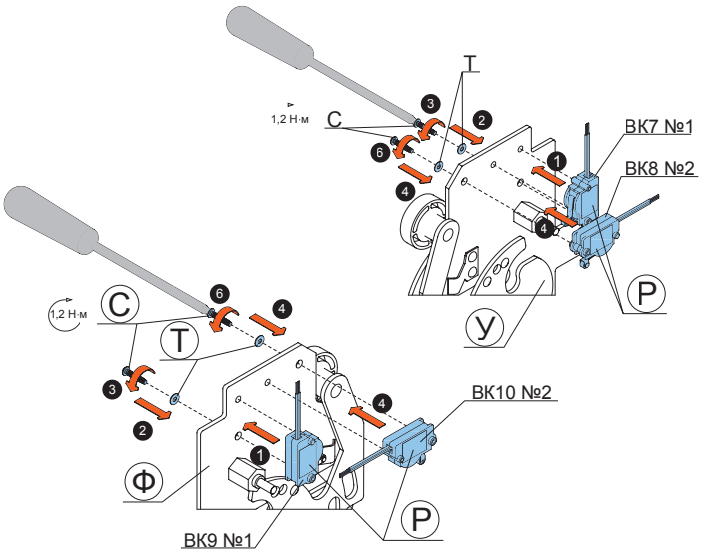

Рисунок 3 – Установка контактов сигнализации выдвижного исполнения

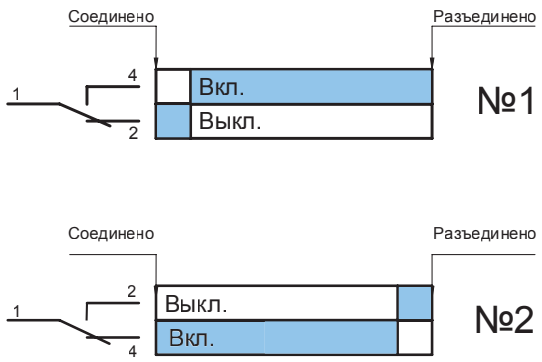

Рисунок 4 – Схема работы контактов сигнализации выдвижного исполнения

На схеме приведено положение выключателя в корзине «Соединено»

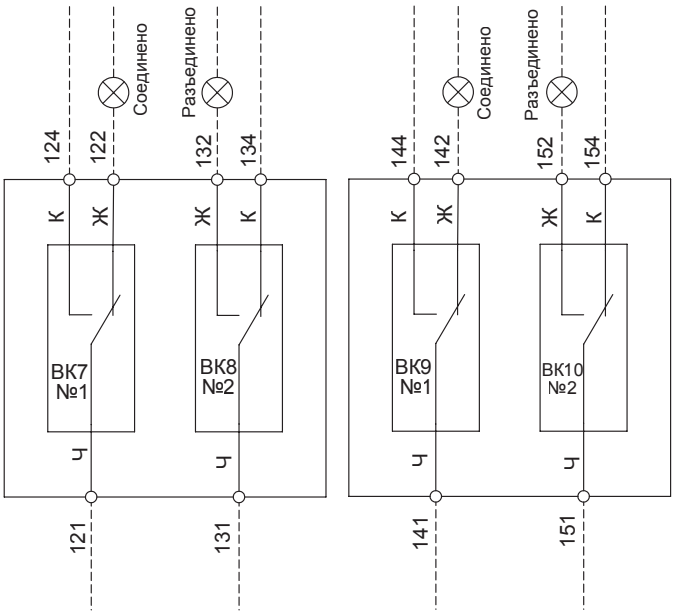

Цветовая маркировка выводов

Цифровое обозначение	Цветовая маркировка	
	Обозначение	Цвет провода
121, 131, 141, 151	Ч	Черный
122, 132, 142, 152	Ж	Желтый
124, 134, 144, 154	К	Красный

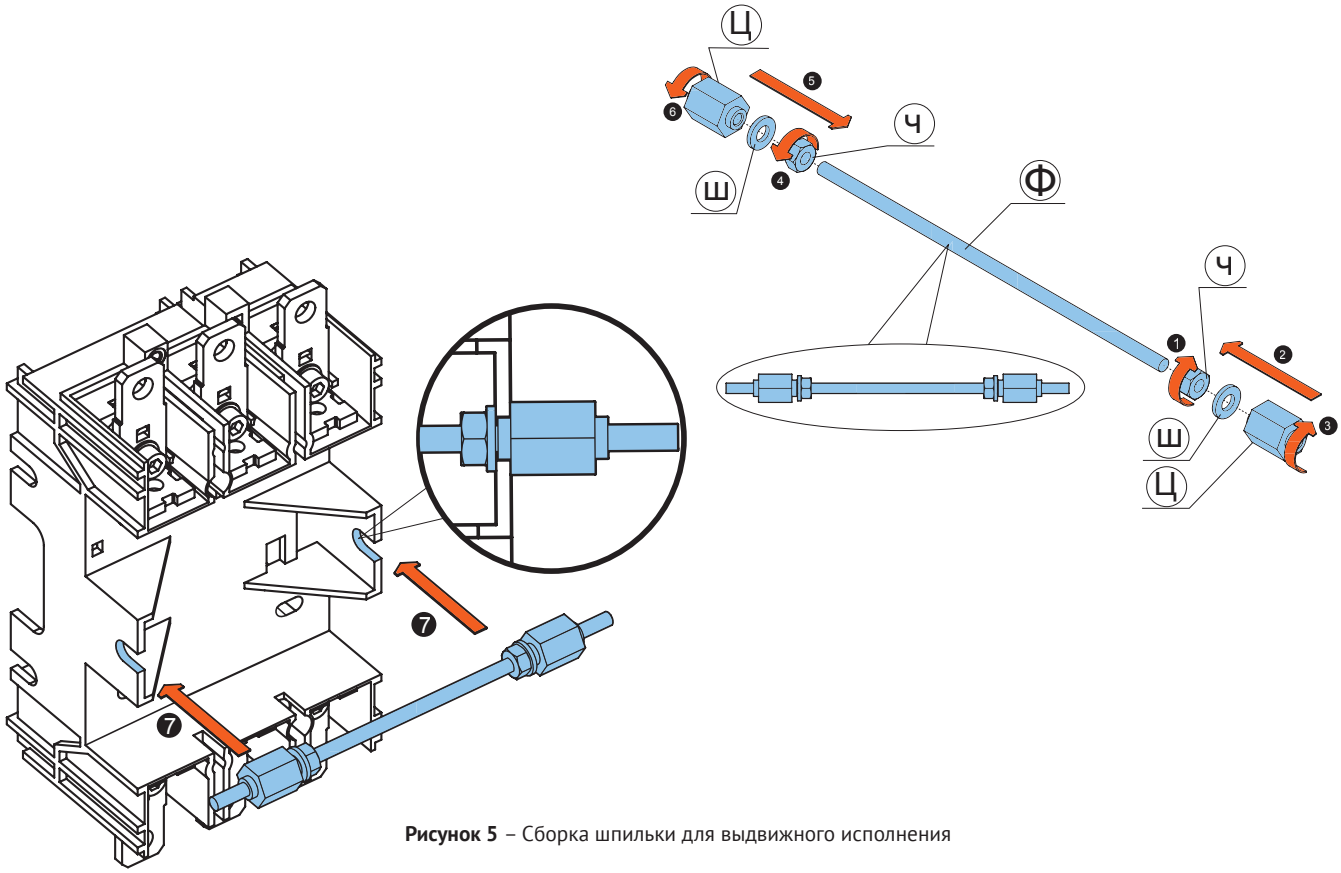

Рисунок 5 – Сборка шпильки для выдвижного исполнения

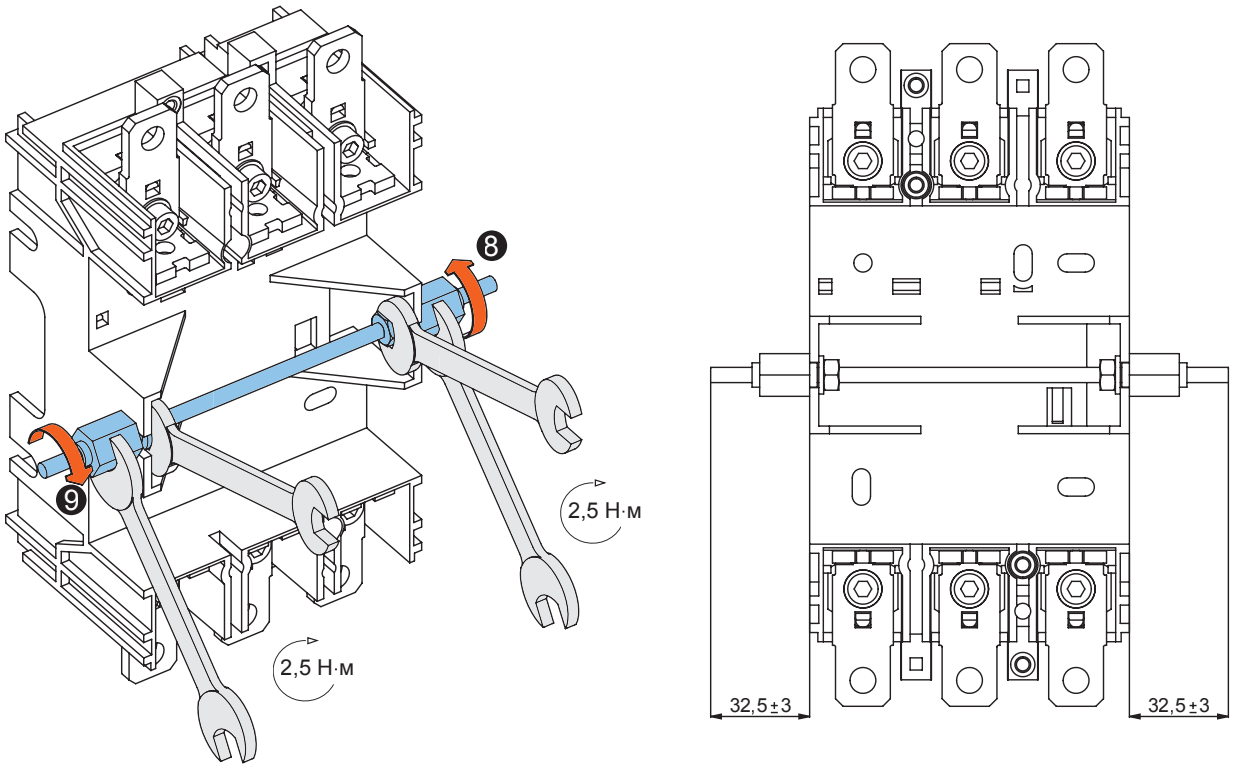

Рисунок 6 – Установка шпильки для выдвижного исполнения

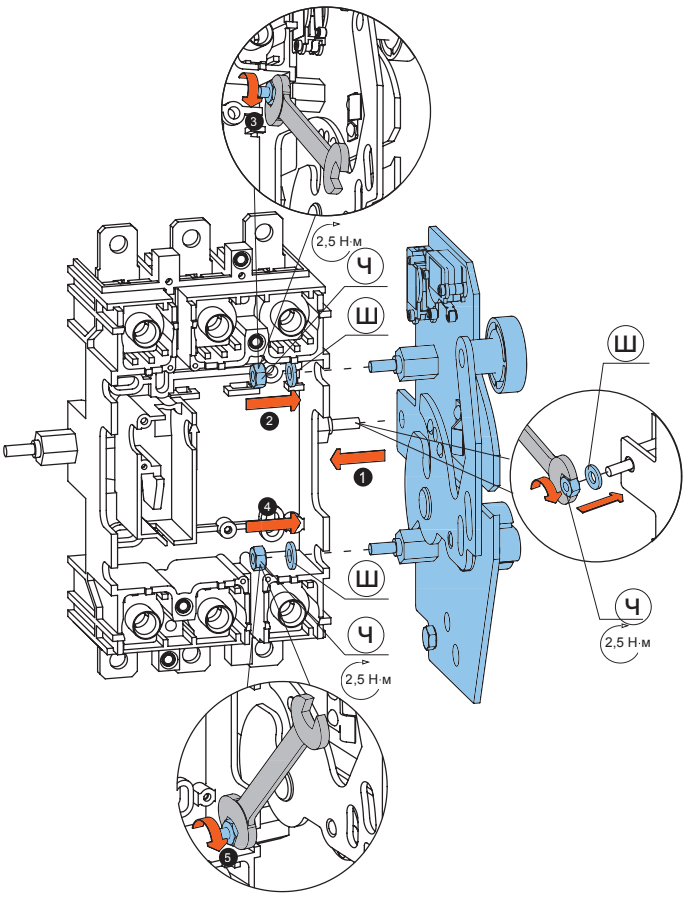

Рисунок 7 – Установка стойки правой выдвижного исполнения

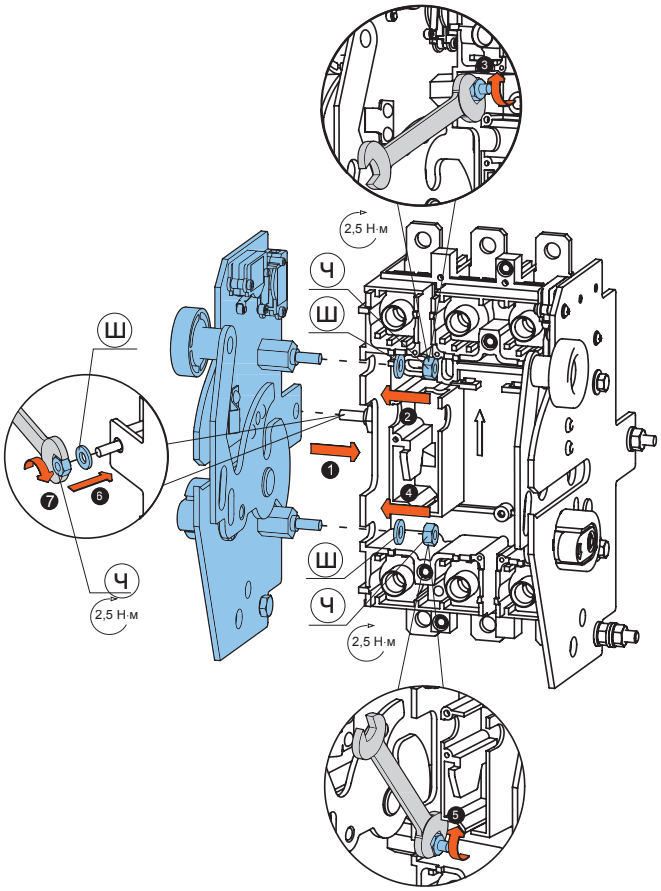

Рисунок 8 – Установка стойки левой выдвижного исполнения

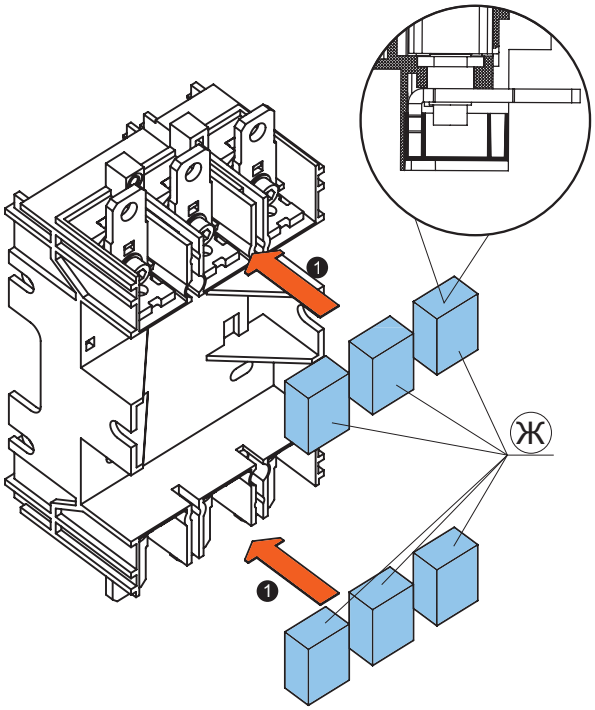

Рисунок 9 – Установка заглушек на основание втычного исполнения

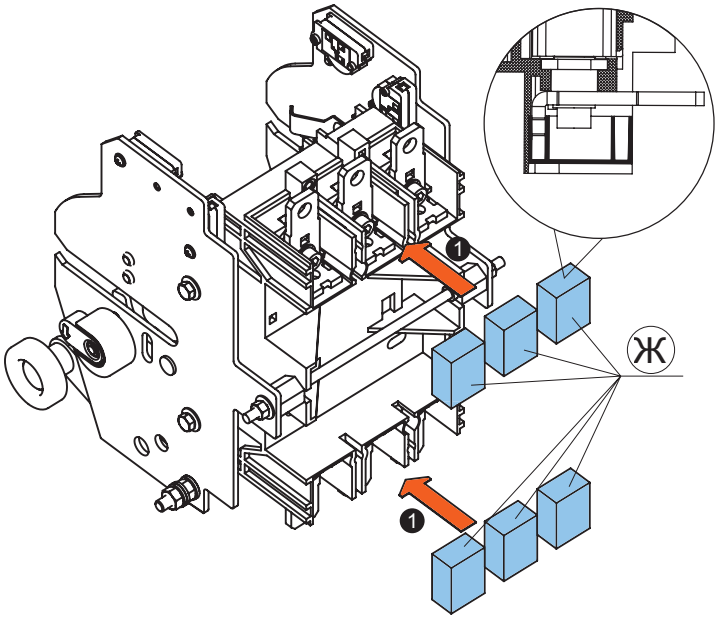

Рисунок 10 – Установка заглушек на корзину выдвижного исполнения

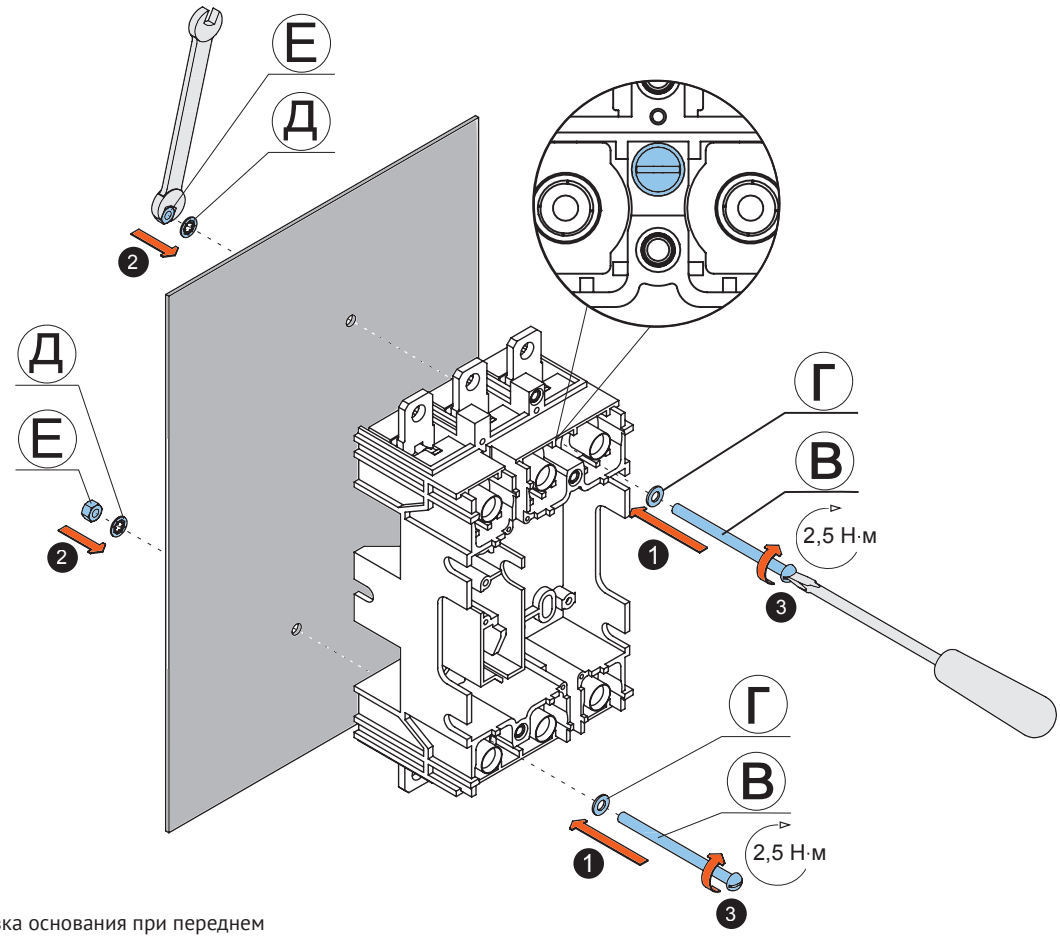

Рисунок 11 – Установка основания при переднем присоединении проводников втычного исполнения на панель

Перед установкой вывода основания «А» необходимо изолировать.

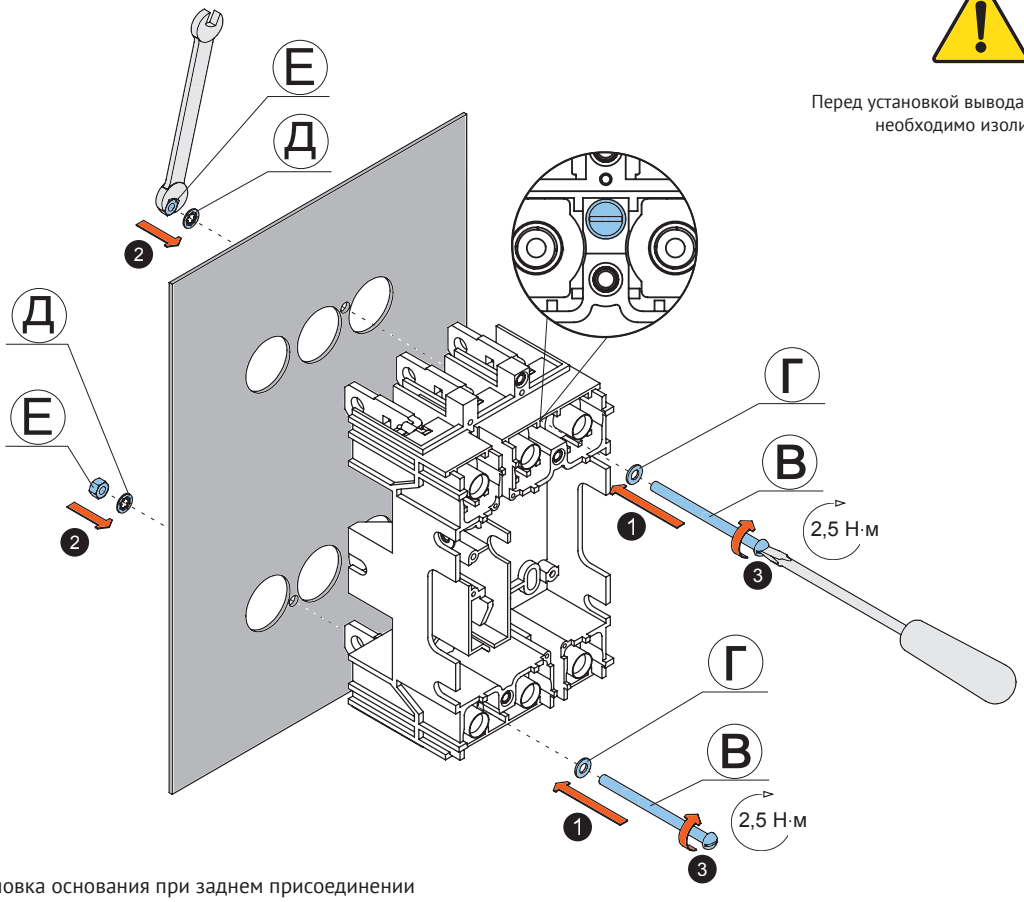

Рисунок 12 – Установка основания при заднем присоединении проводников втычного исполнения на панель

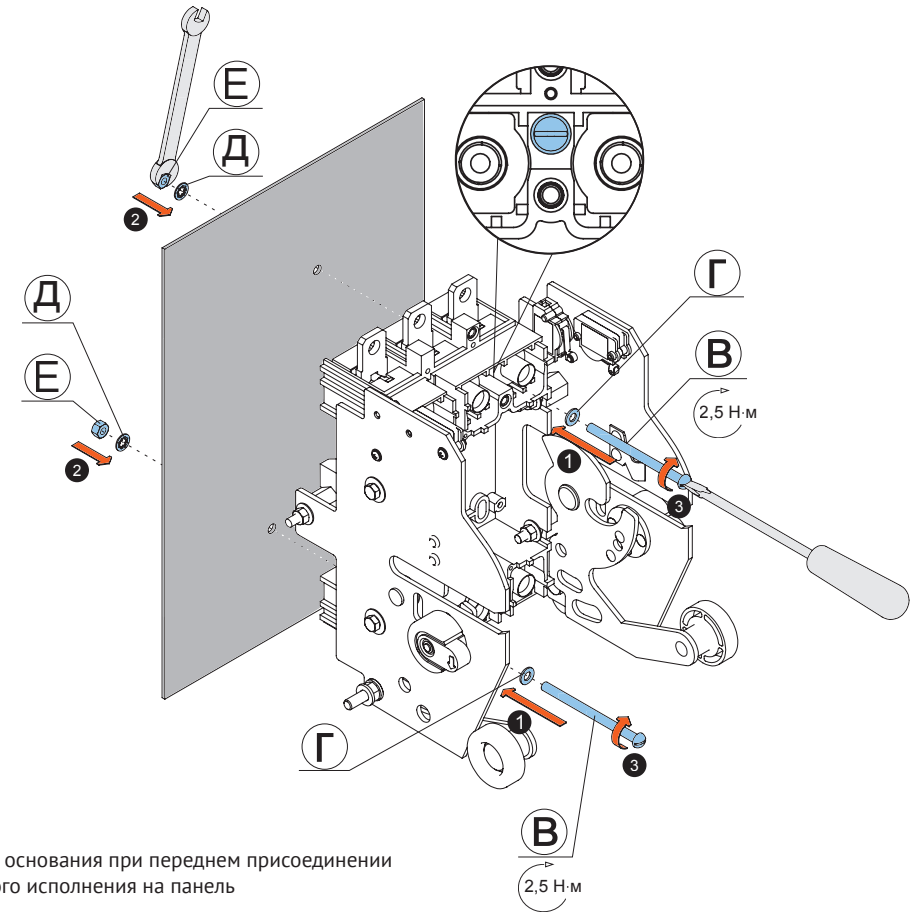

Рисунок 13 – Установка основания при переднем присоединении проводников выдвижного исполнения на панель

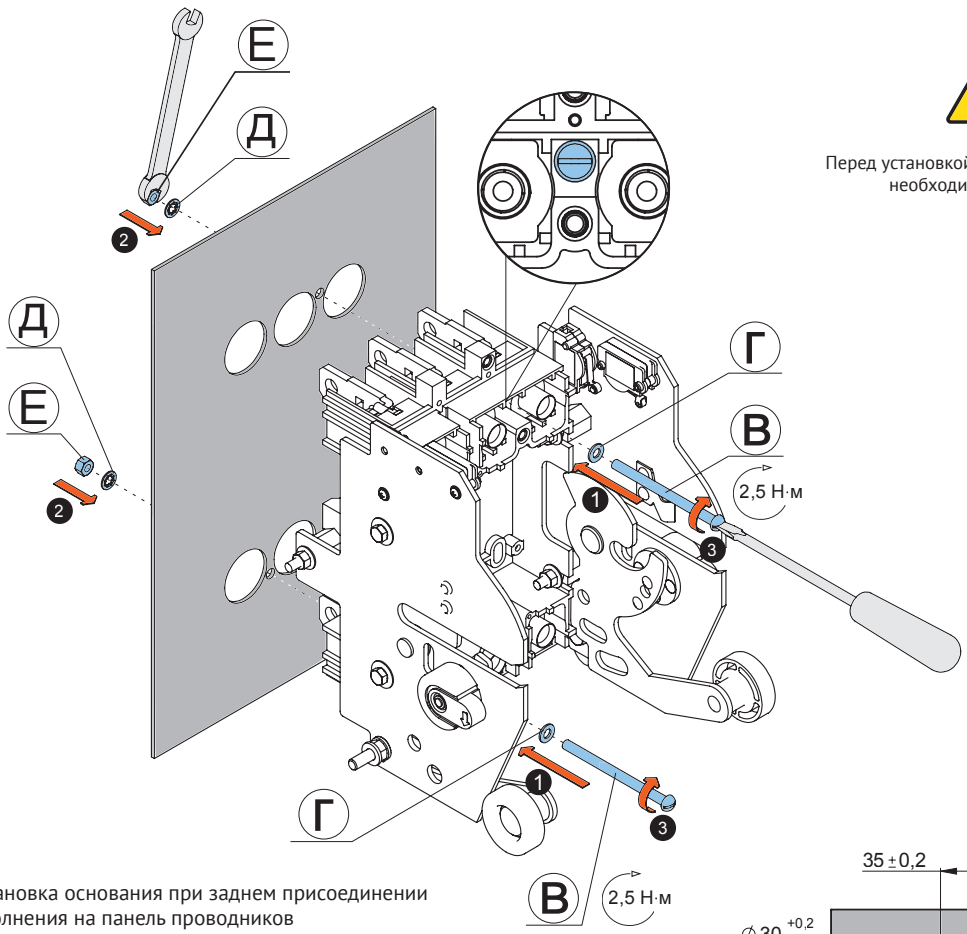

Перед установкой вывода основания «А» необходимо изолировать.

Рисунок 14 – Установка основания при заднем присоединении выдвижного исполнения на панель проводников

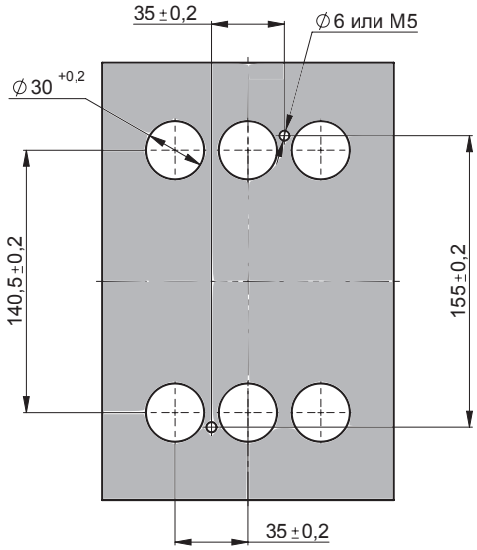

Рисунок 15 – Расположение отверстий для установки основания втычного исполнения и корзины выдвижного исполнения на панель

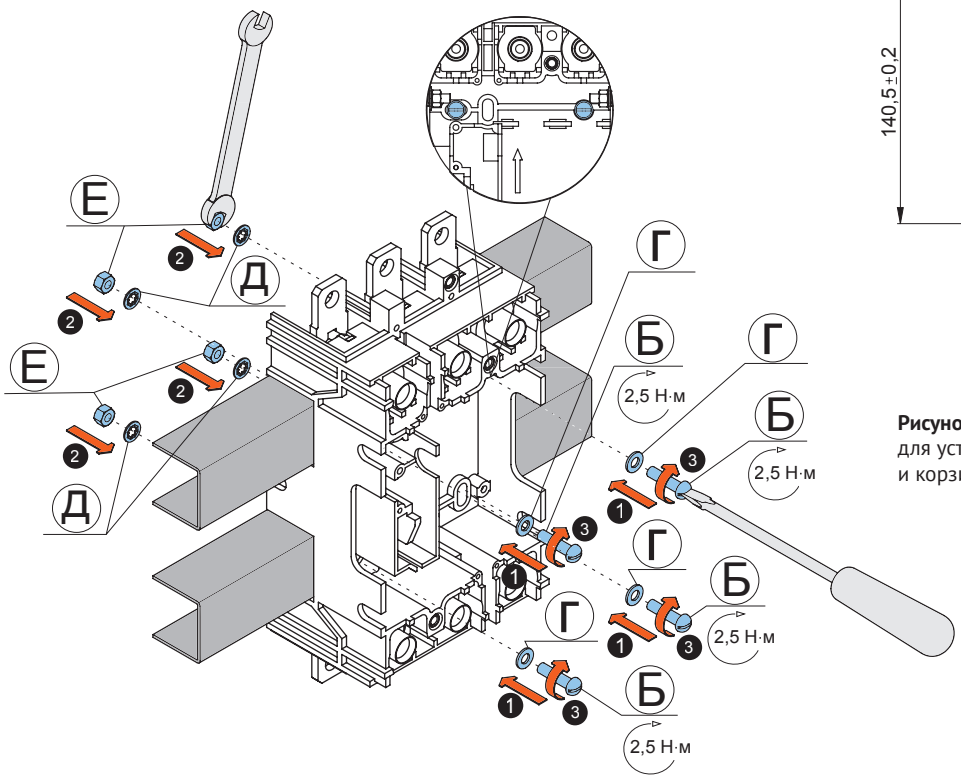

Рисунок 16 – Установка основания втычного исполнения на рейки

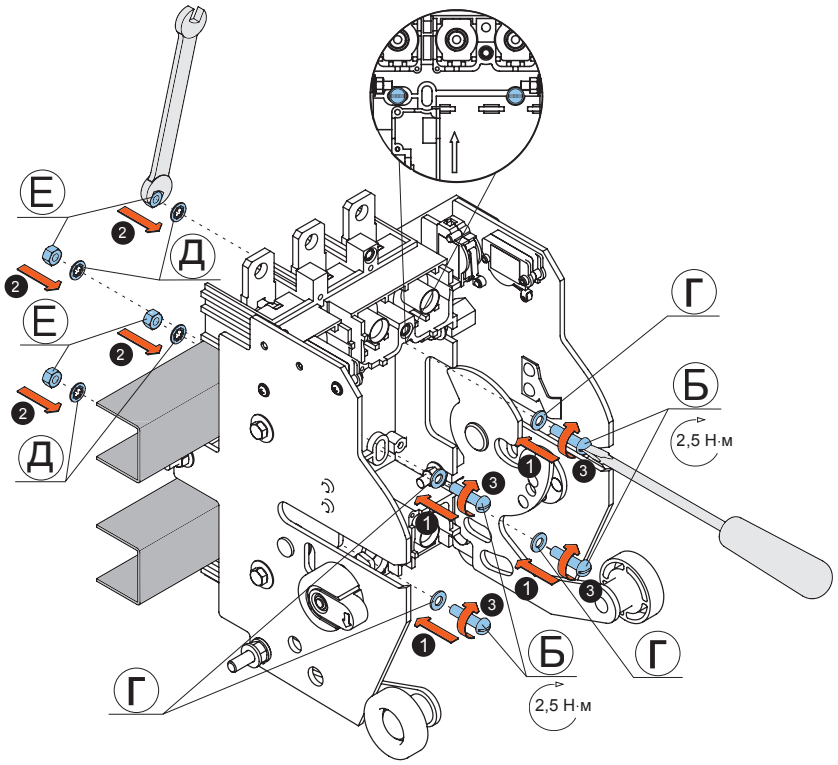

Рисунок 17 – Установка основания выдвижного исполнения на рейки

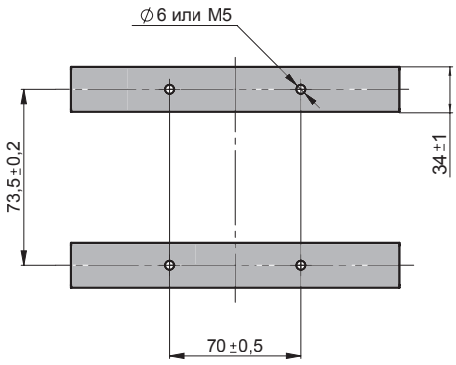

Рисунок 18 – Расположение отверстий для установки основания втычного исполнения и корзины выдвижного исполнения на рейках

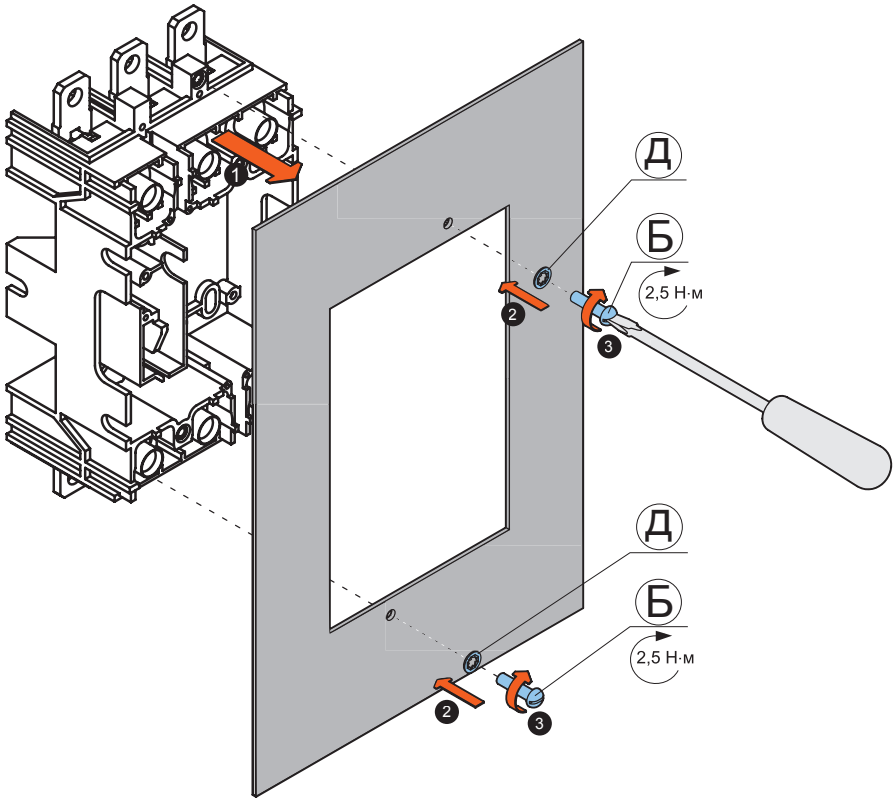

Рисунок 19 – Установка основания втычного исполнения за панелью

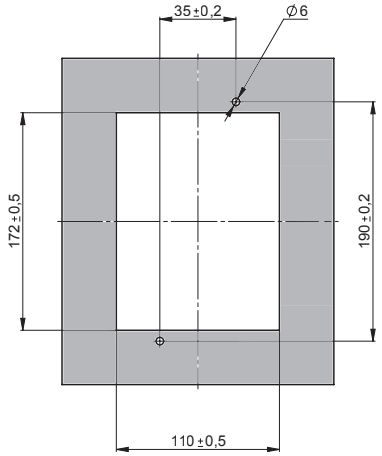

Рисунок 20 – Расположение отверстий для установки основания втычного исполнения за панелью

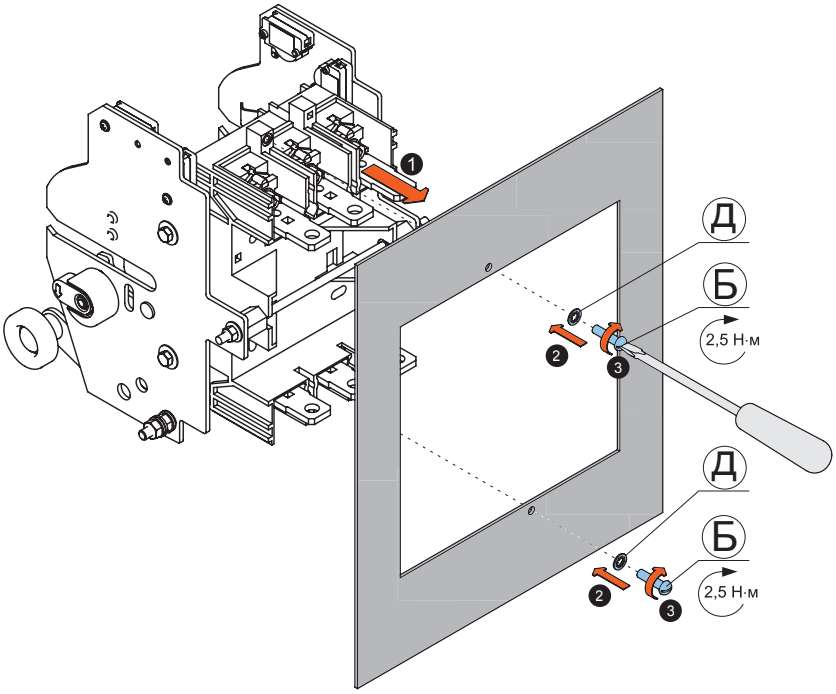

Рисунок 21 – Крепление основания выдвижного исполнения за панелью

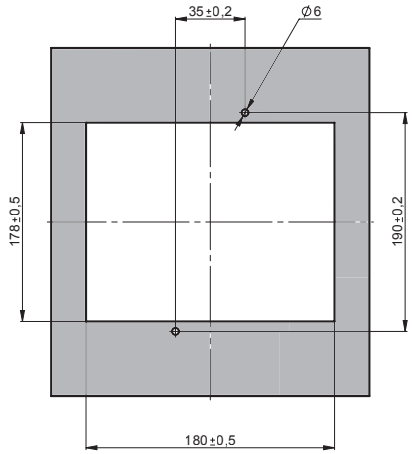

Рисунок 22 – Расположение отверстий для установки корзины выдвижного исполнения за панелью

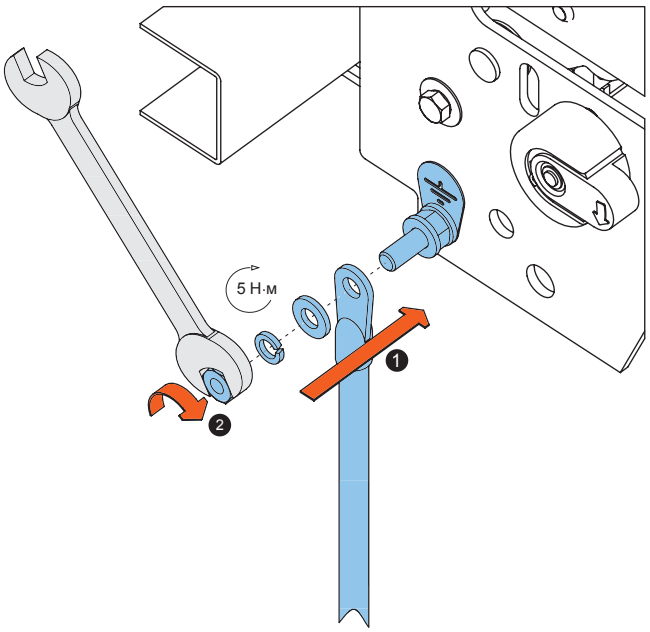

Рисунок 23 – Установка заземляющего провода на корзину выдвижного исполнения

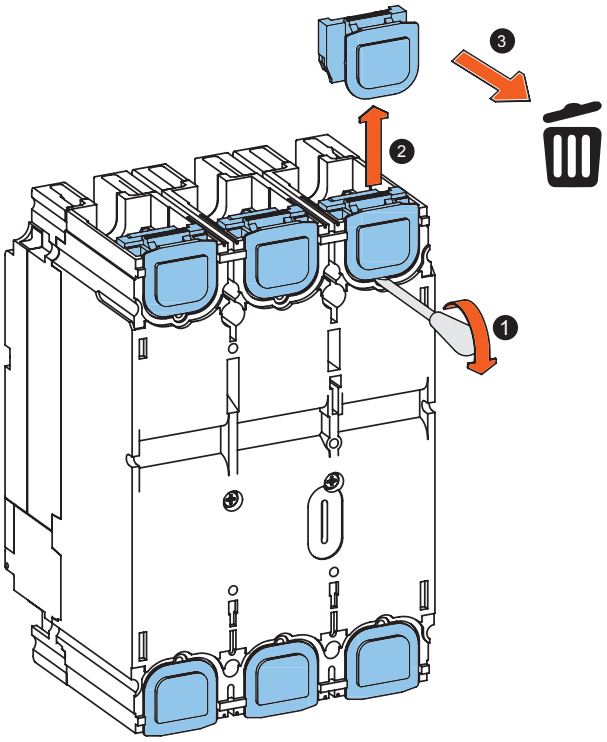

Рисунок 24 – Подготовка выключателя к сборке

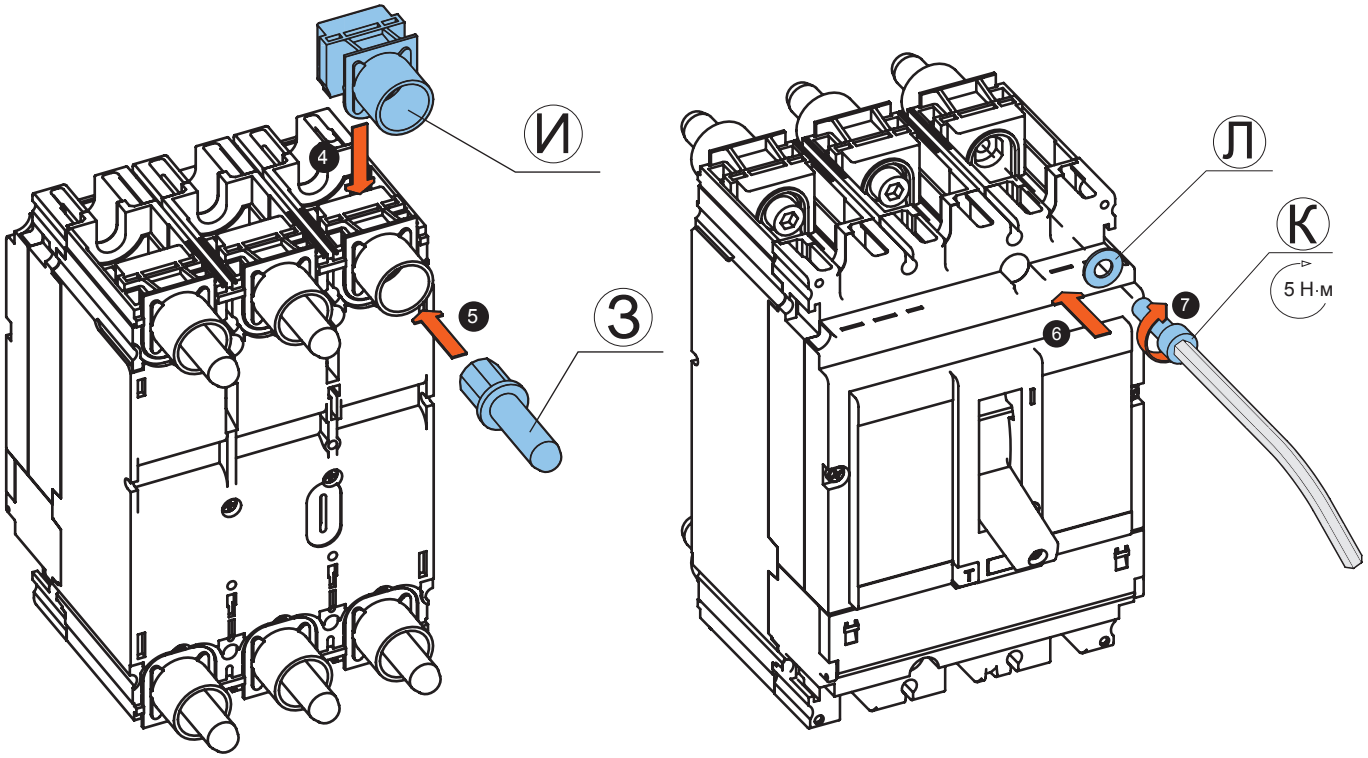

Рисунок 25 – Установка комплекта выводов

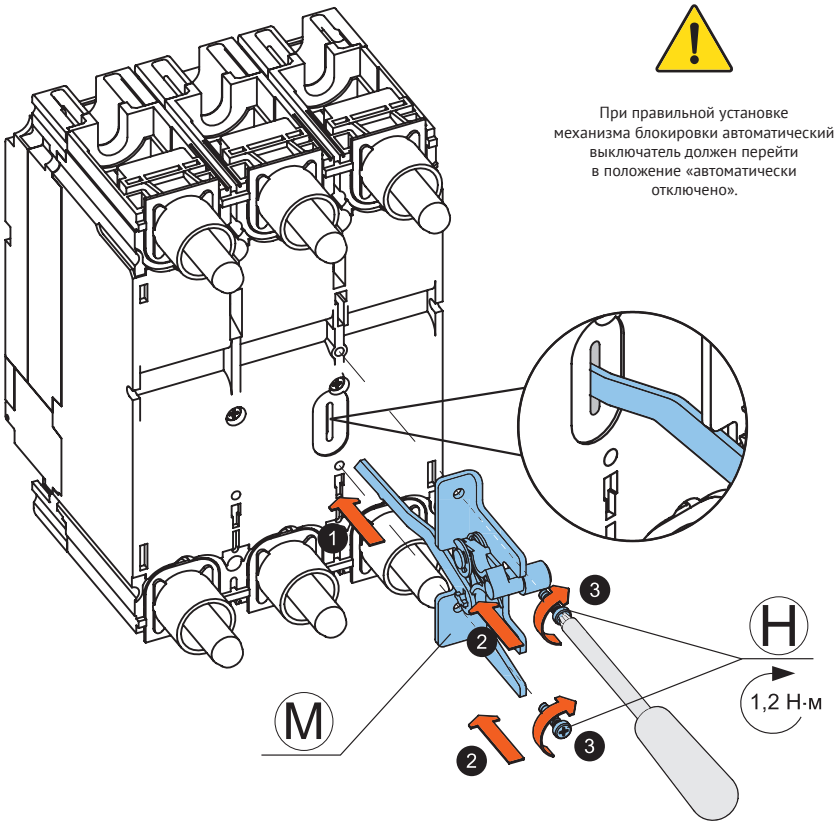

Рисунок 26 – Установка механизма блокировки

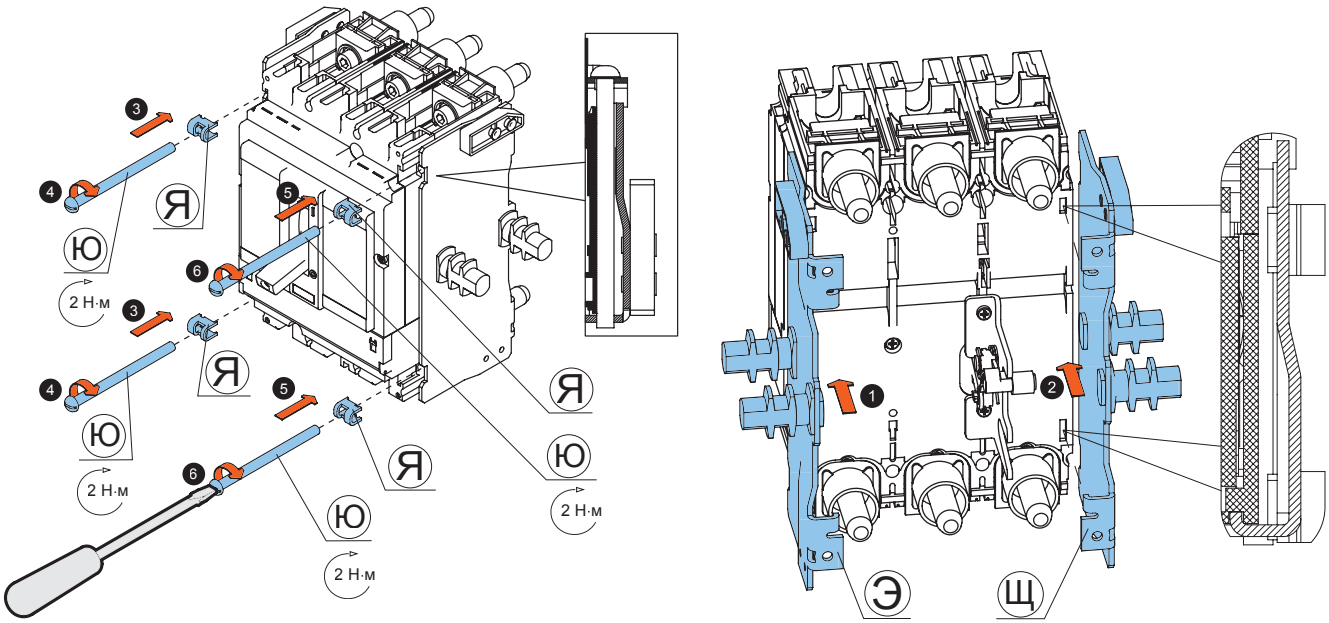

Рисунок 27 – Установка стоек на выключатель выдвижного исполнения

Установка межполюсных перегородок и клеммных крышек на основание не предусмотрено

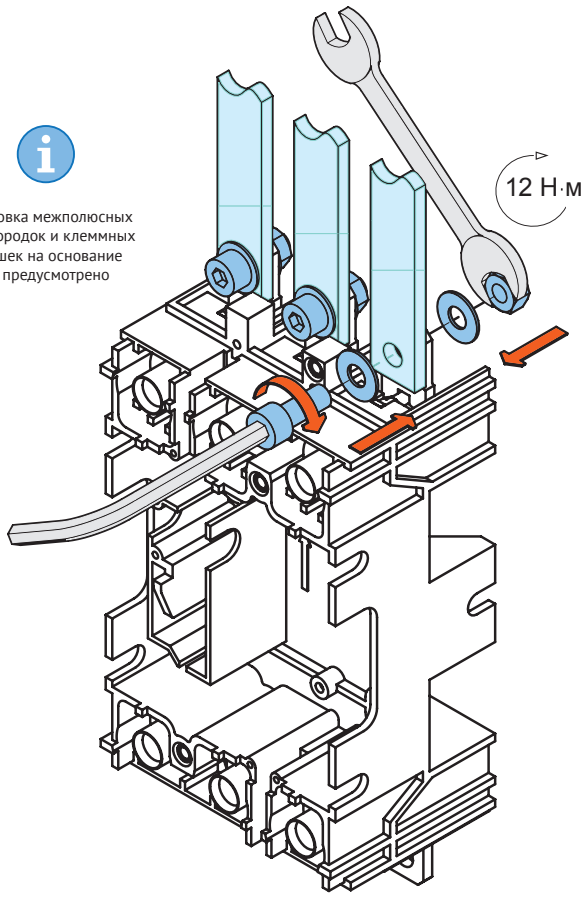

Размеры подводящих шин и кабельных наконечников

Крепеж для присоединения внешних проводников в комплект не входят

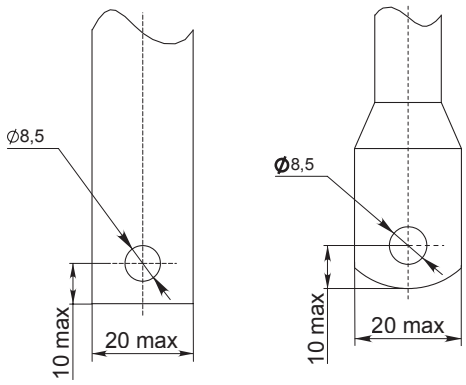

Рисунок 28 – Присоединение подводящих проводников

Перед установкой выключателя на основание или в корзину необходимо смазать вывода и направляющие смазкой ЦИАТИМ-221 ГОСТ 9433-80

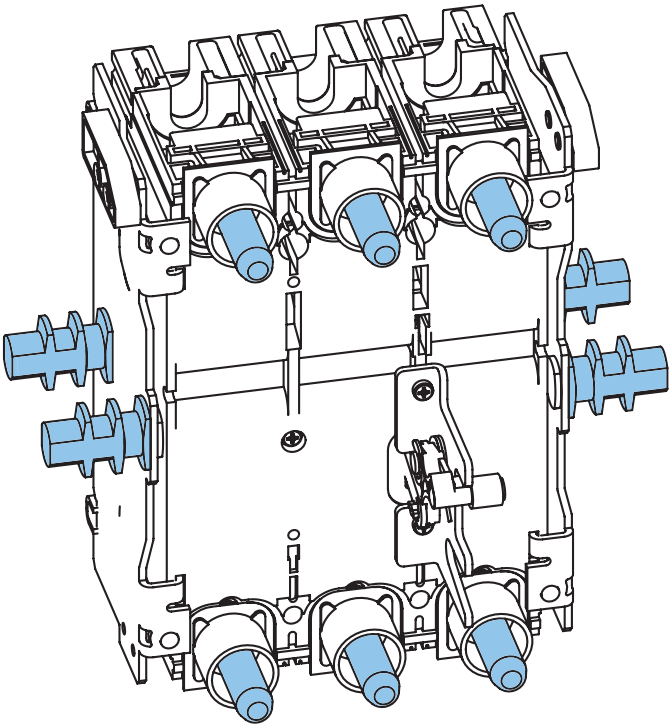

Рисунок 29 – Места смазки выводов выключателя и направляющих накладок перед установкой в корзину

Винты для крепления выключателя к основанию поставляются с выключателем.

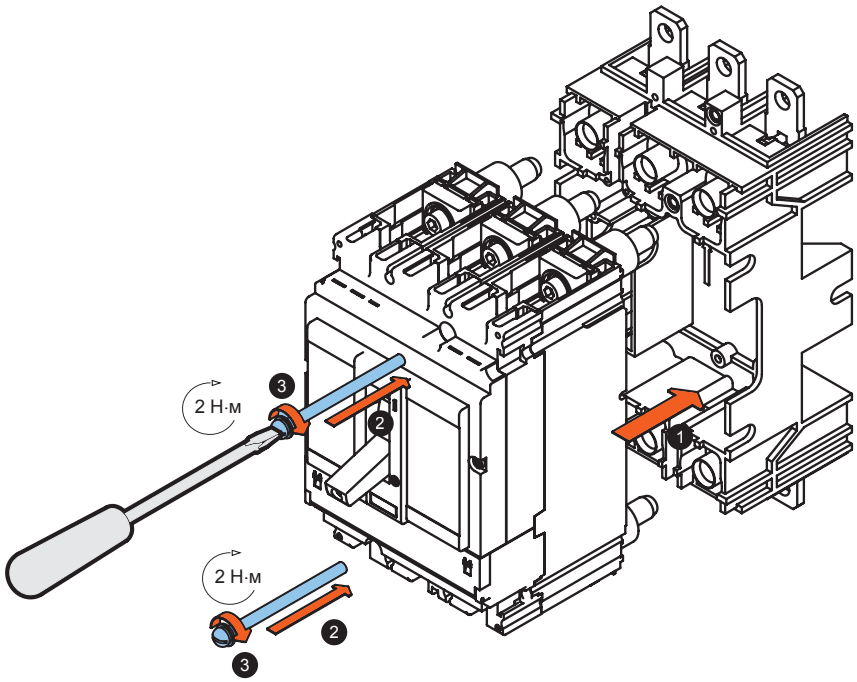

Рисунок 30 – Установка выключателя на основание втычного исполнения

Для извлечения выключателя необходимо, выкрутить винты крепления выключателя, обхватить выключатель через пазы в основании руками с двух сторон «3» и вытащить выключательпо направлению стрелки «4».

При эксплуатации выключатель нагревается. При извлечении выключателя из основания необходимо использовать средства индивидуальной защиты.

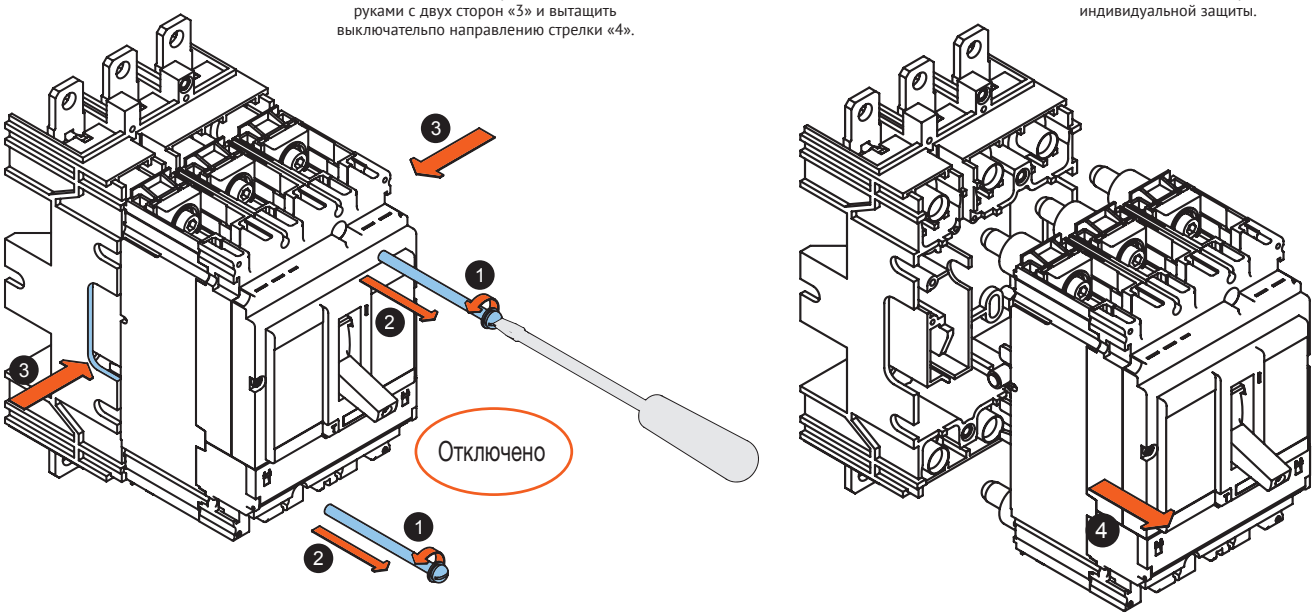

Рисунок 31 – Извлечение выключателя из основания втычного исполнения

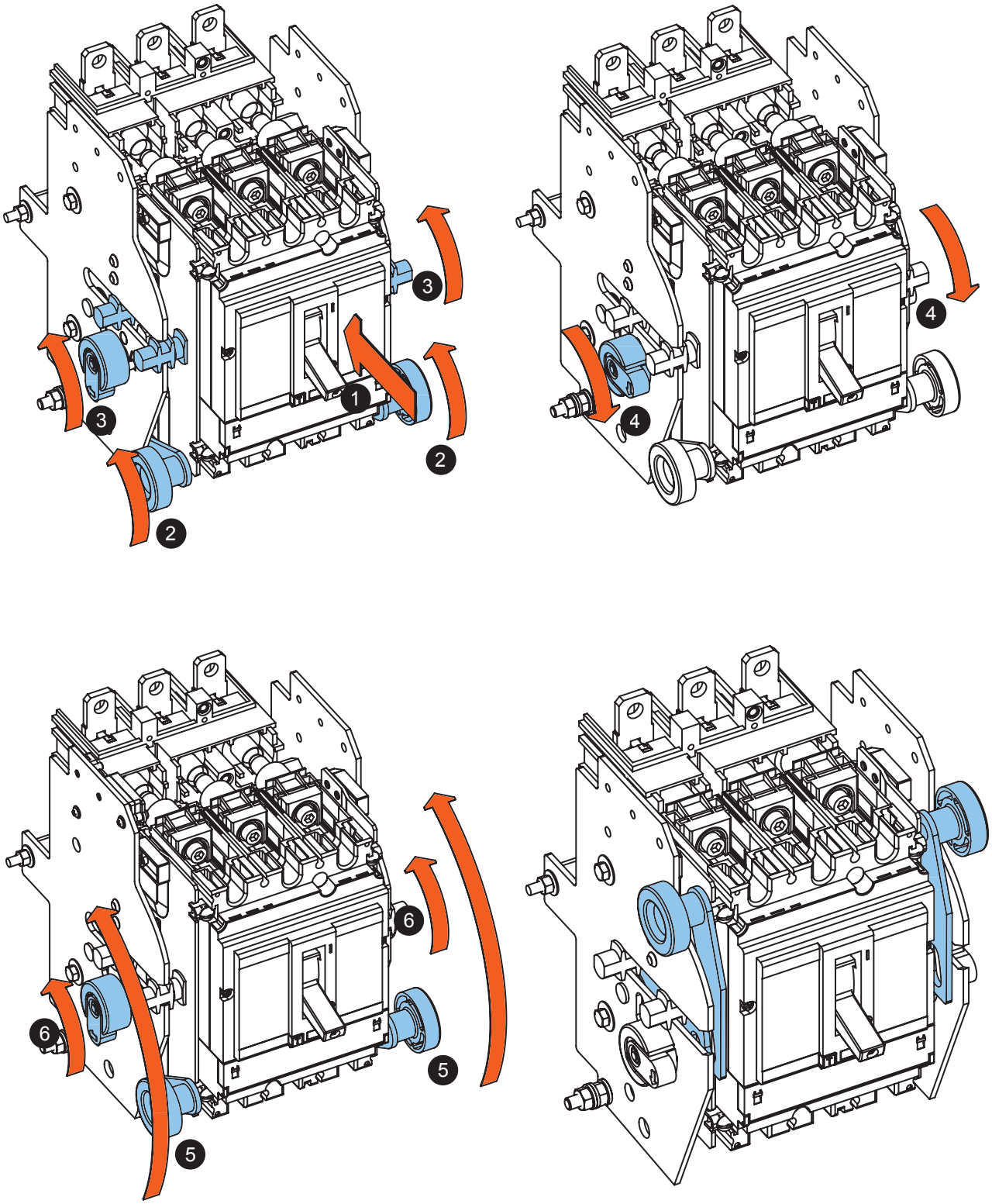

Рисунок 32 – Установка выключателя в корзину выдвижного исполнения

Вставить направляющие выключателя в пазы корзины и с небольшим усилием вкатить выключатель «действие 1» до момента фиксации ручек «действие 2» (фиксаторы автоматически вернутся в положение «зафиксировано» по стрелке «действие 3»), повернуть два фиксатора по направлению стрелки «действие 4» на угол 90° до фиксации в данном положении, потянуть за ручки по направлению стрелки «действие 5» до упора (фиксаторы автоматически вернутся в положение «зафиксировано» по стрелке «действие 6»).

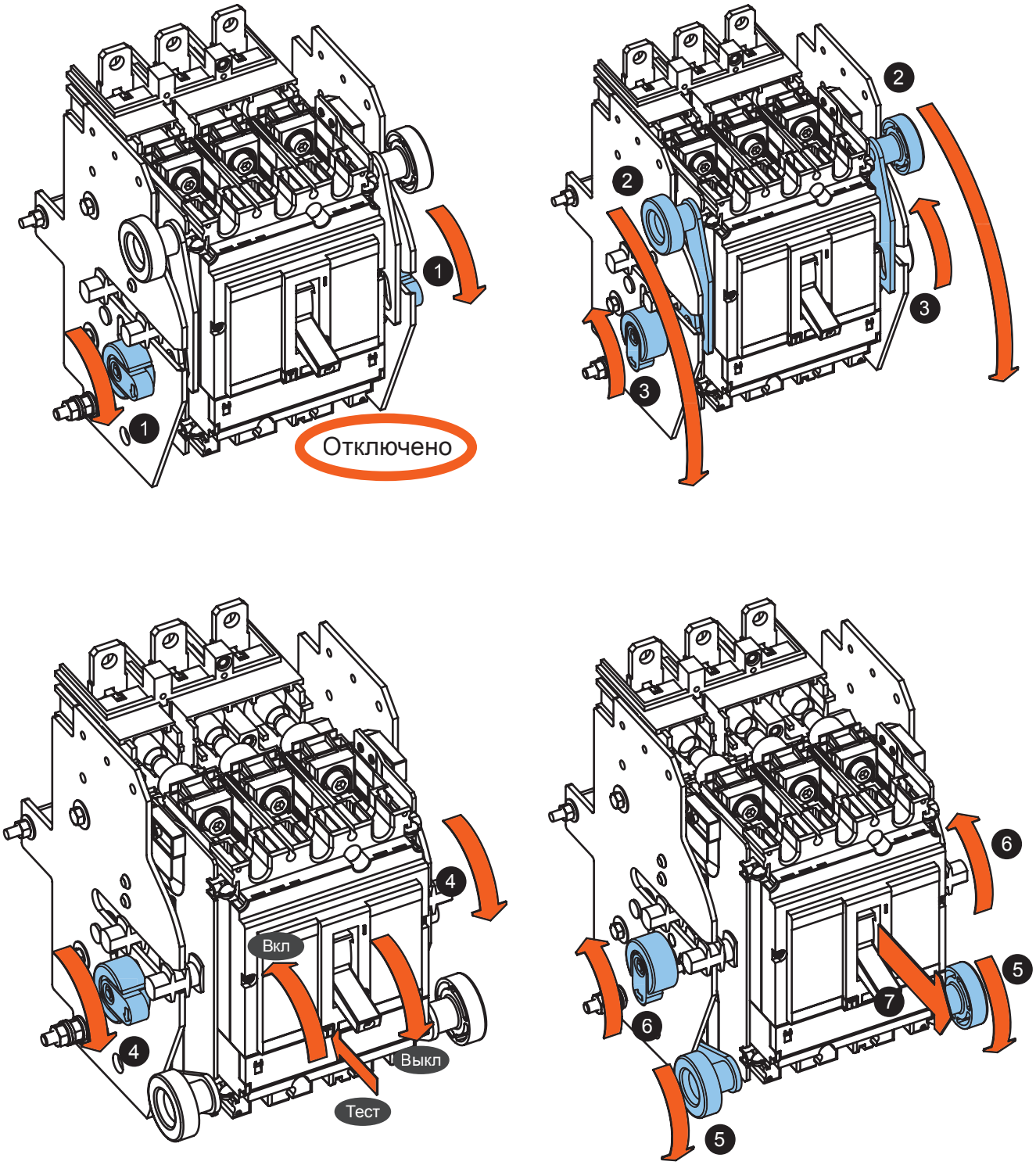

Рисунок 33 – Извлечение выключателя из корзины выдвижного исполнения

Для того чтобы извлечь выключатель из корзины необходимо, повернуть два фиксатора по направлению стрелки «действие 1» на угол 90° до фиксации в данном положении, потянуть за ручки по направлению стрелки «действие 2» до момента фиксации (фиксаторы автоматически вернутся в положение «зафиксировано» по стрелке «действие 3»), повернуть два фиксатора по направлению стрелки «действие 4» на угол 90° до фиксации в данном положении, потянуть за ручки по направлению стрелки «действие 5» до упора (фиксаторы автоматически вернутся в положение «зафиксировано» по стрелке «действие 6»), вытащить выключатель из корзины по направлению стрелки «действие 7».

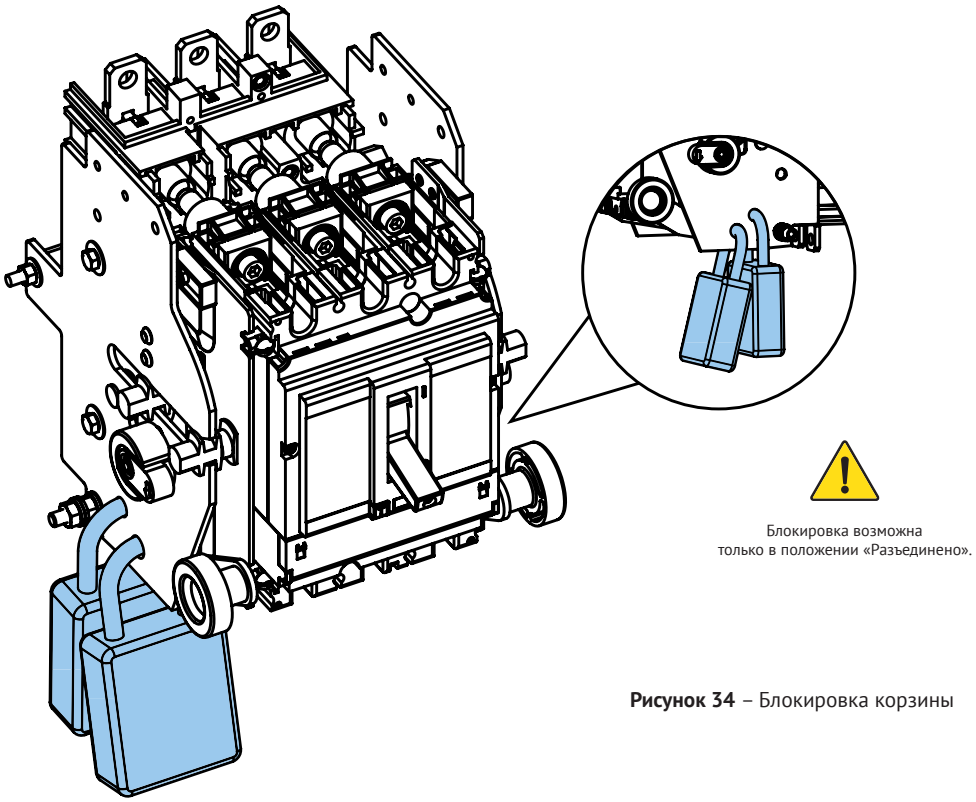

Рисунок 34 – Блокировка корзины

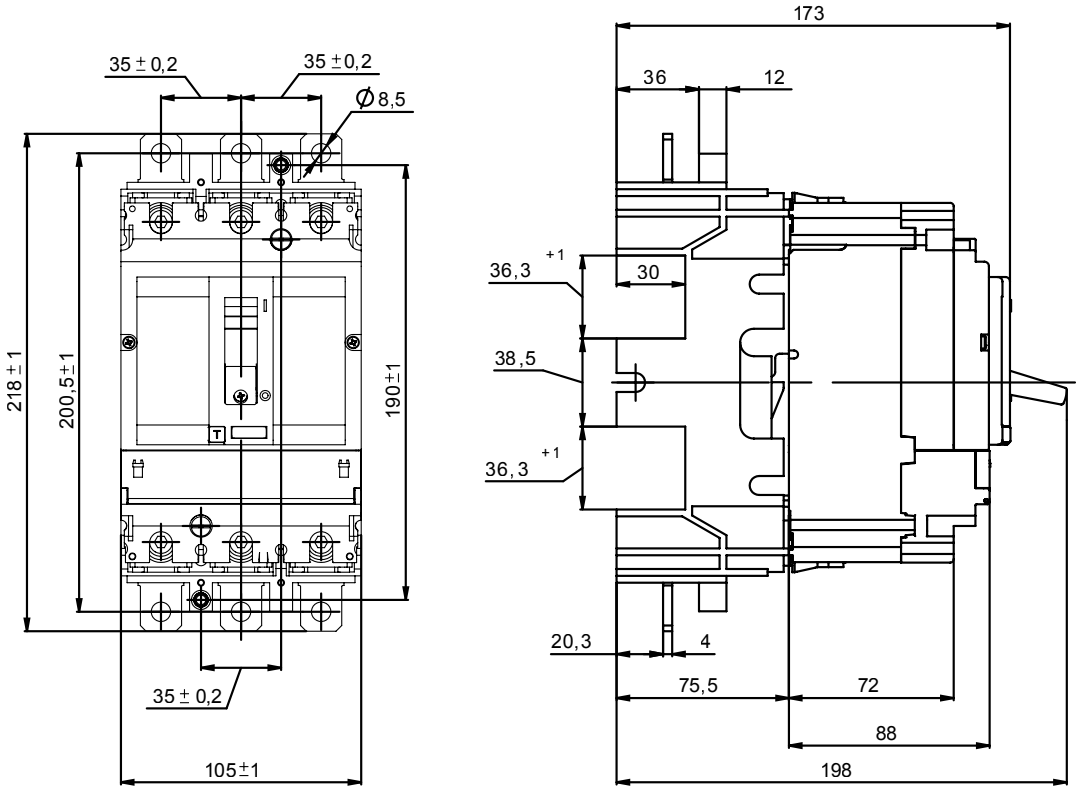

Рисунок 35 – Габаритные размеры втычного исполнения

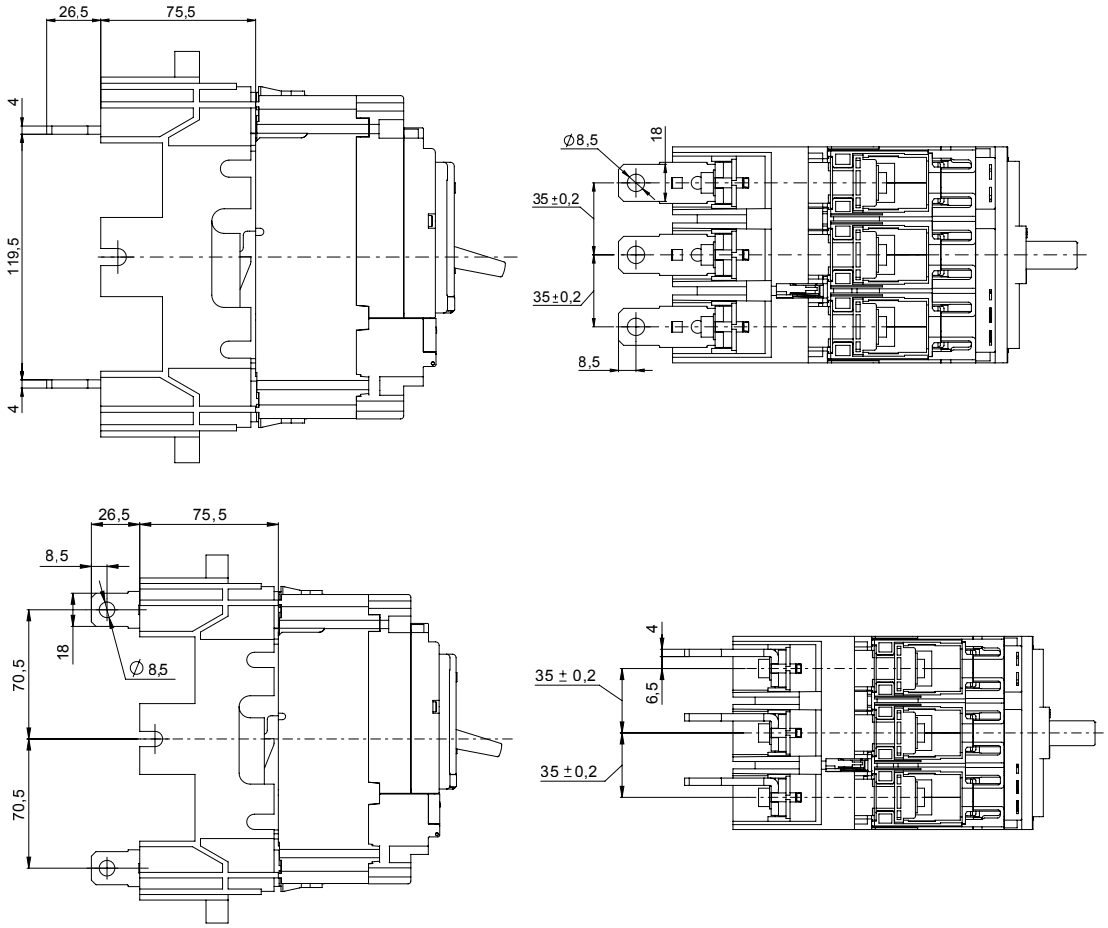

Рисунок 36 – Габаритные размеры втычного исполнения с задним присоединением выводов

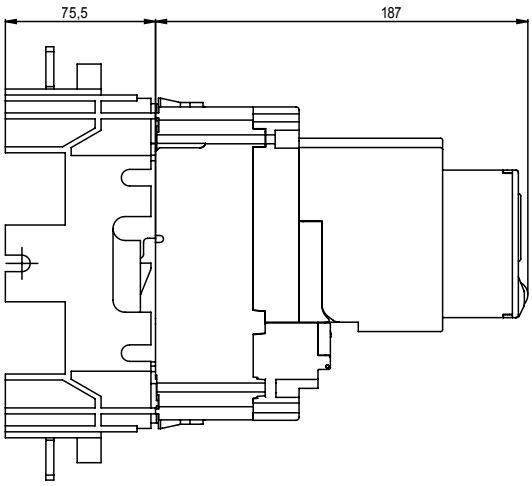

Рисунок 37 – Габаритные размеры втычного исполнения с двигательным приводом

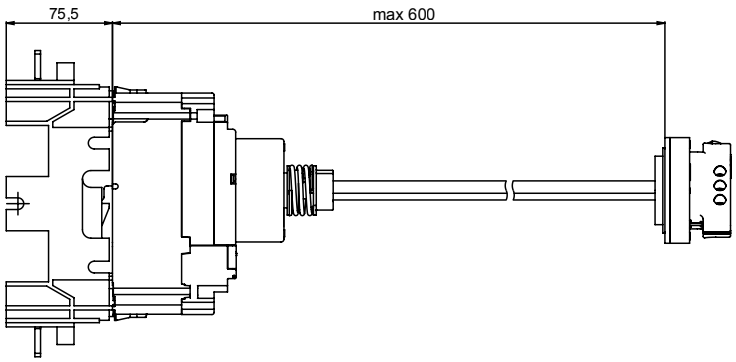

Рисунок 38 – Габаритные размеры втычного исполнения с приводом ручным дистанционным

Положение «Соединено»

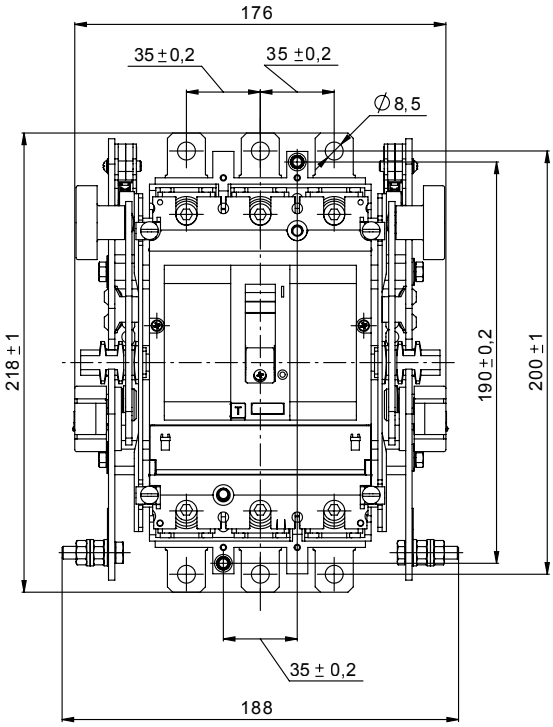

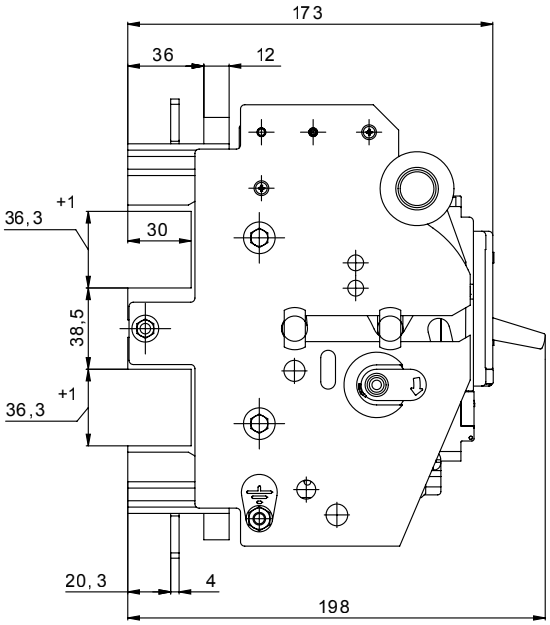

Положение «Разъединено»

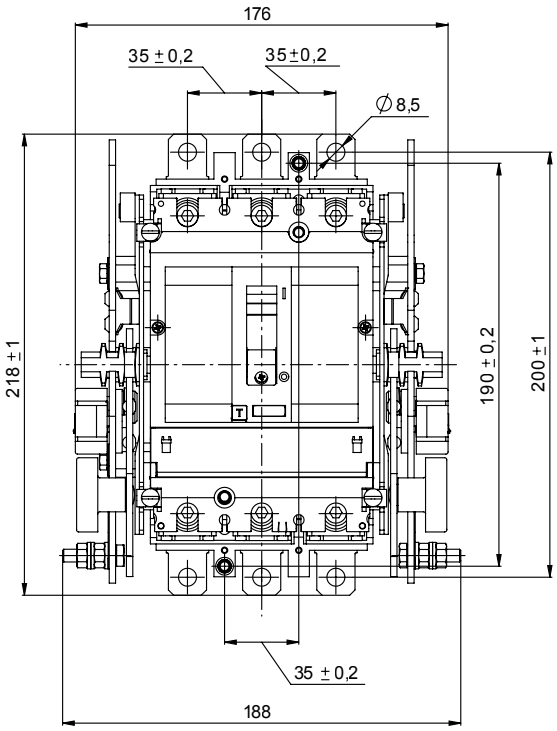

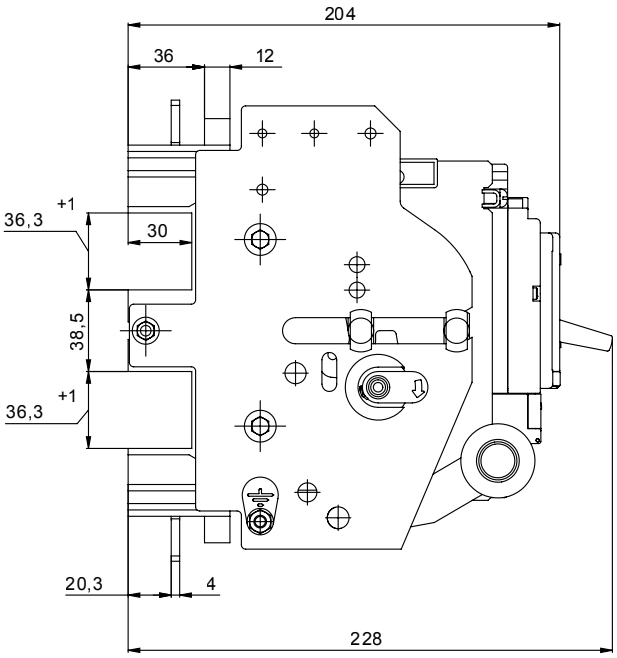

Рисунок 39 – Габаритные размеры выдвижного исполнения

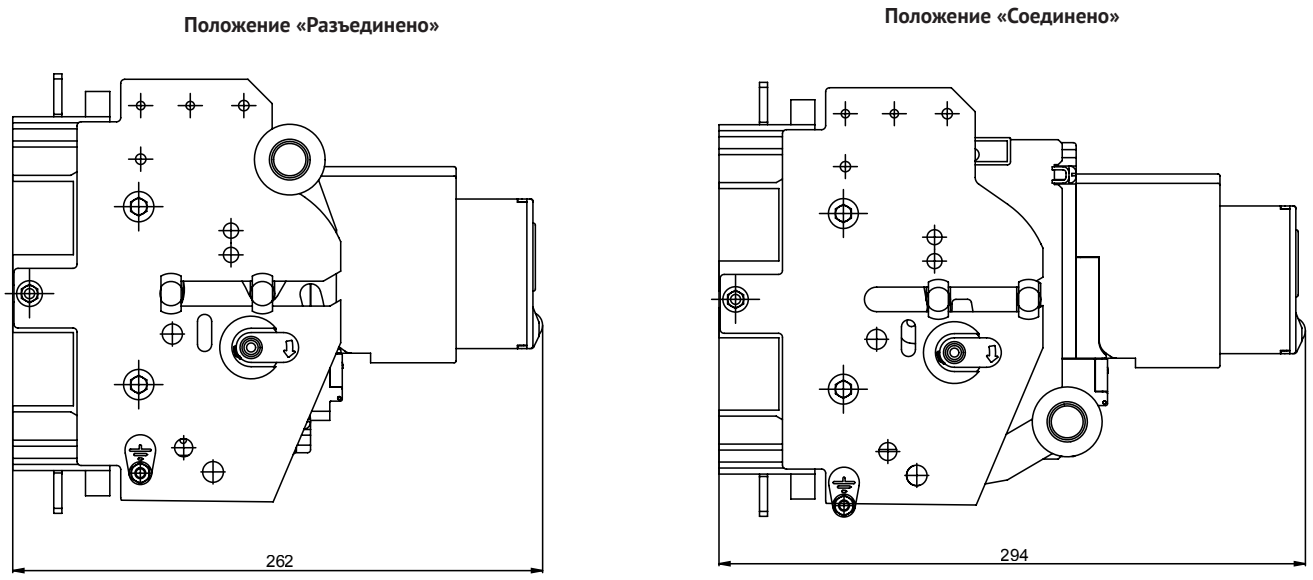

Рисунок 40 – Габаритные размеры выдвижного исполнения с двигательным приводом

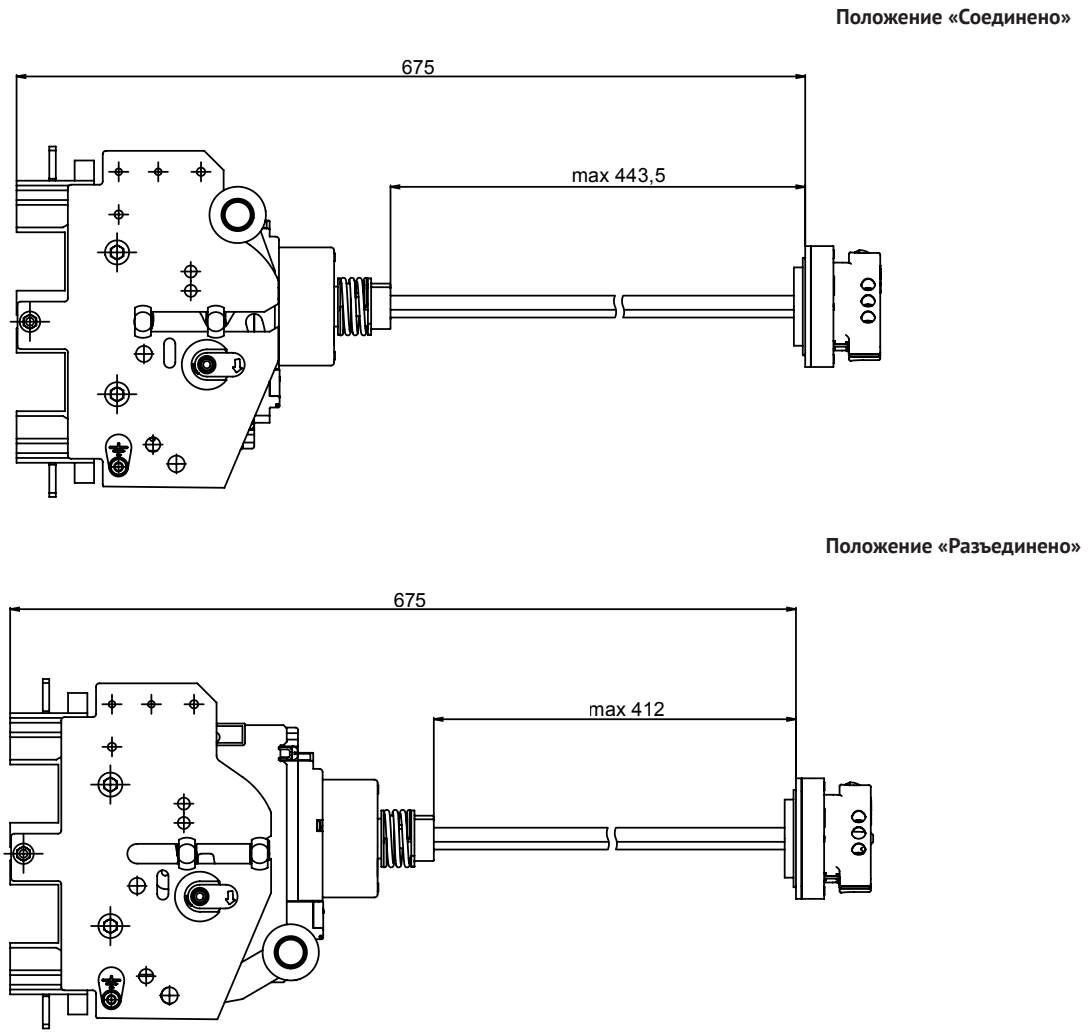

Рисунок 41 – Габаритные размеры выдвижного исполнения с приводом ручным дистанционным