Поручень для унитаза с опорой "к стене" откидной

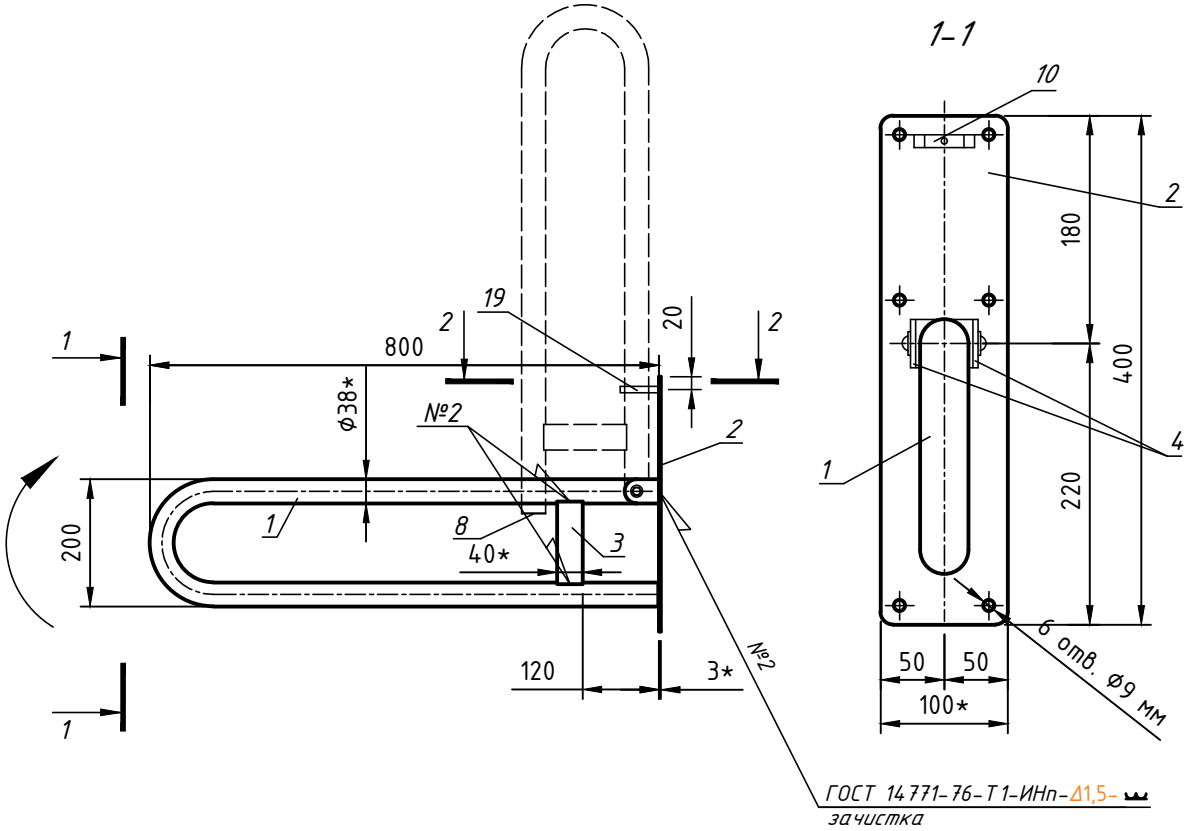

Формат	Зона	Поз.	Обозначение	Наименование	Кол.	Примечание
				Детали :		
А4		1	D-M1/05 - 01	Скоба откидная №2	1	
А4		2	D.08.004.304р - 01	Опорная пластина для откидного поручня	1	
А4		3	D.08.002.304р - 02	Вертикальная вставка	1	
А4		4	D.08.004.304р - 02	Проушина	2	
А4		5	D.08.002.304р - 04	Втулка №1	2	
А4		6	D.08.002.304р - 05	Шайба	2	
А4		7	D.08.002.304р - 06	Втулка №2	1	
				Материалы		
БЧ		8		Заглушка Ф38 мм. Лист 1 мм AISI 304	1	
				Стандартные изделия		
		9		Винт М8х20 мм DIN 912	2	
		10		Клипса D40 мм	1	
		11		Винт М5х12 А2	1	

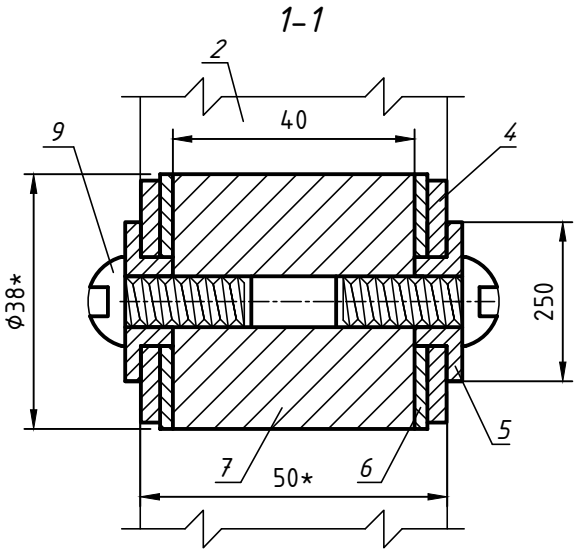

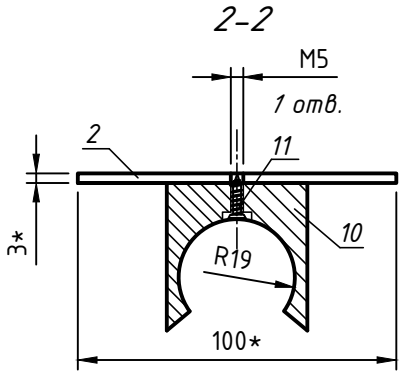

1. * Размеры для справок.
2. Неуказанные предельные отклонения размеров P14, h14, ±IT14/2.
3. Детали поз. 2 и 6 перед сваркой - полировать.

Изм.	Кол.уч.	Лист	N док.	Подпись	Дата	D-M1/05		
						ООО "Доминант", г. Ставрополь, ул. 2-я Промышленная, д. 31А		
Чертил		Куликова А.А.				Поручень для унитаза с опорой "к стене" откидной	Стадия	Лист	Листов
Проверил		Фищенко А.А.					СБ	1	1
Менеджер						Сборочный чертеж	ООО "ДОМИНАНТ"		

Согласовано

Взам. инв. №

Подп. и дата

Инв. №подл.