ЮЛИГ.338271.146СБ

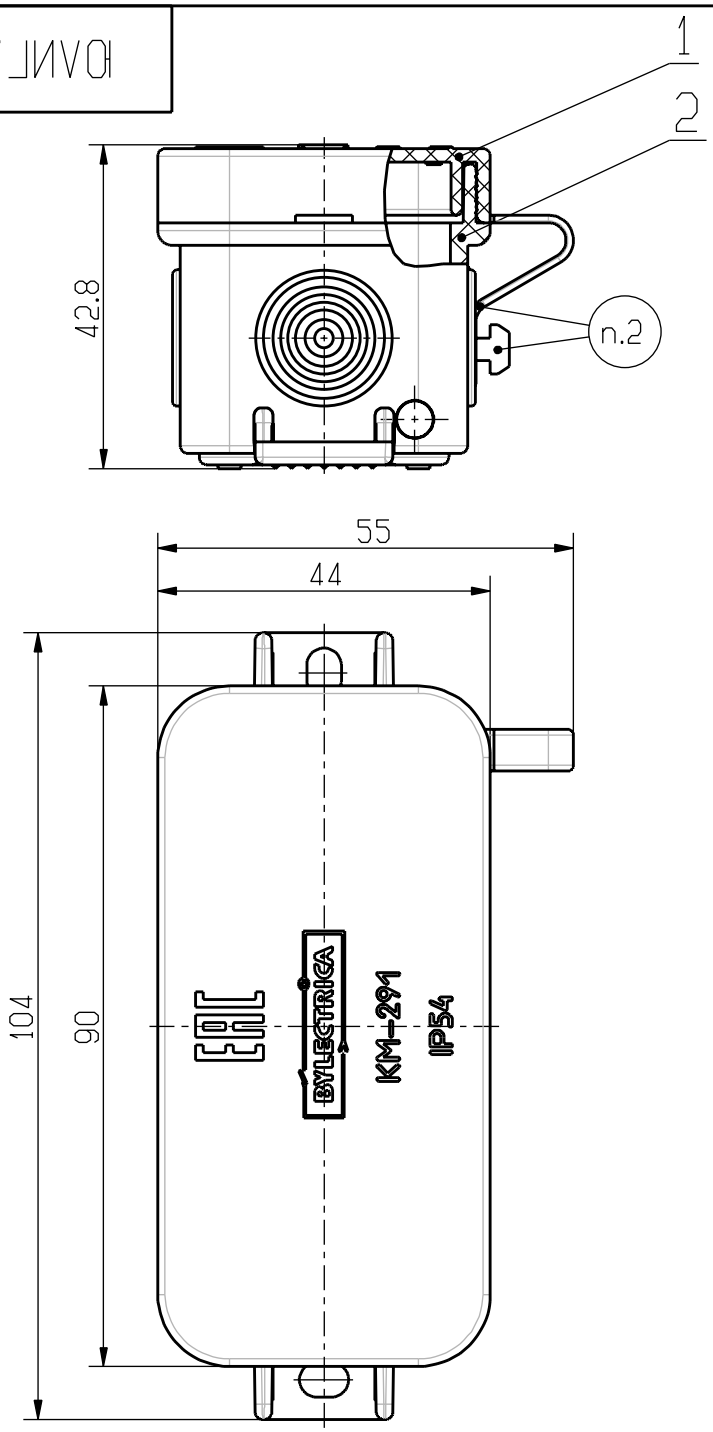


1.Размеры для справок.
2.Крепление крышки поз.1 соединить с выступом коробки поз.2.
3.Остальные технические требования по СТБ 1022-96.

| | |
|---|---|
| Имя ASSEM файла | ULIG_338271_146SB |
| Имя DRAWING файла | ULIG_338271_146SB |

| Изм. | Лист. | N° Докум. | Подп. | Дата |
|---|---|---|---|---|
| Разраб. | | Дьяченко | | |
| Пров. | | Урбанович | | |
| Т.контр. | | | | |
| | | | | |
| Н.контр. | | Цыганкова | | |
| Утв. | | Верниковский | | |

# ЮЛИГ.338271.146СБ

Коробка монтажная
КМ-291

Сборочный чертеж

| Лит. | Масса | Масшт. |
|---|---|---|
| А | 0,050 | 1:1 |
| Лист | Листов 1 | |

Унитарное предприятие
"Светоприбор" ОО "БелТИЗ"

Перв. примен.

Справ. N°

Подп. и дата

Инв. N° дубл.

Взаим. инв. N°

Подп. и дата

Инв. N° подл.