# DREAMFAN®

CE EAC

Каталог потолочных вентиляторов 2023-2024

# Classic 132

Люстра-вентилятор **Classic 132** предназначена для бесшумного охлаждения воздуха в бытовом помещении любого назначения, а также для рекуперации тепла в зимний период. Подходит для качественного потолочного освещения.

**Ключевые особенности:**

- Бесшумная работа;
- Функция реверс;
- Двусторонние лопасти;
- Четыре лампы с цоколем E27;
- Три скорости вращения;
- Светильник работает независимо от двигателя.

**Дополнительные возможности:**

- Установка настенного переключателя скорости* или радио пульта*.
- Удлиняющая штанга* для высоких потолков.

* Приобретается отдельно!

**Плафон тюльпан 17063 матовое стекло,**

для одной лампы E27, 60 Вт

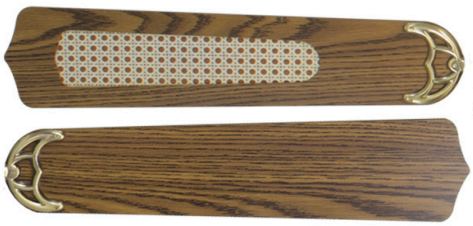

**Пять двусторонних лопастей,** клееный влагостойкий МДФ, дуб/дуб с соломкой.

**Регулировка скоростей и включение света осуществляется через шнуры-переключатели.**

Возможно приобрести отдельно в другом дизайне.

## Конструкция

Лопасти изготовлены из клееного влагостойкого МДФ, разного цвета с каждой стороны, т.е. пользователь может выбирать цвет из двух возможных. Оборотная сторона лопасти после установки будет направлена вверх к потолку, ее цвет не будет виден. Бесшумная работа вентилятора обеспечивает мягкий поток воздуха в рабочей зоне.

## Уровень шума при работе вентилятора

При работе люстры вентилятора на максимальной скорости слышен исключительно тихий звук лопастей, рассекающих воздух.

# Функция реверс

Охлаждающий эффект потолочных вентиляторов основан на природной функции человеческого организма - охлаждение за счёт рассеивания тепла во внешнюю среду. Потолочный вентилятор придаёт воздуху подвижность похожую на легкий ветер. Большинство вентиляторов работают двух режимах: зимнем и летнем. Функция «реверс» предназначена для изменения направления создаваемого лопастями воздушного потока.

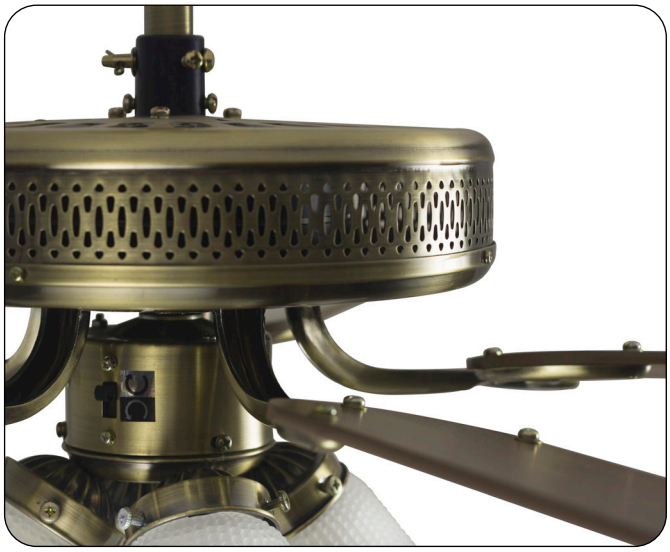

# Эксплуатация

Вентилятор рекомендуется включать и выключать при помощи внешнего бытового выключателя, не входящего в комплект поставки.
Встроенный светильник на 4 лампы может работать автономно при выключенном вентиляторе. Конструкцией предусмотрены шнуры-переключатели, один из которых позволяет включить или выключить светильники, другой - выбрать одну из трех возможных скоростей вращения лопастей внетилятора.

1. Третья скорость - потяните за шнур до характерного щелчка 1 раз.
2. Вторая скорость - потяните за шнур до характерного щелчка 2 раза.
3. Первая скорость - потяните за шнур до характерного щелчка 3 раза.
4. Выключить вентилятор - потяните за шнур до характерного щелчка 4 раза.

1 скорость

Легкий порыв ветра

2 скорость

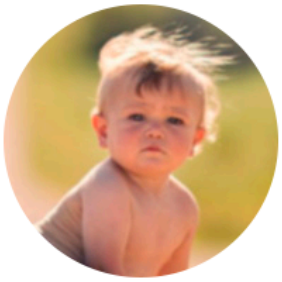

Средний порыв ветра

3 скорость

Ощутимый ветер

Вентилятор оснащен функцией «реверс», которая позволяет изменять направление вращения вентилятора и создаваемого им потока воздуха. Переключения режимов необходимо производить при полностью остановленном вентиляторе.

1. Для эксплуатации вентилятора в летний период переместите переключатель в нижнее положение.
2. Для эксплуатации вентилятора в зимний период переместите переключатель в верхнее положение.

# Технические характеристики

| | | | | | |
|---|---|---|---|---|---|
| Материал плафона | стекло | Кол-во плафонов, шт | 4 | Максимально потребляемая мощность, Вт | 50 |
| Цвет плафона | белый | Тип цоколя | E27 | Производительность, $м^3/ч$ | 10100 |
| Материал корпуса | сталь | Максимальная мощность лампы накаливания, Вт | 60 | Рабочее напряжение | 220 В 50 Гц |
| Цвет корпуса | античная бронза | Суммарная мощность лампы накаливания, Вт | 240 | Степень защиты, IP | 20 |
| Материал лопастей | МДФ | Максимальная мощность светодиодной лампы, Вт | 8 | Вес нетто, кг | 6,27 |
| Цвет лопастей | дуб/дуб с соломкой | Суммарная мощность светодиодной лампы, Вт | 32 | Габаритные размеры вентилятора, мм | 1320x1320x450 |
| Кол-во ламп, шт | 4 | Диаметр, см | 132 | | |
| Кол-во скоростей | 3 | Кол-во лопастей | 5 | | |

*Оборудование Торговой Марки DREAMFAN сертифицировано и полностью соответствует требованиям технических регламентов Евразийского Экономического Союза.*

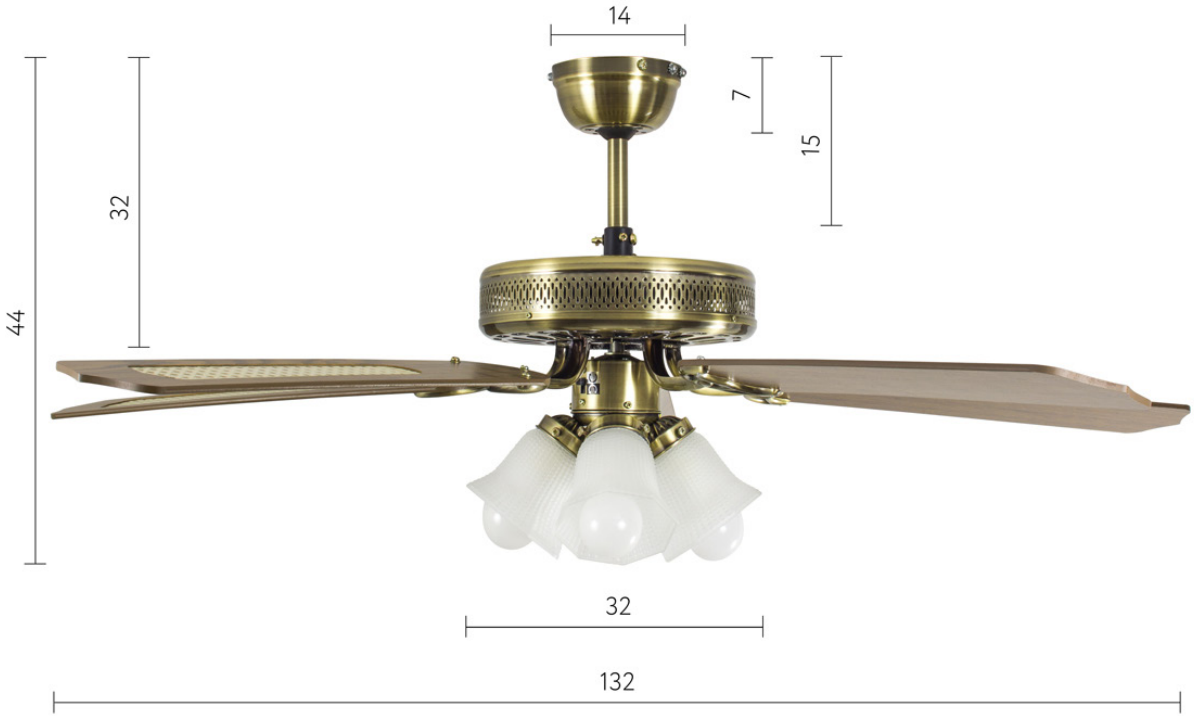


Все размеры указаны в см.

# Fast 76

Люстра-вентилятор **Fast 76** предназначена для бесшумного охлаждения воздуха в бытовом помещении любого назначения, а также для рекуперации тепла в зимний период. Подходит для качественного потолочного освещения.

**Ключевые особенности:**

- Бесшумная работа;
- Функция реверс;
- Три светильника E27;
- Три скорости вращения;
- Двусторонние лопасти;
- Светильник работает независимо от двигателя.

**Дополнительные возможности:**

- Установка настенного переключателя скорости* или радио пульта*.

* Приобретается отдельно!

**Плафон из матового стекла, белый**
для одной лампы E27, 60 Вт

**Шесть двусторонних лопастей,** клееный влагостойкий МДФ, махагон.

**Регулировка скоростей и включение света осуществляется через шнуры-переключатели.**

Возможно приобрести отдельно в другом дизайне.

## Конструкция

Лопасти изготовлены из клееного влагостойкого МДФ, разного цвета с каждой стороны, т.е. пользователь может выбирать цвет из двух возможных. Оборотная сторона лопасти после установки будет направлена вверх к потолку, ее цвет не будет виден. Бесшумная работа вентилятора обеспечивает мягкий поток воздуха в рабочей зоне.

## Уровень шума при работе вентилятора

При работе люстры вентилятора на максимальной скорости слышен исключительно тихий звук лопастей, рассекающих воздух.

# Функция реверс

Охлаждающий эффект потолочных вентиляторов основан на природной функции человеческого организма - охлаждение за счёт рассеивания тепла во внешнюю среду. Потолочный вентилятор придаёт воздуху подвижность похожую на легкий ветер. Большинство вентиляторов работают двух режимах: зимнем и летнем. Функция «реверс» предназначена для изменения направления создаваемого лопастями воздушного потока.

# Эксплуатация

Вентилятор рекомендуется включать и выключать при помощи внешнего бытового выключателя, не входящего в комплект поставки.
Встроенный светильник на 4 лампы может работать автономно при выключенном вентиляторе. Конструкцией предусмотрены шнуры-переключатели, один из которых позволяет включить или выключить светильники, другой - выбрать одну из трех возможных скоростей вращения лопастей внетилятора.

1. Третья скорость - потяните за шнур до характерного щелчка 1 раз.
2. Вторая скорость - потяните за шнур до характерного щелчка 2 раза.
3. Первая скорость - потяните за шнур до характерного щелчка 3 раза.
4. Выключить вентилятор - потяните за шнур до характерного щелчка 4 раза.

1 скорость

Легкий порыв ветра

2 скорость

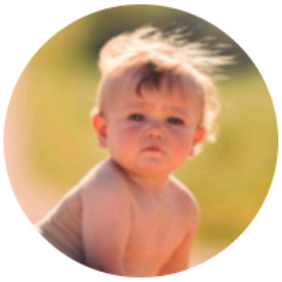

Средний порыв ветра

3 скорость

Ощутимый ветер

Вентилятор оснащен функцией «реверс», которая позволяет изменять направление вращения вентилятора и создаваемого им потока воздуха. Переключения режимов необходимо производить при полностью остановленном вентиляторе.

1. Для эксплуатации вентилятора в летний период переместите переключатель в нижнее положение.
2. Для эксплуатации вентилятора в зимний период переместите переключатель в верхнее положение.

# Технические характеристики

| | | | | | |
|---|---|---|---|---|---|
| Материал плафона | стекло | Кол-во плафонов, шт | 3 | Максимально потребляемая мощность, Вт | 50 |
| Цвет плафона | белый | Тип цоколя | E27 | Производительность, $м^3$/ч | 10100 |
| Материал корпуса | сталь | Максимальная мощность лампы накаливания, Вт | 60 | Рабочее напряжение | 220 В 50 Гц |
| Цвет корпуса | золотой/коричневый | Суммарная мощность лампы накаливания, Вт | 180 | Степень защиты, IP | 20 |
| Материал лопастей | МДФ | Максимальная мощность светодиодной лампы, Вт | 8 | Вес нетто, кг | 4,6 |
| Цвет лопастей | вишня/дуб | Суммарная мощность светодиодной лампы, Вт | 24 | Габаритные размеры вентилятора, мм | 760x760x315 |
| Кол-во ламп, шт | 3 | Диаметр, см | 76 | | |
| Кол-во скоростей | 3 | Кол-во лопастей | 6 | | |

*Оборудование Торговой Марки DREAMFAN сертифицировано и полностью соответствует требованиям технических регламентов Евразийского Экономического Союза.*

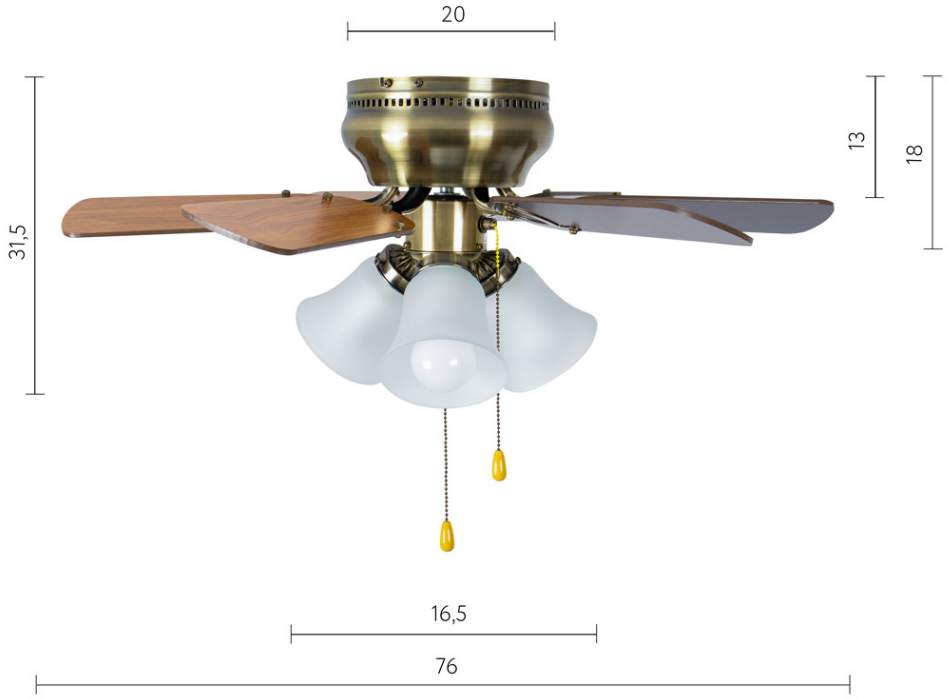


Все размеры указаны в см.

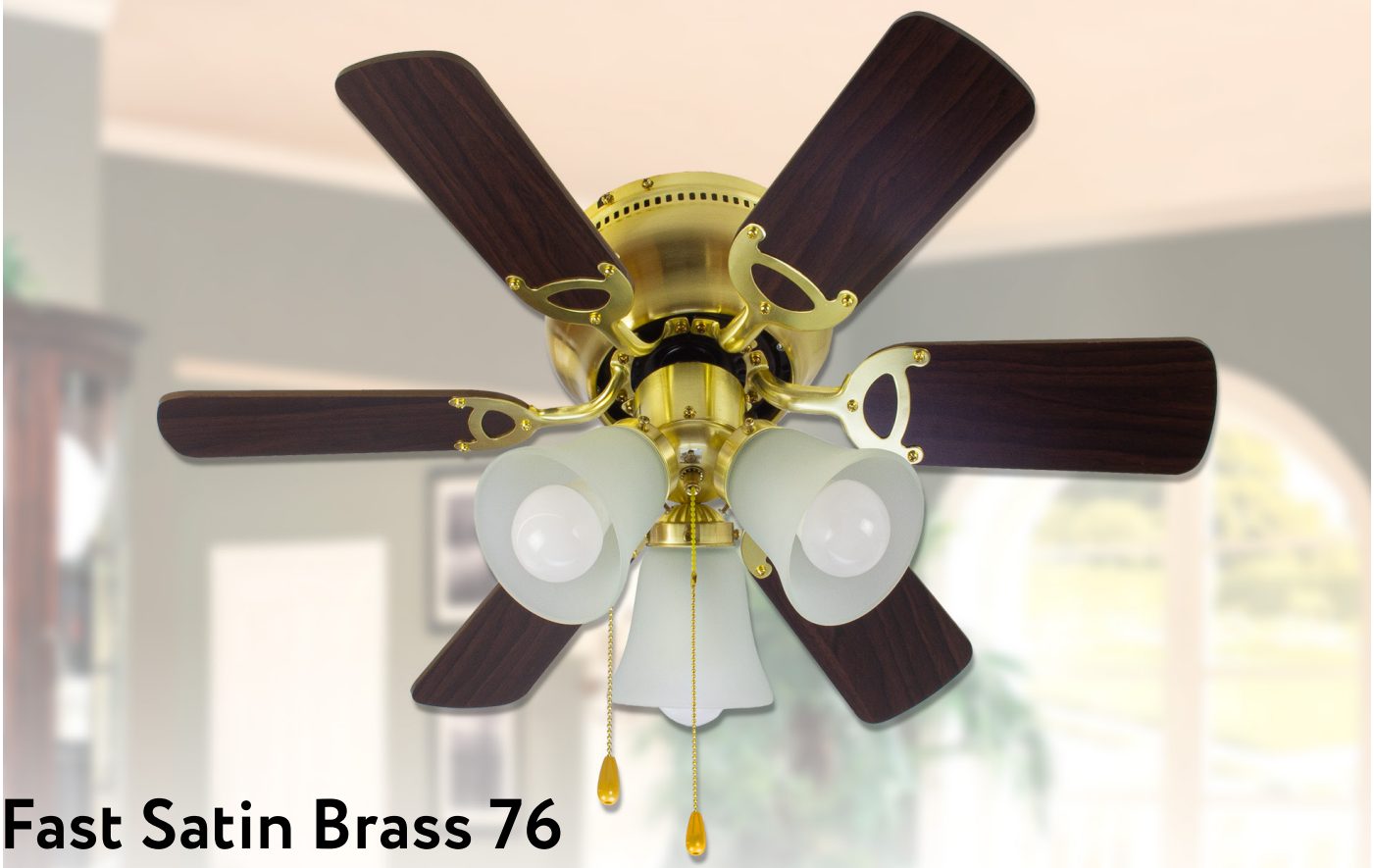

# Fast Satin Brass 76

Люстра-вентилятор **Fast Satin Brass 76** предназначена для бесшумного охлаждения воздуха в бытовом помещении любого назначения, а также для рекуперации тепла в зимний период. Подходит для качественного потолочного освещения.

**Ключевые особенности:**

- Бесшумная работа;
- Функция реверс;
- Три светильника E27;
- Три скорости вращения;
- Двусторонние лопасти;
- Светильник работает независимо от двигателя.

**Дополнительные возможности:**

- Установка настенного переключателя скорости* или радио пульта*.

* Приобретается отдельно!

**Плафон из матового стекла, белый**

для трех ламп E27, 60 Вт

**Шесть двусторонних лопастей,** клееный влагостойкий МДФ, махагон.

**Регулировка скоростей и включение света осуществляется через шнуры-переключатели.**

Возможно приобрести отдельно в другом дизайне.

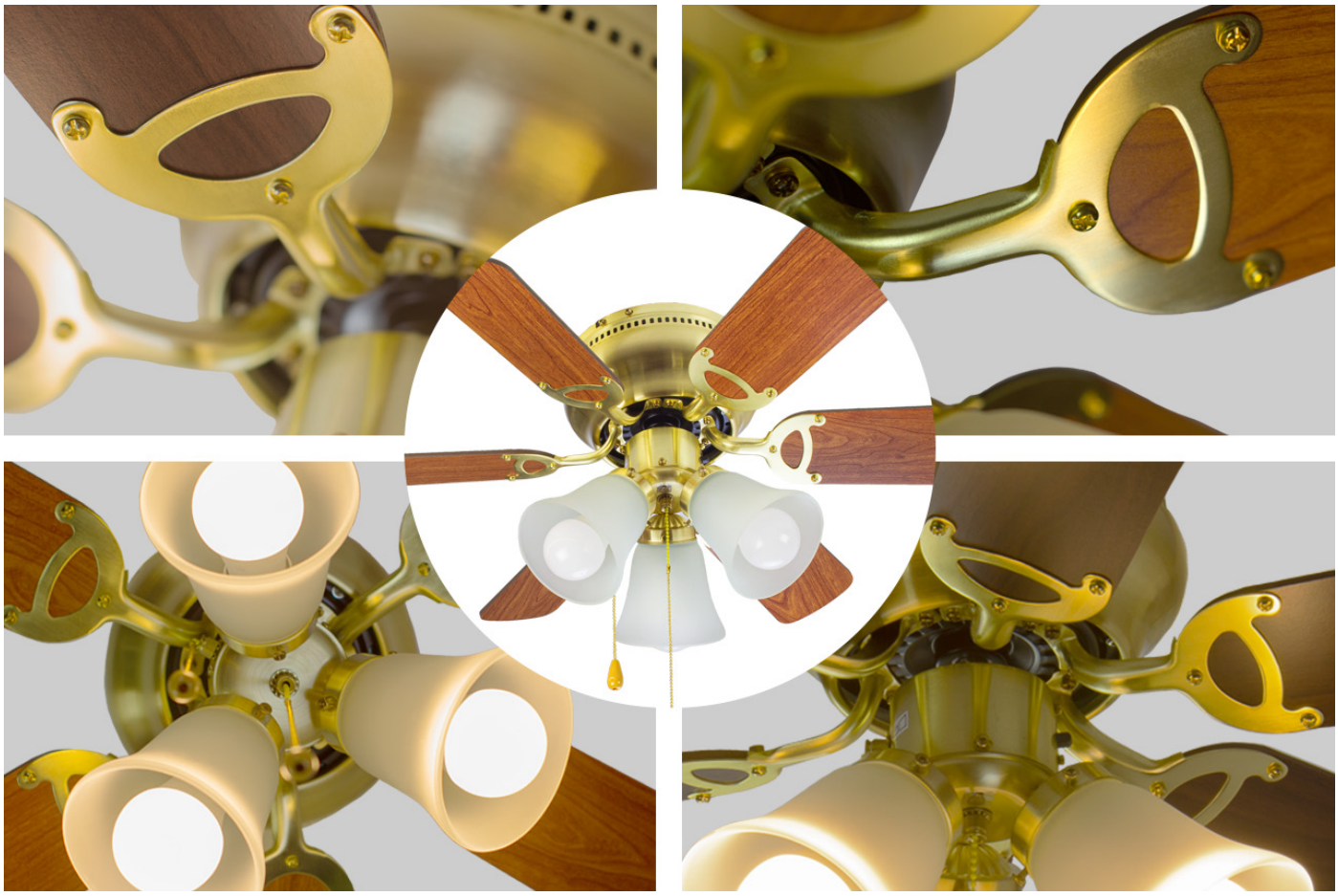

## Конструкция

Лопасти изготовлены из клееного влагостойкого МДФ, разного цвета с каждой стороны, т.е. пользователь может выбирать цвет из двух возможных. Оборотная сторона лопасти после установки будет направлена вверх к потолку, ее цвет не будет виден. Бесшумная работа вентилятора обеспечивает мягкий поток воздуха в рабочей зоне.

## Уровень шума при работе вентилятора

При работе люстры вентилятора на максимальной скорости слышен исключительно тихий звук лопастей, рассекающих воздух.

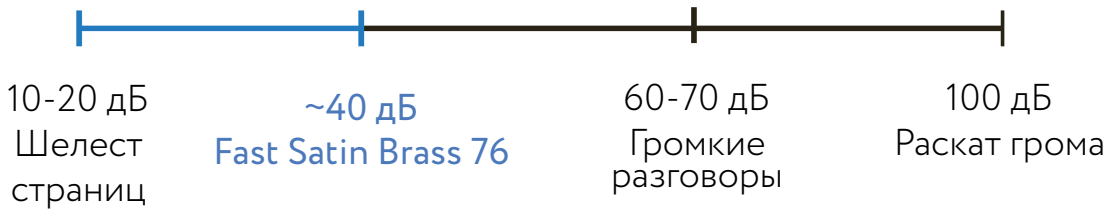

# Функция реверс

Охлаждающий эффект потолочных вентиляторов основан на природной функции человеческого организма - охлаждение за счёт рассеивания тепла во внешнюю среду. Потолочный вентилятор придаёт воздуху подвижность похожую на легкий ветер. Большинство вентиляторов работают двух режимах: зимнем и летнем. Функция «реверс» предназначена для изменения направления создаваемого лопастями воздушного потока.

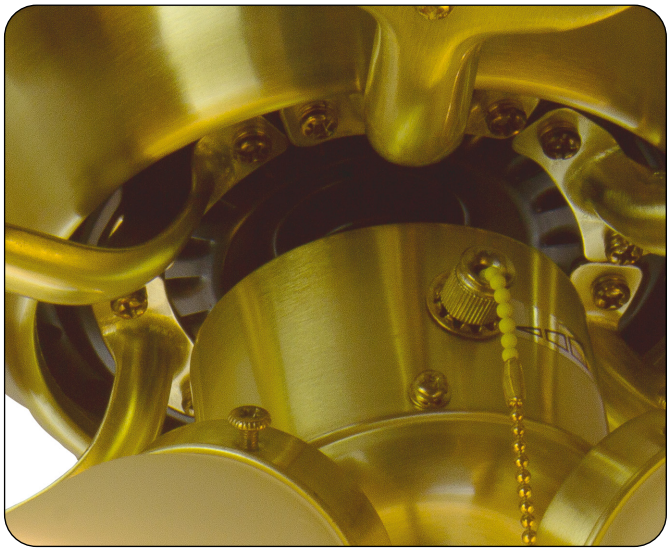

# Эксплуатация

Вентилятор рекомендуется включать и выключать при помощи внешнего бытового выключателя, не входящего в комплект поставки.
Встроенный светильник на 3 лампы может работать автономно при выключенном вентиляторе. Конструкцией предусмотрены шнуры-переключатели, один из которых позволяет включить или выключить светильники, другой - выбрать одну из трех возможных скоростей вращения лопастей внетилятора.

1. Третья скорость - потяните за шнур до характерного щелчка 1 раз.
2. Вторая скорость - потяните за шнур до характерного щелчка 2 раза.
3. Первая скорость - потяните за шнур до характерного щелчка 3 раза.
4. Выключить вентилятор - потяните за шнур до характерного щелчка 4 раза.

1 скорость

Легкий порыв ветра

2 скорость

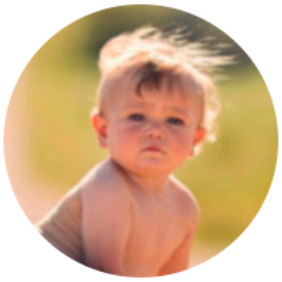

Средний порыв ветра

3 скорость

Ощутимый ветер

Вентилятор оснащен функцией «реверс», которая позволяет изменять направление вращения вентилятора и создаваемого им потока воздуха. Переключения режимов необходимо производить при полностью остановленном вентиляторе.

1. Для эксплуатации вентилятора в летний период переместите переключатель в нижнее положении.
2. Для эксплуатации вентилятора в зимний период переместите переключатель в верхнее положение.

# Технические характеристики

| | | | | | |
|---|---|---|---|---|---|
| Материал плафона | стекло | Кол-во плафонов, шт | 3 | Максимально потребляемая мощность, Вт | 50 |
| Цвет плафона | белый | Тип цоколя | E27 | Производительность, $м^3/ч$ | 10100 |
| Материал корпуса | сталь | Максимальная мощность лампы накаливания, Вт | 60 | Рабочее напряжение | 220 В 50 Гц |
| Цвет корпуса | золотой/коричневый | Суммарная мощность лампы накаливания, Вт | 180 | Степень защиты, IP | 20 |
| Материал лопастей | МДФ | Максимальная мощность светодиодной лампы, Вт | 8 | Вес нетто, кг | 4,6 |
| Цвет лопастей | вишня/дуб | Суммарная мощность светодиодной лампы, Вт | 24 | Габаритные размеры вентилятора, мм | 760x760x315 |
| Кол-во ламп, шт | 3 | Диаметр, см | 76 | | |
| Кол-во скоростей | 3 | Кол-во лопастей | 6 | | |

*Оборудование Торговой Марки DREAMFAN сертифицировано и полностью соответствует требованиям технических регламентов Евразийского Экономического Союза.*

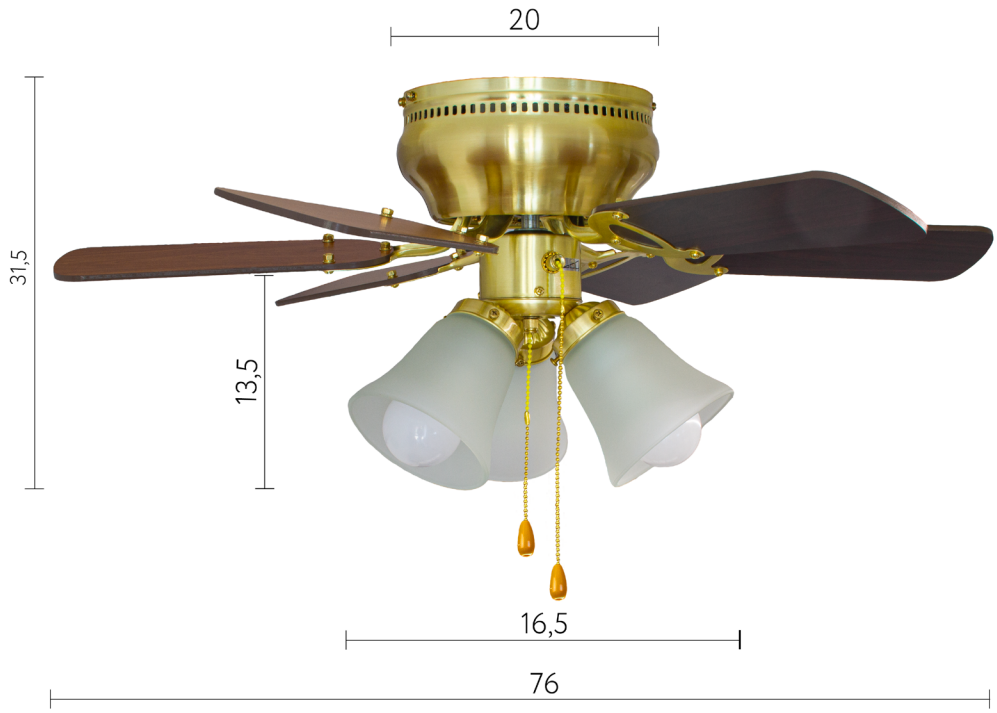


Все размеры указаны в см.

# Smart 76

Люстра-вентилятор **Smart 76** предназначена для бесшумного охлаждения воздуха в бытовом помещении любого назначения, а также для рекуперации тепла в зимний период. Подходит для качественного потолочного освещения.

**Плафон из матового стекла, белый, 17076**
для одной лампы E14, 60 Вт

**Ключевые особенности:**

- Бесшумная работа;
- Функция реверс;
- Одна лампа E14;
- Три скорости вращения;
- Светильник работает независимо от двигателя.

**Шесть лопастей,** клееный влагостойкий МДФ, клен.

**Дополнительные возможности:**

- Установка настенного переключателя скорости* или радио пульта*.
- Удлиняющая штанга* для высоких потолков.

* Приобретается отдельно!

**Регулировка скоростей и включение света осуществляется через шнуры-переключатели.**

Возможно приобрести отдельно в другом дизайне.

## Конструкция

Металлический корпус вентилятора устойчиво закрепляется на потолке при помощи специального монтажного кронштейна. Шесть лопастей из клееного МДФ вращаются практически бесшумно и обеспечивают мягкий поток воздуха в рабочей зоне вентилятора.

## Уровень шума при работе вентилятора

При работе люстры вентилятора на максимальной скорости слышен исключительно тихий звук лопастей, рассекающих воздух.

# Функция реверс

Охлаждающий эффект потолочных вентиляторов основан на природной функции человеческого организма - охлаждение за счёт рассеивания тепла во внешнюю среду. Потолочный вентилятор придаёт воздуху подвижность похожую на легкий ветер. Большинство вентиляторов работают двух режимах: зимнем и летнем. Функция «реверс» предназначена для изменения направления создаваемого лопастями воздушного потока.

# Эксплуатация

Вентилятор рекомендуется включать и выключать при помощи внешнего бытового выключателя, не входящего в комплект поставки.
Встроенный светильник на 1 лампу может работать автономно при выключенном вентиляторе. Конструкцией предусмотрены шнуры-переключатели, один из которых позволяет включить или выключить светильники, другой - выбрать одну из трех возможных скоростей вращения лопастей внетилятора.

1. Третья скорость - потяните за шнур до характерного щелчка 1 раз.
2. Вторая скорость - потяните за шнур до характерного щелчка 2 раза.
3. Первая скорость - потяните за шнур до характерного щелчка 3 раза.
4. Выключить вентилятор - потяните за шнур до характерного щелчка 4 раза.

1 скорость

Легкий порыв ветра

2 скорость

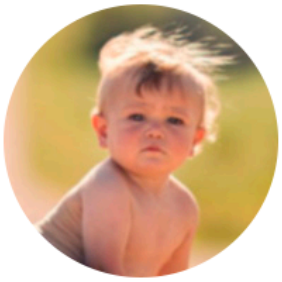

Средний порыв ветра

3 скорость

Ощутимый ветер

Вентилятор оснащен функцией «реверс», которая позволяет изменять направление вращения вентилятора и создаваемого им потока воздуха. Переключения режимов необходимо производить при полностью остановленном вентиляторе.

1. Для эксплуатации вентилятора в летний период переместите переключатель в нижнее положение.
2. Для эксплуатации вентилятора в зимний период переместите переключатель в верхнее положение.

# Технические характеристики

| | | | | | |
|---|---|---|---|---|---|
| Материал плафона | стекло | Кол-во плафонов, шт | 1 | Максимально потребляемая мощность, Вт | 50 |
| Цвет плафона | белый | Тип цоколя | E14 | Производительность, $м^3/ч$ | 10100 |
| Материал корпуса | сталь | Максимальная мощность лампы накаливания, Вт | 60 | Рабочее напряжение | 220 В 50 Гц |
| Цвет корпуса | хромированный матовый | Суммарная мощность лампы накаливания, Вт | 60 | Степень защиты, IP | 20 |
| Материал лопастей | МДФ | Максимальная мощность светодиодной лампы, Вт | 8 | Вес нетто, кг | 4,32 |
| Цвет лопастей | клен | Суммарная мощность светодиодной лампы, Вт | 8 | Габаритные размеры вентилятора, мм | 760x760x330 |
| Кол-во ламп, шт | 1 | Диаметр, см | 76 | | |
| Кол-во скоростей | 3 | Кол-во лопастей | 6 | | |

*Оборудование Торговой Марки DREAMFAN сертифицировано и полностью соответствует требованиям технических регламентов Евразийского Экономического Союза.*

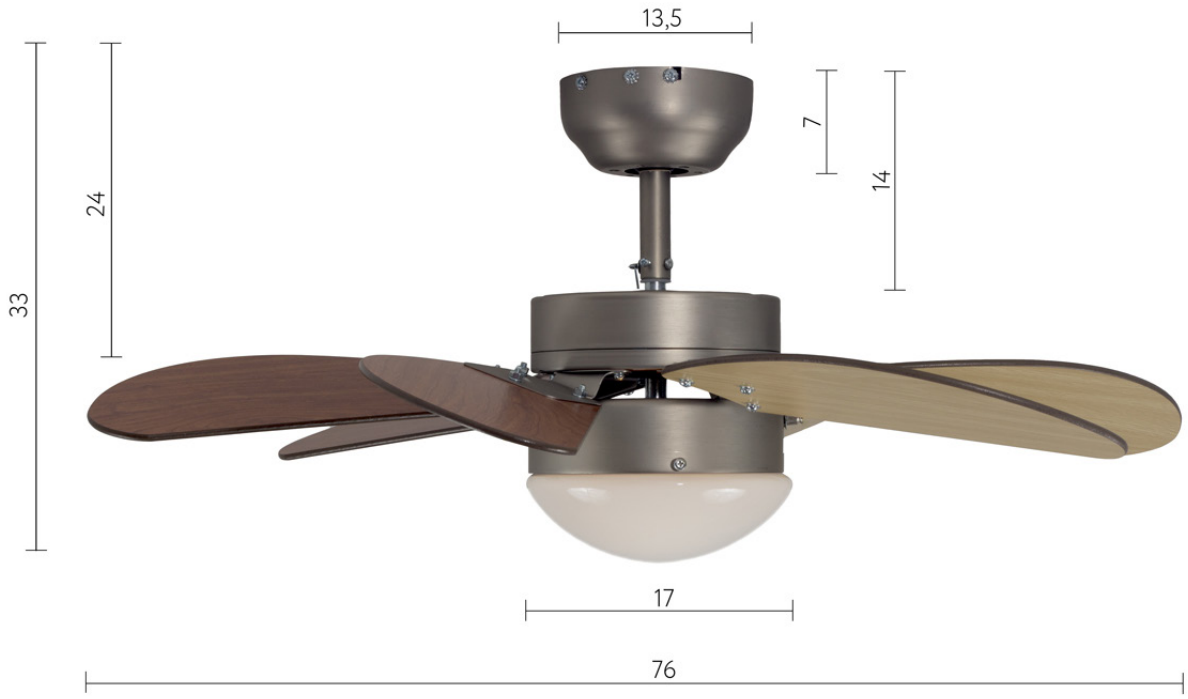


Все размеры указаны в см.

# Smart White 76

Люстра-вентилятор **Smart White 76** предназначена для бесшумного охлаждения воздуха в бытовом помещении любого назначения, а также для рекуперации тепла в зимний период. Подходит для качественного потолочного освещения.

**Ключевые особенности:**

- Бесшумная работа;
- Функция реверс;
- Одна лампа E14;
- Три скорости вращения;
- Светильник работает независимо от двигателя.

**Дополнительные возможности:**

- Установка настенного переключателя скорости* или радио пульта*.
- Удлиняющая штанга* для высоких потолков.

* Приобретается отдельно!

**Плафон из матового стекла, белый,**
для одной лампы E14, 60 Вт

**Шесть лопастей,** клееный влагостойкий МДФ, белый/клен.

**Регулировка скоростей и включение света осуществляется через шнуры-переключатели.**

Возможно приобрести отдельно в другом дизайне.

## Конструкция

Металлический корпус вентилятора устойчиво закрепляется на потолке при помощи специального монтажного кронштейна. Шесть лопастей из клееного МДФ вращаются практически бесшумно и обеспечивают мягкий поток воздуха в рабочей зоне вентилятора.

## Уровень шума при работе вентилятора

При работе люстры вентилятора на максимальной скорости слышен исключительно тихий звук лопастей, рассекающих воздух.

# Функция реверс

Охлаждающий эффект потолочных вентиляторов основан на природной функции человеческого организма - охлаждение за счёт рассеивания тепла во внешнюю среду. Потолочный вентилятор придаёт воздуху подвижность похожую на легкий ветер. Большинство вентиляторов работают двух режимах: зимнем и летнем. Функция «реверс» предназначена для изменения направления создаваемого лопастями воздушного потока.

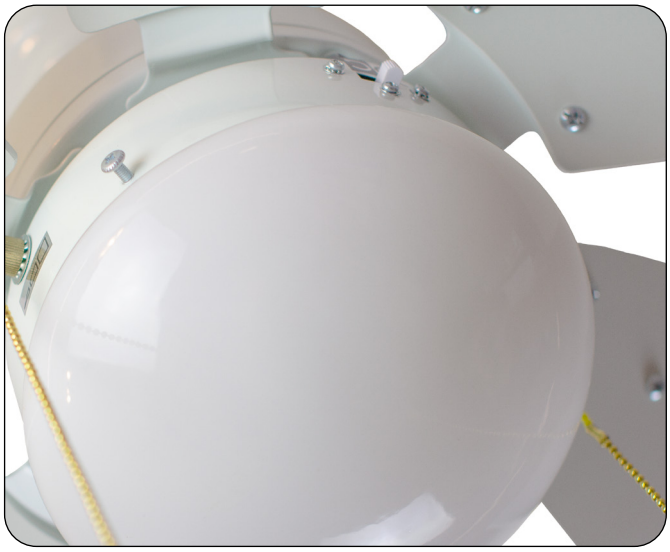

# Эксплуатация

Вентилятор рекомендуется включать и выключать при помощи внешнего бытового выключателя, не входящего в комплект поставки.
Встроенный светильник на 1 лампу может работать автономно при выключенном вентиляторе. Конструкцией предусмотрены шнуры-переключатели, один из которых позволяет включить или выключить светильники, другой - выбрать одну из трех возможных скоростей вращения лопастей внетилятора.

1. Третья скорость - потяните за шнур до характерного щелчка 1 раз.
2. Вторая скорость - потяните за шнур до характерного щелчка 2 раза.
3. Первая скорость - потяните за шнур до характерного щелчка 3 раза.
4. Выключить вентилятор - потяните за шнур до характерного щелчка 4 раза.

1 скорость

Легкий порыв ветра

2 скорость

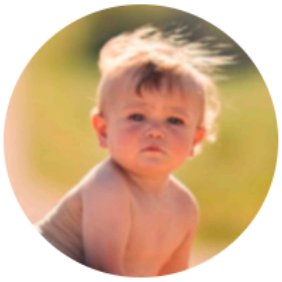

Средний порыв ветра

3 скорость

Ощутимый ветер

Вентилятор оснащен функцией «реверс», которая позволяет изменять направление вращения вентилятора и создаваемого им потока воздуха. Переключения режимов необходимо производить при полностью остановленном вентиляторе.

1. Для эксплуатации вентилятора в летний период переместите переключатель в нижнее положении.
2. Для эксплуатации вентилятора в зимний период переместите переключатель в верхнее положение.

# Технические характеристики

| | | | | | |
|---|---|---|---|---|---|
| Материал плафона | стекло | Кол-во плафонов, шт | 1 | Максимально потребляемая мощность, Вт | 50 |
| Цвет плафона | белый | Тип цоколя | E14 | Производительность, м$^3$/ч | 10100 |
| Материал корпуса | сталь | Максимальная мощность лампы накаливания, Вт | 60 | Рабочее напряжение | 220 В 50 Гц |
| Цвет корпуса | белый | Суммарная мощность лампы накаливания, Вт | 60 | Степень защиты, IP | 20 |
| Материал лопастей | МДФ | Максимальная мощность светодиодной лампы, Вт | 8 | Вес нетто, кг | 4,32 |
| Цвет лопастей | белый/клен | Суммарная мощность светодиодной лампы, Вт | 8 | Габаритные размеры вентилятора, мм | 760x760x330 |
| Кол-во ламп, шт | 1 | Диаметр, см | 76 | | |
| Кол-во скоростей | 3 | Кол-во лопастей | 6 | | |

*Оборудование Торговой Марки DREAMFAN сертифицировано и полностью соответствует требованиям технических регламентов Евразийского Экономического Союза.*

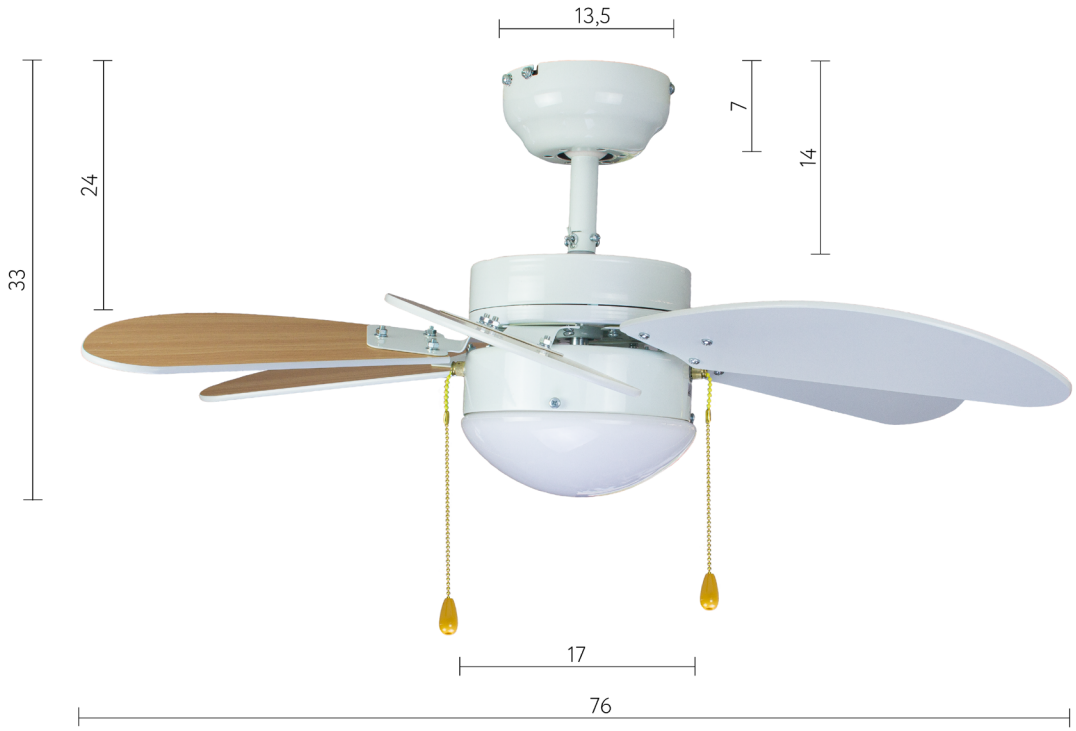


Все размеры указаны в см.

# Turbo 76

Люстра-вентилятор **Turbo 76** предназначена для бесшумного охлаждения воздуха в бытовом помещении любого назначения, а также для рекуперации тепла в зимний период. Подходит для качественного потолочного освещения.

**Плафон из матового стекла, белый, 17076**
для одной лампы E14, 60 Вт

## Ключевые особенности:

- Бесшумная работа;
- Функция реверс;
- Одна лампа E14;
- Три скорости вращения;
- Светильник работает независимо от двигателя.

**Шесть лопастей,** клееный влагостойкий МДФ, махагон.

## Дополнительные возможности:

- Установка настенного переключателя скорости* или радио пульта*.
- Удлиняющая штанга* для высоких потолков.

* Приобретается отдельно!

**Регулировка скоростей и включение света осуществляется через шнуры-переключатели.**

Возможно приобрести отдельно в другом дизайне.

## Конструкция

Металлический корпус вентилятора устойчиво закрепляется на потолке при помощи специального монтажного кронштейна. Шесть лопастей из клееного МДФ вращаются практически бесшумно и обеспечивают мягкий поток воздуха в рабочей зоне вентилятора.

## Уровень шума при работе вентилятора

При работе люстры вентилятора на максимальной скорости слышен исключительно тихий звук лопастей, рассекающих воздух.

| 10-20 дБ | ~40 дБ | 60-70 дБ | 100 дБ |
|---|---|---|---|
| Шелест страниц | Turbo 76 | Громкие разговоры | Раскат грома |

# Функция реверс

Охлаждающий эффект потолочных вентиляторов основан на природной функции человеческого организма - охлаждение за счёт рассеивания тепла во внешнюю среду. Потолочный вентилятор придаёт воздуху подвижность похожую на легкий ветер. Большинство вентиляторов работают двух режимах: зимнем и летнем. Функция «реверс» предназначена для изменения направления создаваемого лопастями воздушного потока.

# Эксплуатация

Вентилятор рекомендуется включать и выключать при помощи внешнего бытового выключателя, не входящего в комплект поставки.
Встроенный светильник на 4 лампы может работать автономно при выключенном вентиляторе. Конструкцией предусмотрены шнуры-переключатели, один из которых позволяет включить или выключить светильники, другой - выбрать одну из трех возможных скоростей вращения лопастей внетилятора.

1. Третья скорость - потяните за шнур до характерного щелчка 1 раз.
2. Вторая скорость - потяните за шнур до характерного щелчка 2 раза.
3. Первая скорость - потяните за шнур до характерного щелчка 3 раза.
4. Выключить вентилятор - потяните за шнур до характерного щелчка 4 раза.

1 скорость

Легкий порыв ветра

2 скорость

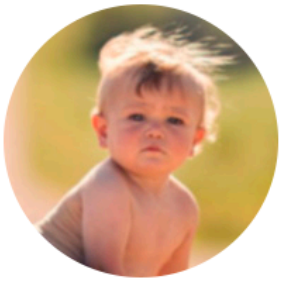

Средний порыв ветра

3 скорость

Ощутимый ветер

Вентилятор оснащен функцией «реверс», которая позволяет изменять направление вращения вентилятора и создаваемого им потока воздуха. Переключения режимов необходимо производить при полностью остановленном вентиляторе.

1. Для эксплуатации вентилятора в летний период переместите переключатель в нижнее положение.
2. Для эксплуатации вентилятора в зимний период переместите переключатель в верхнее положение.

# Технические характеристики

| | | | | | |
|---|---|---|---|---|---|
| Материал плафона | стекло | Кол-во плафонов, шт | 1 | Максимально потребляемая мощность, Вт | 50 |
| Цвет плафона | белый | Тип цоколя | E14 | Производительность, м$^3$/ч | 10100 |
| Материал корпуса | сталь | Максимальная мощность лампы накаливания, Вт | 60 | Рабочее напряжение | 220 В 50 Гц |
| Цвет корпуса | черный | Суммарная мощность лампы накаливания, Вт | 60 | Степень защиты, IP | 20 |
| Материал лопастей | МДФ | Максимальная мощность светодиодной лампы, Вт | 8 | Вес нетто, кг | 4,3 |
| Цвет лопастей | махагон | Суммарная мощность светодиодной лампы, Вт | 8 | Габаритные размеры вентилятора, мм | 760x760x330 |
| Кол-во ламп, шт | 1 | Диаметр, см | 76 | | |
| Кол-во скоростей | 3 | Кол-во лопастей | 6 | | |

*Оборудование Торговой Марки DREAMFAN сертифицировано и полностью соответствует требованиям технических регламентов Евразийского Экономического Союза.*

Все размеры указаны в см.

# Fusion Black Chrome 132

Люстра-вентилятор **Fusion Black Chrome 132** предназначена для бесшумного охлаждения воздуха в бытовом помещении любого назначения, а также для рекуперации тепла в зимний период. Подходит для качественного потолочного освещения.

**Плафон из матового стекла, белый**

для двух ламп E14, 60 Вт



**Ключевые особенности:**

- Бесшумная работа;
- Функция реверс;
- Двусторонние лопасти;
- Две лампы E14;
- Три скорости вращения;
- Светильник работает независимо от двигателя.

**Три двусторонние лопастеи,** клееный влагостойкий МДФ, клен/черный.

**Дополнительные возможности:**

- Установка настенного переключателя скорости* или радио пульта*.
- Удлиняющая штанга* для высоких потолков.

* Приобретается отдельно!

**Регулировка скоростей и включение света осуществляется через шнуры-переключатели.**

Возможно приобрести отдельно в другом дизайне.

## Конструкция

Лопасти изготовлены из клееного влагостойкого МДФ, разного цвета с каждой стороны, т.е. пользователь может выбирать цвет из двух возможных. Оборотная сторона лопасти после установки будет направлена вверх к потолку, ее цвет не будет виден. Бесшумная работа вентилятора обеспечивает мягкий поток воздуха в рабочей зоне.

## Уровень шума при работе вентилятора

При работе люстры вентилятора на максимальной скорости слышен исключительно тихий звук лопастей, рассекающих воздух.

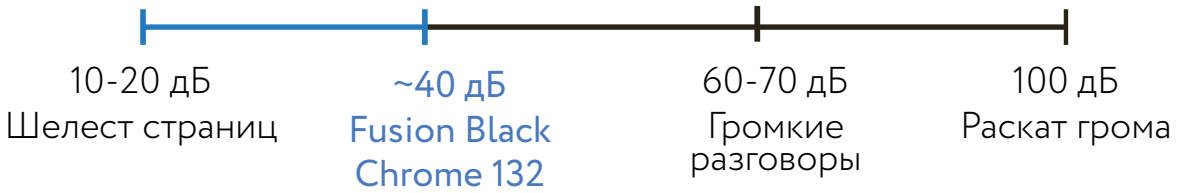

# Функция реверс

Охлаждающий эффект потолочных вентиляторов основан на природной функции человеческого организма - охлаждение за счёт рассеивания тепла во внешнюю среду. Потолочный вентилятор придаёт воздуху подвижность похожую на легкий ветер. Большинство вентиляторов работают двух режимах: зимнем и летнем. Функция «реверс» предназначена для изменения направления создаваемого лопастями воздушного потока.

# Эксплуатация

Вентилятор рекомендуется включать и выключать при помощи внешнего бытового выключателя, не входящего в комплект поставки.
Встроенный светильник на 2 лампы может работать автономно при выключенном вентиляторе. Конструкцией предусмотрены шнуры-переключатели, один из которых позволяет включить или выключить светильники, другой - выбрать одну из трех возможных скоростей вращения лопастей внетилятора.

1. Третья скорость - потяните за шнур до характерного щелчка 1 раз.
2. Вторая скорость - потяните за шнур до характерного щелчка 2 раза.
3. Первая скорость - потяните за шнур до характерного щелчка 3 раза.
4. Выключить вентилятор - потяните за шнур до характерного щелчка 4 раза.

1 скорость

Легкий порыв ветра

2 скорость

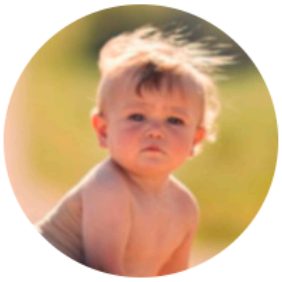

Средний порыв ветра

3 скорость

Ощутимый ветер

Вентилятор оснащен функцией «реверс», которая позволяет изменять направление вращения вентилятора и создаваемого им потока воздуха. Переключения режимов необходимо производить при полностью остановленном вентиляторе.

1. Для эксплуатации вентилятора в летний период переместите переключатель в нижнее положение.
2. Для эксплуатации вентилятора в зимний период переместите переключатель в верхнее положение.

# Технические характеристики

| | | | | | |
|---|---|---|---|---|---|
| Материал плафона | стекло | Кол-во плафонов, шт | 1 | Максимально потребляемая мощность, Вт | 55 |
| Цвет плафона | белый | Тип цоколя | E14 | Производительность, $м^3/ч$ | 10100 |
| Материал корпуса | сталь | Максимальная мощность лампы накаливания, Вт | 60 | Рабочее напряжение | 220 В 50 Гц |
| Цвет корпуса | хромированный матовый | Суммарная мощность лампы накаливания, Вт | 60 | Степень защиты, IP | 20 |
| Материал лопастей | МДФ | Максимальная мощность светодиодной лампы, Вт | 8 | Вес нетто, кг | 5,95 |
| Цвет лопастей | клен/дуб | Суммарная мощность светодиодной лампы, Вт | 8 | Габаритные размеры вентилятора, мм | 1320x1320x400 |
| Кол-во ламп, шт | 2 | Диаметр, см | 132 | | |
| Кол-во скоростей | 3 | Кол-во лопастей | 3 | | |

*Оборудование Торговой Марки DREAMFAN сертифицировано и полностью соответствует требованиям технических регламентов Евразийского Экономического Союза.*

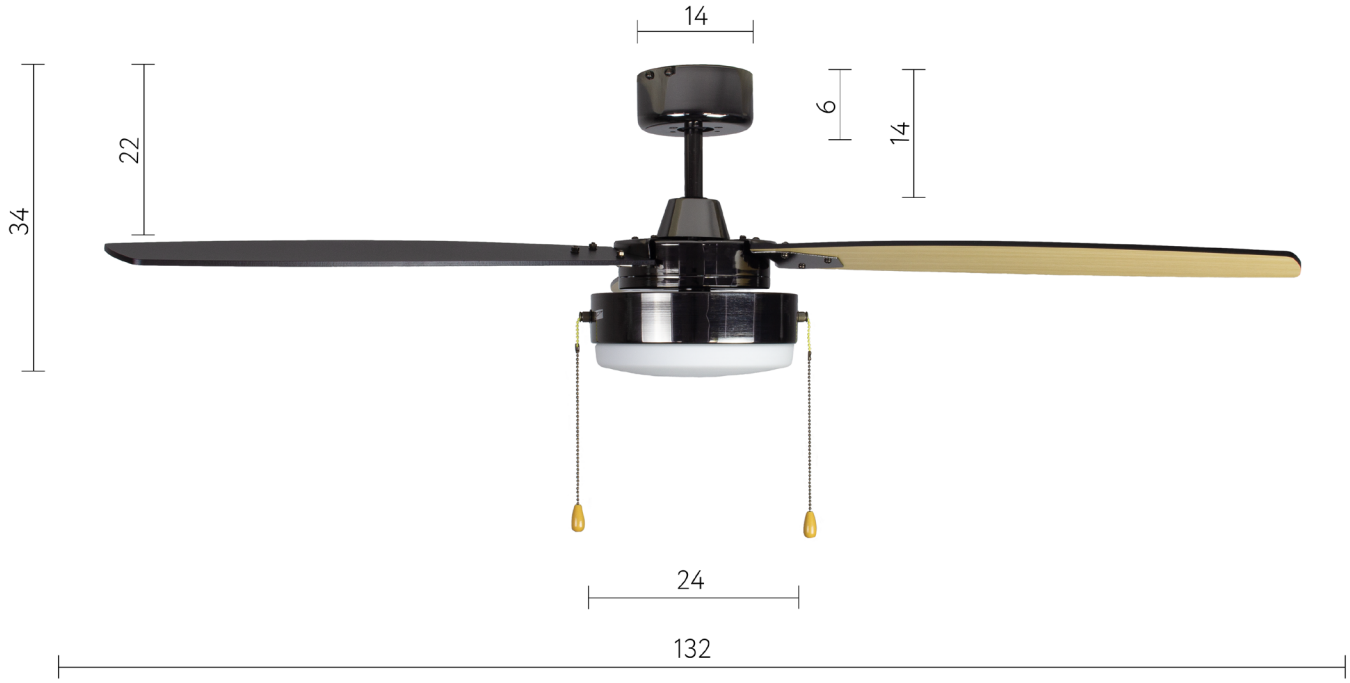


Все размеры указаны в см.

# Orion 132

Люстра-вентилятор **Orion 132** предназначена для бесшумного охлаждения воздуха в бытовом помещении любого назначения, а также для рекуперации тепла в зимний период. Подходит для качественного потолочного освещения.

**Ключевые особенности:**

- Бесшумная работа;
- Функция реверс;
- Двусторонние лопасти;
- Одна лампа E14;
- Три скорости вращения;
- Светильник работает независимо от двигателя.

**Дополнительные возможности:**

- Установка настенного переключателя скорости* или радио пульта*.
- Удлиняющая штанга* для высоких потолков.

* Приобретается отдельно!

**Плафон из матового стекла, белый**
для одной лампы E14, 60 Вт

**Пять двусторонних лопастей,** клееный влагостойкий МДФ, клен/дуб.

**Регулировка скоростей и включение света осуществляется через шнуры-переключатели.**

Возможно приобрести отдельно в другом дизайне.

## Конструкция

Лопасти изготовлены из клееного влагостойкого МДФ, разного цвета с каждой стороны, т.е. пользователь может выбирать цвет из двух возможных. Оборотная сторона лопасти после установки будет направлена вверх к потолку, ее цвет не будет виден. Бесшумная работа вентилятора обеспечивает мягкий поток воздуха в рабочей зоне.

## Уровень шума при работе вентилятора

При работе люстры вентилятора на максимальной скорости слышен исключительно тихий звук лопастей, рассекающих воздух.

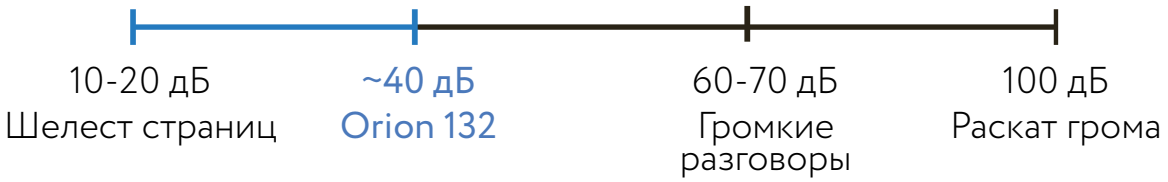

# Функция реверс

Охлаждающий эффект потолочных вентиляторов основан на природной функции человеческого организма - охлаждение за счёт рассеивания тепла во внешнюю среду. Потолочный вентилятор придаёт воздуху подвижность похожую на легкий ветер. Большинство вентиляторов работают двух режимах: зимнем и летнем. Функция «реверс» предназначена для изменения направления создаваемого лопастями воздушного потока.

# Эксплуатация

Вентилятор рекомендуется включать и выключать при помощи внешнего бытового выключателя, не входящего в комплект поставки.
Встроенный светильник на 4 лампы может работать автономно при выключенном вентиляторе. Конструкцией предусмотрены шнуры-переключатели, один из которых позволяет включить или выключить светильники, другой - выбрать одну из трех возможных скоростей вращения лопастей внетилятора.

1. Третья скорость - потяните за шнур до характерного щелчка 1 раз.
2. Вторая скорость - потяните за шнур до характерного щелчка 2 раза.
3. Первая скорость - потяните за шнур до характерного щелчка 3 раза.
4. Выключить вентилятор - потяните за шнур до характерного щелчка 4 раза.

1 скорость

Легкий порыв ветра

2 скорость

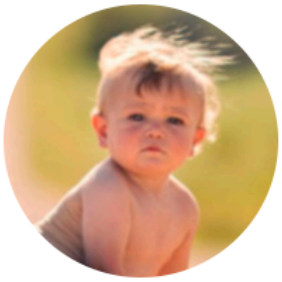

Средний порыв ветра

3 скорость

Ощутимый ветер

Вентилятор оснащен функцией «реверс», которая позволяет изменять направление вращения вентилятора и создаваемого им потока воздуха. Переключения режимов необходимо производить при полностью остановленном вентиляторе.

1. Для эксплуатации вентилятора в летний период переместите переключатель в нижнее положение.
2. Для эксплуатации вентилятора в зимний период переместите переключатель в верхнее положение.

# Технические характеристики

| | | | | | |
|---|---|---|---|---|---|
| Материал плафона | стекло | Кол-во плафонов, шт | 1 | Максимально потребляемая мощность, Вт | 50 |
| Цвет плафона | белый | Тип цоколя | E14 | Производительность, м$^3$/ч | 10100 |
| Материал корпуса | сталь | Максимальная мощность лампы накаливания, Вт | 60 | Рабочее напряжение | 220 В 50 Гц |
| Цвет корпуса | хромированный матовый | Суммарная мощность лампы накаливания, Вт | 60 | Степень защиты, IP | 20 |
| Материал лопастей | МДФ | Максимальная мощность светодиодной лампы, Вт | 8 | Вес нетто, кг | 5,95 |
| Цвет лопастей | клен/дуб | Суммарная мощность светодиодной лампы, Вт | 8 | Габаритные размеры вентилятора, мм | 1320x1320x400 |
| Кол-во ламп, шт | 1 | Диаметр, см | 132 | | |
| Кол-во скоростей | 3 | Кол-во лопастей | 5 | | |

*Оборудование Торговой Марки DREAMFAN сертифицировано и полностью соответствует требованиям технических регламентов Евразийского Экономического Союза.*

Все размеры указаны в см.

# Princess White 105

Люстра-вентилятор **Princess White 105** предназначена для бесшумного охлаждения воздуха в бытовом помещении любого назначения, а также для рекуперации тепла в зимний период. Подходит для качественного потолочного освещения.

**Ключевые особенности:**

- Бесшумная работа;
- Функция реверс;
- Двусторонние лопасти;
- Три лампы E27;
- Три скорости вращения;
- Светильник работает независимо от двигателя.

**Дополнительные возможности:**

- Установка настенного переключателя скорости* или радио пульта*.
- Удлиняющая штанга* для высоких потолков.

* Приобретается отдельно!

**Плафон из матового стекла, белый**
для одной лампы E27, 60 Вт

**Четыре двусторонние лопасти,** клееный влагостойкий МДФ, клен/дуб.

**Регулировка скоростей и включение света осуществляется через шнуры-переключатели.**

Возможно приобрести отдельно в другом дизайне.

## Конструкция

Лопасти изготовлены из клееного влагостойкого МДФ, разного цвета с каждой стороны, т.е. пользователь может выбирать цвет из двух возможных. Оборотная сторона лопасти после установки будет направлена вверх к потолку, ее цвет не будет виден. Бесшумная работа вентилятора обеспечивает мягкий поток воздуха в рабочей зоне.

## Уровень шума при работе вентилятора

При работе люстры вентилятора на максимальной скорости слышен исключительно тихий звук лопастей, рассекающих воздух.

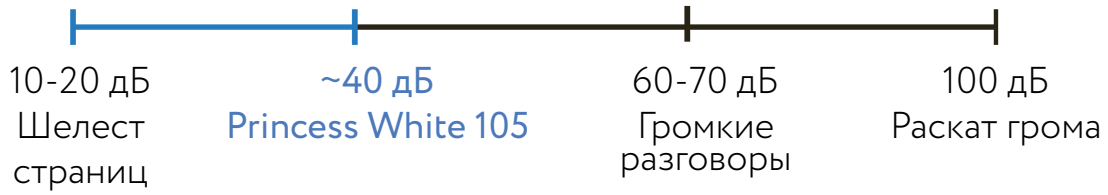

## Функция реверс

Охлаждающий эффект потолочных вентиляторов основан на природной функции человеческого организма - охлаждение за счёт рассеивания тепла во внешнюю среду. Потолочный вентилятор придаёт воздуху подвижность похожую на легкий ветер. Большинство вентиляторов работают двух режимах: зимнем и летнем. Функция «реверс» предназначена для изменения направления создаваемого лопастями воздушного потока.

## Эксплуатация

Вентилятор рекомендуется включать и выключать при помощи внешнего бытового выключателя, не входящего в комплект поставки.
Встроенный светильник на 4 лампы может работать автономно при выключенном вентиляторе. Конструкцией предусмотрены шнуры-переключатели, один из которых позволяет включить или выключить светильники, другой - выбрать одну из трех возможных скоростей вращения лопастей внетилятора.

1. Третья скорость - потяните за шнур до характерного щелчка 1 раз.
2. Вторая скорость - потяните за шнур до характерного щелчка 2 раза.
3. Первая скорость - потяните за шнур до характерного щелчка 3 раза.
4. Выключить вентилятор - потяните за шнур до характерного щелчка 4 раза.

1 скорость

Легкий порыв ветра

2 скорость

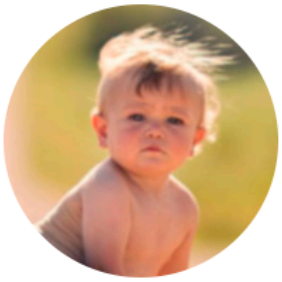

Средний порыв ветра

3 скорость

Ощутимый ветер

Вентилятор оснащен функцией «реверс», которая позволяет изменять направление вращения вентилятора и создаваемого им потока воздуха. Переключения режимов необходимо производить при полностью остановленном вентиляторе.

1. Для эксплуатации вентилятора в летний период переместите переключатель в нижнее положение.
2. Для эксплуатации вентилятора в зимний период переместите переключатель в верхнее положение.

# Технические характеристики

| | | | | | |
|---|---|---|---|---|---|
| Материал плафона | стекло | Кол-во плафонов, шт | 3 | Максимально потребляемая мощность, Вт | 50 |
| Цвет плафона | белый | Тип цоколя | E27 | Производительность, $м^3/ч$ | 10100 |
| Материал корпуса | металл | Максимальная мощность лампы накаливания, Вт | 60 | Рабочее напряжение | 220 В 50 Гц |
| Цвет корпуса | белый | Суммарная мощность лампы накаливания, Вт | 60 | Степень защиты, IP | 20 |
| Материал лопастей | МДФ | Максимальная мощность светодиодной лампы, Вт | 8 | Вес нетто, кг | 5,3 |
| Цвет лопастей | белый/ кедр | Суммарная мощность светодиодной лампы, Вт | 8 | Габаритные размеры вентилятора, мм | 1050x1050x220 |
| Кол-во ламп, шт | 3 | Диаметр, см | 105 | | |
| Кол-во скоростей | 3 | Кол-во лопастей | 4 | | |

*Оборудование Торговой Марки DREAMFAN сертифицировано и полностью соответствует требованиям технических регламентов Евразийского Экономического Союза.*

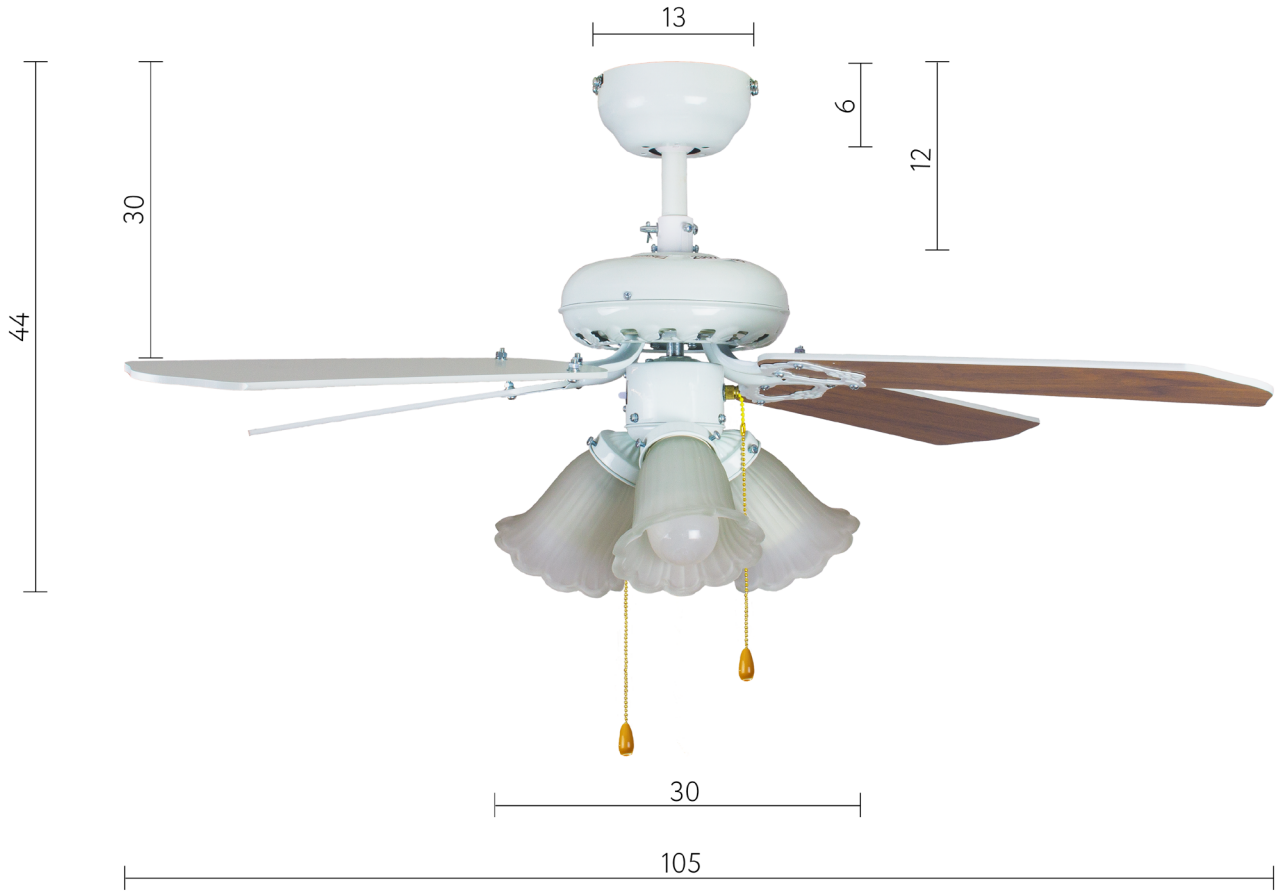


Все размеры указаны в см.

# Vegas White 105

Люстра-вентилятор **Vegas White 105** предназначена для бесшумного охлаждения воздуха в бытовом помещении любого назначения, а также для рекуперации тепла в зимний период. Подходит для качественного потолочного освещения.

**Ключевые особенности:**

- Бесшумная работа;
- Функция реверс;
- Двусторонние лопасти;
- Одна лампа E27;
- Три скорости вращения;
- Светильник работает независимо от двигателя.

**Дополнительные возможности:**

- Установка настенного переключателя скорости* или радио пульта*.
- Удлиняющая штанга* для высоких потолков.

* Приобретается отдельно!

**Плафон из матового стекла, белый**
для одной лампы E27, 60 Вт

**Четыре двусторонние лопасти,** клееный влагостойкий МДФ, клен/дуб.

**Регулировка скоростей и включение света осуществляется через шнуры-переключатели.**

Возможно приобрести отдельно в другом дизайне.

## Конструкция

Лопасти изготовлены из клееного влагостойкого МДФ, разного цвета с каждой стороны, т.е. пользователь может выбирать цвет из двух возможных. Оборотная сторона лопасти после установки будет направлена вверх к потолку, ее цвет не будет виден. Бесшумная работа вентилятора обеспечивает мягкий поток воздуха в рабочей зоне.

## Уровень шума при работе вентилятора

При работе люстры вентилятора на максимальной скорости слышен исключительно тихий звук лопастей, рассекающих воздух.

## Функция реверс

Охлаждающий эффект потолочных вентиляторов основан на природной функции человеческого организма - охлаждение за счёт рассеивания тепла во внешнюю среду. Потолочный вентилятор придаёт воздуху подвижность похожую на легкий ветер. Большинство вентиляторов работают двух режимах: зимнем и летнем. Функция «реверс» предназначена для изменения направления создаваемого лопастями воздушного потока.

## Эксплуатация

Вентилятор рекомендуется включать и выключать при помощи внешнего бытового выключателя, не входящего в комплект поставки.
Встроенный светильник на 4 лампы может работать автономно при выключенном вентиляторе. Конструкцией предусмотрены шнуры-переключатели, один из которых позволяет включить или выключить светильники, другой - выбрать одну из трех возможных скоростей вращения лопастей внетилятора.

1. Третья скорость - потяните за шнур до характерного щелчка 1 раз.
2. Вторая скорость - потяните за шнур до характерного щелчка 2 раза.
3. Первая скорость - потяните за шнур до характерного щелчка 3 раза.
4. Выключить вентилятор - потяните за шнур до характерного щелчка 4 раза.

1 скорость

Легкий порыв ветра

2 скорость

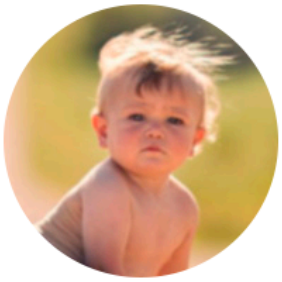

Средний порыв ветра

3 скорость

Ощутимый ветер

Вентилятор оснащен функцией «реверс», которая позволяет изменять направление вращения вентилятора и создаваемого им потока воздуха. Переключения режимов необходимо производить при полностью остановленном вентиляторе.

1. Для эксплуатации вентилятора в летний период переместите переключатель в нижнее положение.
2. Для эксплуатации вентилятора в зимний период переместите переключатель в верхнее положение.

# Технические характеристики

| | | | | | |
|---|---|---|---|---|---|
| Материал плафона | стекло | Кол-во плафонов, шт | 1 | Максимально потребляемая мощность, Вт | 50 |
| Цвет плафона | белый | Тип цоколя | E14 | Производительность, $м^3/ч$ | 10100 |
| Материал корпуса | металл | Максимальная мощность лампы накаливания, Вт | 60 | Рабочее напряжение | 220 В 50 Гц |
| Цвет корпуса | белый | Суммарная мощность лампы накаливания, Вт | 60 | Степень защиты, IP | 20 |
| Материал лопастей | МДФ | Максимальная мощность светодиодной лампы, Вт | 8 | Вес нетто, кг | 3,7 |
| Цвет лопастей | белый/дуб отбеленный/клен | Суммарная мощность светодиодной лампы, Вт | 8 | Габаритные размеры вентилятора, мм | 1050x1050x420 |
| Кол-во ламп, шт | 1 | Диаметр, см | 105 | | |
| Кол-во скоростей | 3 | Кол-во лопастей | 4 | | |

*Оборудование Торговой Марки DREAMFAN сертифицировано и полностью соответствует требованиям технических регламентов Евразийского Экономического Союза.*

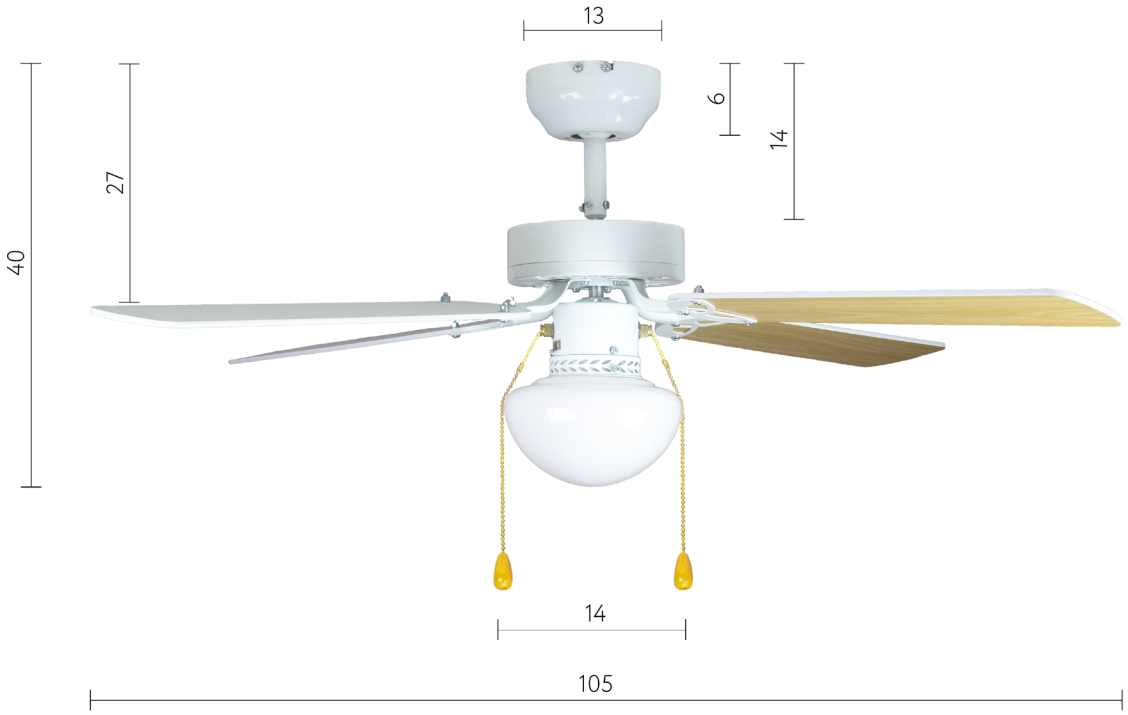


Все размеры указаны в см.

# Jet Silver RC 105

Люстра-вентилятор **Jet Silver** предназначена для бесшумного охлаждения воздуха в бытовом помещении любого назначения. Подходит для качественного потолочного освещения.

**Ключевые особенности:**

- Бесшумная работа;
- Двусторонние лопасти;
- Три лампы GU10;
- Три скорости вращения;
- Светильник работает независимо от двигателя.

**Дополнительные возможности:**

- Установка настенного переключателя скорости*.
- Удлиняющая штанга* для высоких потолков.

* Приобретается отдельно!

**Плафон из стали, серый металлик,**
для одной лампы GU10, 40 Вт

**Три двусторонние лопасти,** клееный влагостойкий МДФ, черный/металлик

**Регулировка скоростей и включение света осуществляется через пульт ДУ.**

Входит в комплект поставки.

## Конструкция

Лопасти изготовлены из клееного влагостойкого МДФ, разного цвета с каждой стороны, т.е. пользователь может выбирать цвет из двух возможных. Оборотная сторона лопасти после установки будет направлена вверх к потолку, ее цвет не будет виден. Бесшумная работа вентилятора обеспечивает мягкий поток воздуха в рабочей зоне.

## Уровень шума при работе вентилятора

При работе люстры вентилятора на максимальной скорости слышен исключительно тихий звук лопастей, рассекающих воздух.

# Эксплуатация

Вентилятор рекомендуется включать и выключать при помощи пульта дистанционного управления, входящего в комплект поставки.
Встроенный светильник на 3 лампы может работать автономно при выключенном вентиляторе. Включение/выключение светильника вентилятора осуществляется кнопками ON/OFF в левом ряду.
Выбор скорости вентилятора производится с помощью кнопок на пульте в правом ряду:

1. HI - максимальная скорость.
2. MED - средняя скорость.
3. LOW - минимальная скорость.
4. OFF - выключенить вентилятор.

1 скорость

Легкий порыв ветра

2 скорость

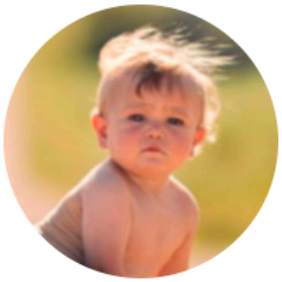

Средний порыв ветра

3 скорость

Ощутимый ветер

# Технические характеристики

| | | | | | |
|---|---|---|---|---|---|
| Материал плафона | металл | Кол-во плафонов, шт | 3 | Максимально потребляемая мощность, Вт | 50 |
| Цвет плафона | хромированный матовый | Тип цоколя | GU10 | Производительность, м$^3$/ч | 10100 |
| Материал корпуса | металл | Максимальная мощность лампы накаливания, Вт | 60 | Рабочее напряжение | 220 В 50 Гц |
| Цвет корпуса | хромированный матовый | Суммарная мощность лампы накаливания, Вт | 60 | Степень защиты, IP | 20 |
| Материал лопастей | МДФ | Максимальная мощность светодиодной лампы, Вт | 8 | Вес нетто, кг | 3,7 |
| Цвет лопастей | металлик/черный | Суммарная мощность светодиодной лампы, Вт | 8 | Габаритные размеры вентилятора, мм | 1050x1050x370 |
| Кол-во ламп, шт | 3 | Диаметр, см | 105 | | |
| Кол-во скоростей | 3 | Кол-во лопастей | 3 | | |

*Оборудование Торговой Марки DREAMFAN сертифицировано и полностью соответствует требованиям технических регламентов Евразийского Экономического Союза.*

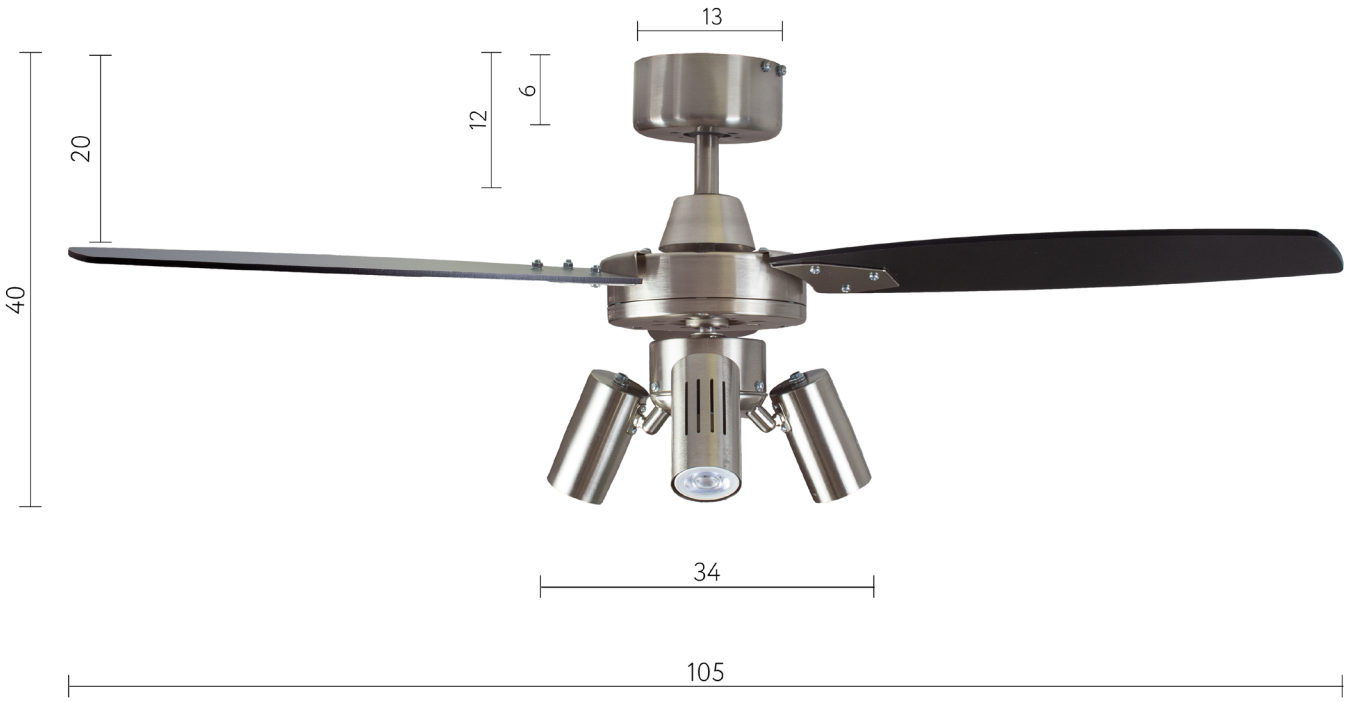


Все размеры указаны в см.

# Espresso 142

Потолочный вентилятор Espresso 142 предназначен для бесшумного охлаждения воздуха в промышленном и бытовом помещении любого назначения, а также для рекуперации тепла в промышленном помещении.

**Ключевые особенности:**

- Все элементы вентилятора выполнены из стали;
- Бесшумная работа;
- Три скорости вращения;
- Регулятор скорости в комплекте;
- Подходит для промышленных помещений;

**Дополнительные возможности:**

- Установка радио пульта* дистанционного управления.

* Приобретается отдельно!

**Регулировка скоростей осуществляется через регулятор скорости 53004.**

Возможно приобрести другую совместимую модель.

## Конструкция Espresso 142

Лопасти изготовлены из стали, а их специальный профиль, обеспечивает мощный поток воздуха при низком шуме. Вентилятор крепится на потолке с помощью монтажной пластины.

## Уровень шума при работе вентилятора

При работе люстры вентилятора на максимальной скорости будет слышен только тихий звук воздуха, от рассекающих его лопастей.

| 10-20 дБ | ~40 дБ | 60-70 дБ | 100 дБ |
|---|---|---|---|
| Шелест страниц | Espresso 142 | Громкие разговоры | Раскат грома |

## Эксплуатация

Вентилятор рекомендуется включать и выключать при помощи внешнего бытового выключателя, входящего в комплект поставки. Переключение скоростей производится также, с помощью внешнего регулятора.

1 скорость

Легкий порыв ветра

2 скорость

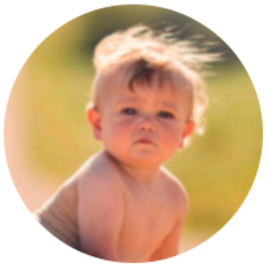

Средний порыв ветра

3 скорость

Ощутимый ветер

## Технические характеристики

| | | | | | |
|---|---|---|---|---|---|
| Материал корпуса | сталь | Диаметр, см | 142 | Производительность, м³/ч | 13500 |
| Цвет корпуса | темно коричневый | Кол-во лопастей | 3 | Рабочее напряжение | 20 В 50 Гц |
| Материал лопастей | сталь | Степень защиты, IP | 20 | Вес нетто, кг | 7,3 |
| Цвет лопастей | темно коричневый | Максимально потребляемая мощность, Вт | 70 | Габаритные размеры вентилятора, мм | 1420x1420x615 |
| Кол-во скоростей | 3 | | | | |

*Оборудование Торговой Марки DREAMFAN сертифицировано и полностью соответствует требованиям технических регламентов Евразийского Экономического Союза.*

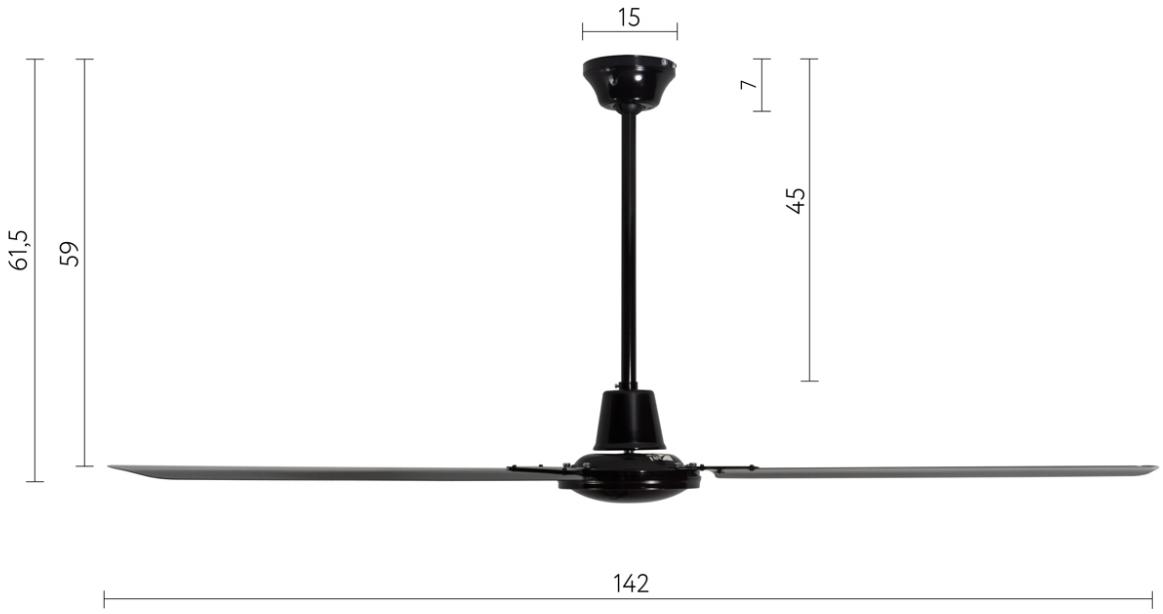


Все размеры указаны в см.

# Simple 142

Потолочный вентилятор Simple 142 предназначен для бесшумного охлаждения воздуха в промышленном и бытовом помещении любого назначения, а также для рекуперации тепла в промышленном помещении.

**Ключевые особенности:**

- Все элементы вентилятора выполнены из стали;
- Бесшумная работа;
- Три скорости вращения;
- Регулятор скорости в комплекте;
- Подходит для промышленных помещений;

**Дополнительные возможности:**

- Установка радио пульта* дистанционного управления.

* Приобретается отдельно!

**Регулировка скоростей осуществляется через регулятор скорости 53004.**

Возможно приобрести другую совместимую модель.

## Конструкция

Лопасти изготовлены из стали, а их специальный профиль, обеспечивает мощный поток воздуха при низком шуме. Вентилятор крепится на потолке с помощью монтажной пластины.

## Уровень шума при работе вентилятора

При работе люстры вентилятора на максимальной скорости будет слышен только тихий звук воздуха, от рассекающих его лопастей.

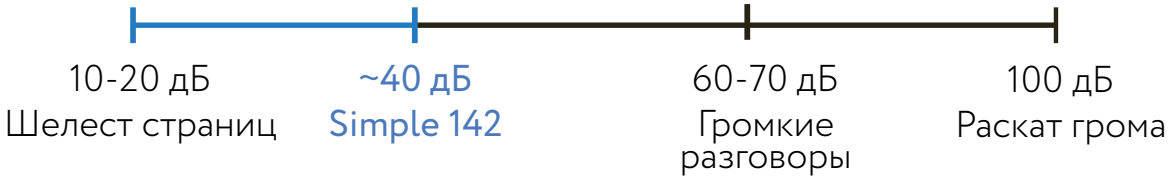

## Эксплуатация

Вентилятор рекомендуется включать и выключать при помощи внешнего бытового выключателя, входящего в комплект поставки. Переключение скоростей производится также, с помощью внешнего регулятора.

1 скорость

Легкий порыв ветра

2 скорость

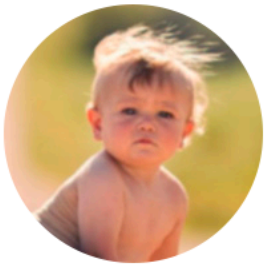

Средний порыв ветра

3 скорость

Ощутимый ветер

## Технические характеристики

| | | | | | |
|---|---|---|---|---|---|
| Материал корпуса | сталь | Диаметр, см | 142 | Производительность, м³/ч | 13500 |
| Цвет корпуса | белый | Кол-во лопастей | 3 | Рабочее напряжение | 20 В 50 Гц |
| Материал лопастей | сталь | Степень защиты, IP | 20 | Вес нетто, кг | 6 |
| Цвет лопастей | белый | Максимально потребляемая мощность, Вт | 70 | Габаритные размеры вентилятора, мм | 1420x1420x615 |
| Кол-во скоростей | 3 | | | | |

*Оборудование Торговой Марки DREAMFAN сертифицировано и полностью соответствует требованиям технических регламентов Евразийского Экономического Союза.*

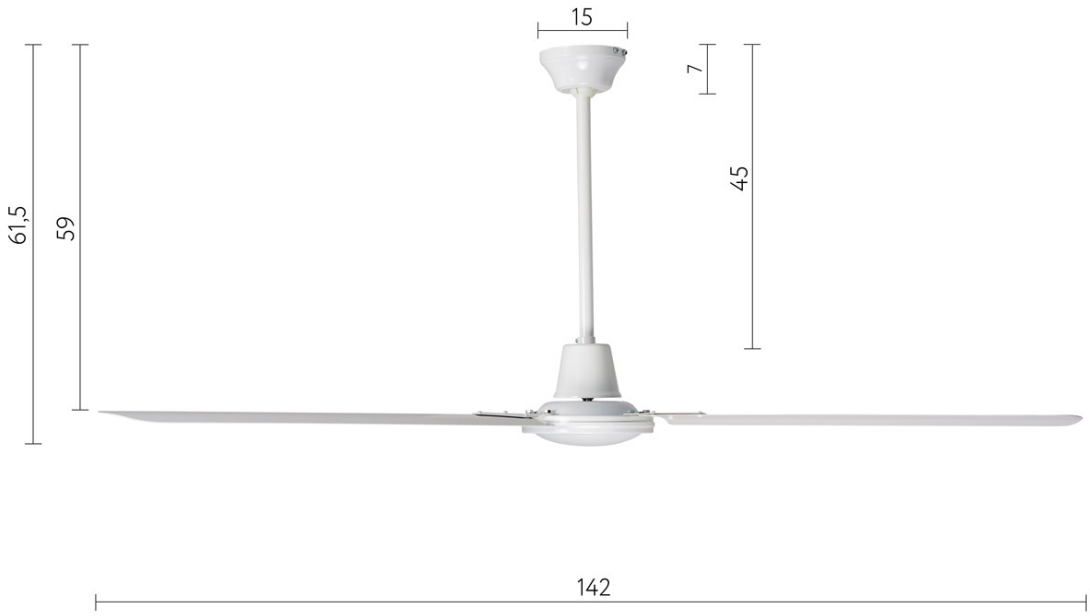


Все размеры указаны в см.

# Simple 90

Потолочный вентилятор Simple 90 предназначен для бесшумного охлаждения воздуха в промышленном и бытовом помещении любого назначения, а также для рекуперации тепла в промышленном помещении.

**Ключевые особенности:**

- Все элементы вентилятора выполнены из стали;
- Бесшумная работа;
- Три скорости вращения;
- Регулятор скорости в комплекте;
- Подходит для промышленных помещений;

**Дополнительные возможности:**

- Установка радио пульта* дистанционного управления.

* Приобретается отдельно!

**Регулировка скоростей осуществляется через регулятор скорости 53004.**

Возможно приобрести другую совместимую модель.

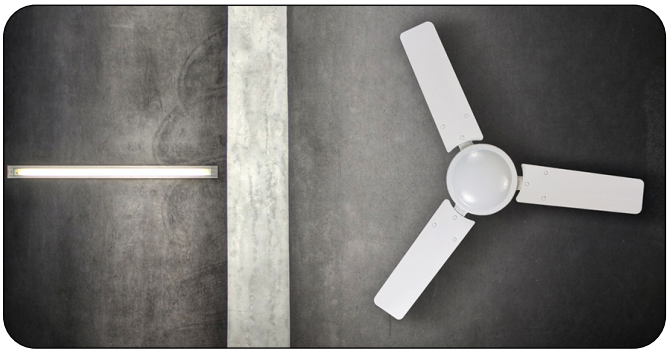

## Конструкция

Лопасти изготовлены из стали, а их специальный профиль, обеспечивает мощный поток воздуха при низком шуме. Вентилятор крепится на потолке с помощью монтажной пластины.

## Уровень шума при работе вентилятора

При работе люстры вентилятора на максимальной скорости будет слышен только тихий звук воздуха, от рассекающих его лопастей.

## Эксплуатация

Вентилятор рекомендуется включать и выключать при помощи внешнего бытового выключателя, входящего в комплект поставки. Переключение скоростей производится также, с помощью внешнего регулятора.

1 скорость

Легкий порыв ветра

2 скорость

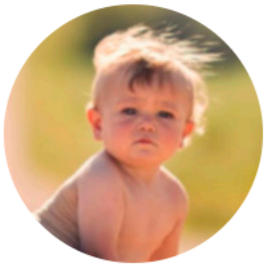

Средний порыв ветра

3 скорость

Ощутимый ветер

## Технические характеристики

| | | | | | |
|---|---|---|---|---|---|
| Материал корпуса | сталь | Диаметр, см | 90 | Производительность, м³/ч | 12500 |
| Цвет корпуса | белый | Кол-во лопастей | 3 | Рабочее напряжение | 20 В 50 Гц |
| Материал лопастей | сталь | Степень защиты, IP | 20 | Вес нетто, кг | 4,4 |
| Цвет лопастей | белый | Максимально потребляемая мощность, Вт | 65 | Габаритные размеры вентилятора, мм | 900x900x615 |
| Кол-во скоростей | 3 | | | | |

*Оборудование Торговой Марки DREAMFAN сертифицировано и полностью соответствует требованиям технических регламентов Евразийского Экономического Союза.*

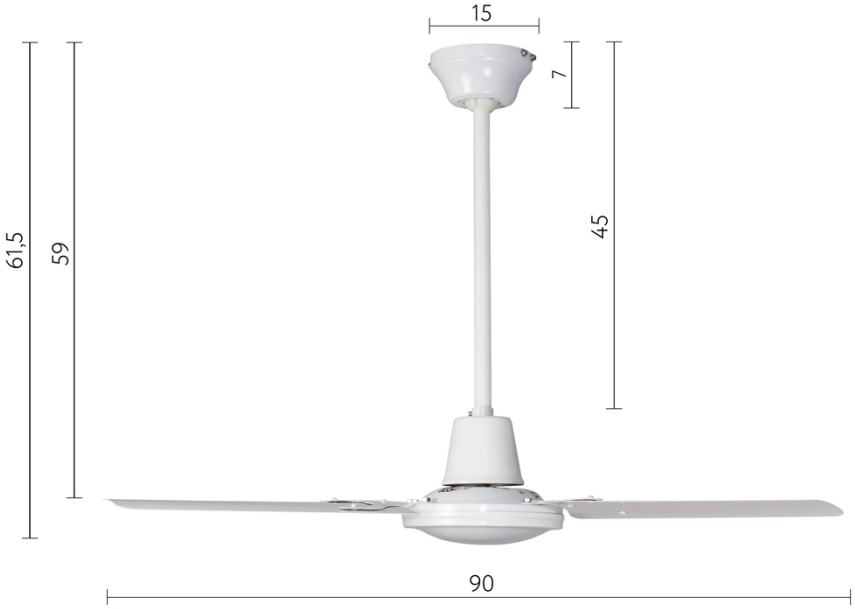


Все размеры указаны в см.