# Насос Purity PT 65 - 400/75

PURITY

СДЕЛАНО
В КИТАЕ

ГАРАНТИЯ 2 ГОДА

## Технические характеристики и эксплуатационные ограничения

| Модель насоса | PT 65 - 400/75 |
|---|---|
| Подача, $м^3$/ч | 36 – 90 |
| Напор, м.в.с | 38 – 21 |
| Мощность двигателя, кВт (2900 об/мин, 50Гц) | 7.5 |
| Входной – Выходной фланец, DN мм | 65 x 65 |
| Напряжение, В | 400/690 |
| Диапазон допустимой температуры перекачиваемой жидкости | -10°C …+120°C |
| Диапазон допустимой температуры окружающей среды | 0°C … +50°C |
| Класс энергосбережения | IE3 |
| Максимальное рабочее давление , бар | 16 |
| Степень защиты, IP | 55 |
| Насос предназначен для перекачивания чистых невзрывоопасных жидкостей, без механических и волокнистых включений, не агрессивных к конструкционным материалам насоса, по своим физическим и химическим свойствам близким к воде. | |

## Конструкционные материалы насоса

| Модель насоса | PT 65 - 400/75 |
|---|---|
| Корпуса насоса | Чугун |
| Рабочее колесо | Чугун |
| Механическое уплотнение | SiC/Carbon/SS304 (карбид кремния, углеграфит, нерж. сталь 304) |
| Вал | Нерж. сталь 304 |
| Уплотнительные кольца | Каучук |

# Рабочие параметры серии PT 65 при n = 2900 об/мин

| Модель | Размер фланцев DN мм | Мощность двигателя кВт | Мощность двигателя л.с. | Q = Подача л/мин | 0 | 100 | 150 | 250 | 300 | 400 | 450 | 600 | 700 | 800 | 900 | 1200 | 1400 | 1500 | 1800 | 2000 | 2300 | 3000 | 3500 |
|---|---|---|---|---|---|---|---|---|---|---|---|---|---|---|---|---|---|---|---|---|---|---|---|
| | | | | м³/ч | 0 | 6 | 9 | 15 | 18 | 24 | 27 | 36 | 42 | 48 | 54 | 72 | 84 | 90 | 108 | 120 | 138 | 180 | 210 |
| | | | | H = Напор | | | | | | | | | | | | | | | | | | | |
| PT 65-140/11 | 65x65 | 1.1 | 1.5 | | 14.7 | - | - | - | 13.5 | 11.5 | 10.1 | 5.8 | - | - | - | - | - | - | - | - | - | - | - |
| PT 65-180/15 | 65x65 | 1.5 | 2 | | 18.1 | - | - | - | 17 | 15 | 13.9 | 9.6 | 6 | - | - | - | - | - | - | - | - | - | - |
| PT 65-240/22 | 65x65 | 2.2 | 3 | | 24.5 | - | - | - | 23.2 | 21.5 | 20.2 | 16 | 13 | 8.3 | - | - | - | - | - | - | - | - | - |
| PT 65-310/30 | 65x65 | 3 | 4 | | 31.8 | - | - | - | 29.5 | 27.5 | 26.3 | 21.5 | 17.5 | - | - | - | - | - | - | - | - | - | - |
| PT 65-380/40 | 65x65 | 4 | 5.5 | | 38 | - | - | - | 36 | 34 | 33 | 28.5 | 25 | 20.1 | - | - | - | - | - | - | - | - | - |
| PT 65-320/55 | 65x65 | 5.5 | 7.5 | | 32 | - | - | - | - | - | - | 30.6 | 30 | 28 | 26.6 | 20.5 | 14.8 | - | - | - | - | - | - |
| • PT 65-400/75 | 65x65 | 7.5 | 10 | | 40 | - | - | - | - | - | - | 38 | 37 | 36 | 34.4 | 29 | 24 | 21 | - | - | - | - | - |

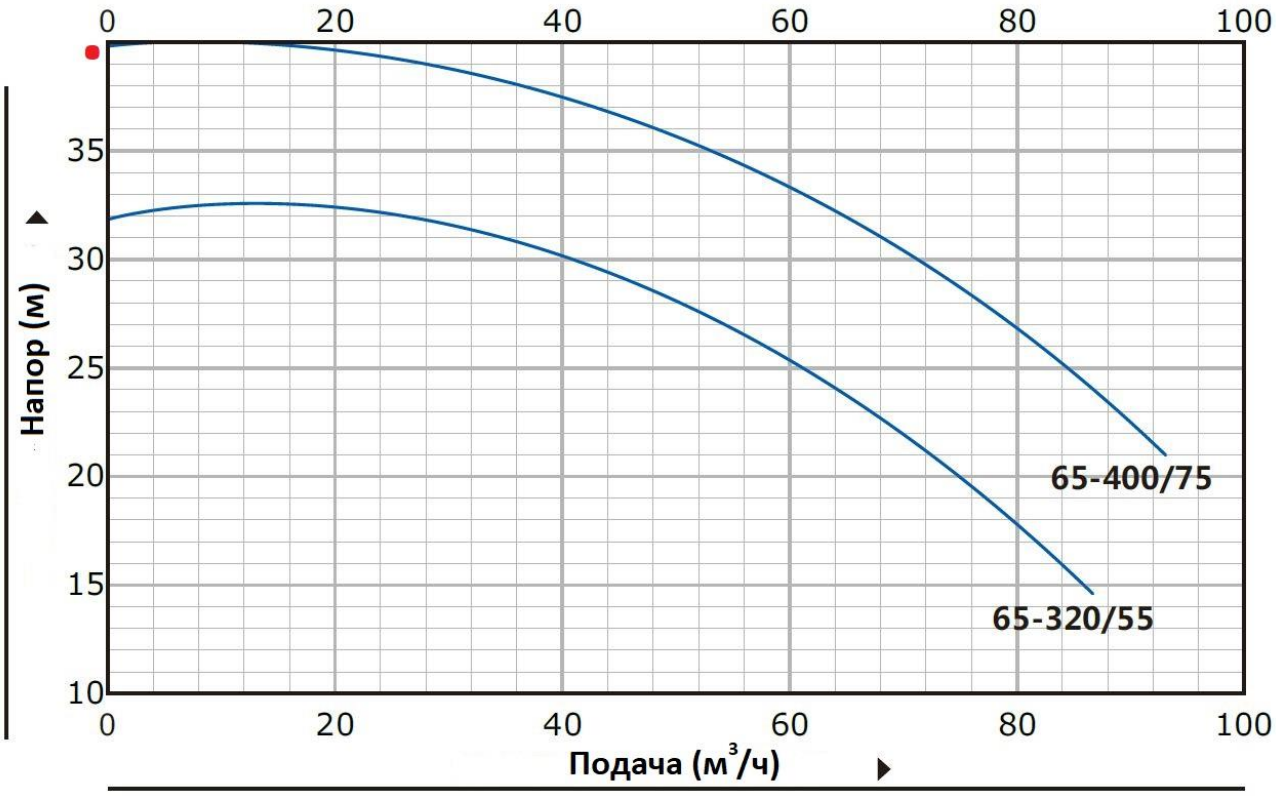


Пояснение к графикам: Напор (м) – напор в метрах водяного столба, Подача (м³/ч) – подача в метрах³ в час, Измерения проводились для чистой воды, температурой 20°C и вязкостью 1 мм²/с

# Установочные размеры серии PT 65

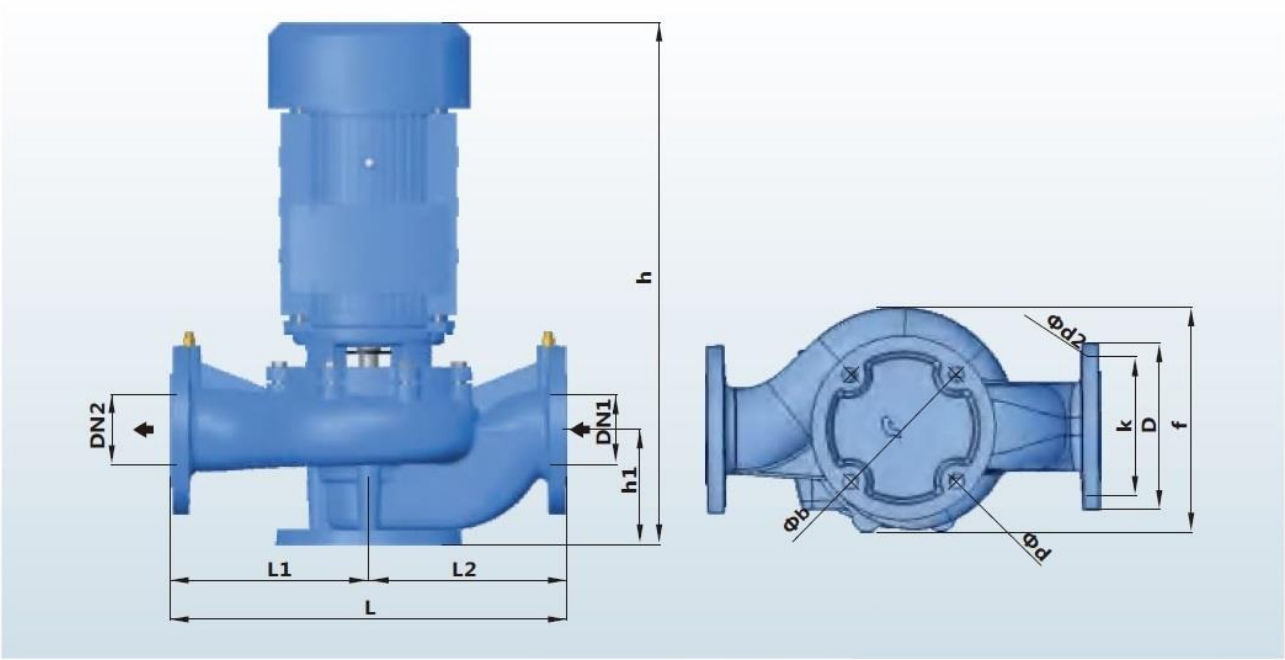


| Модель | Размеры и вес (мм) | | | | | | | | | | | | | кг | |
|---|---|---|---|---|---|---|---|---|---|---|---|---|---|---|---|
| | DN1 | DN2 | h | h1 | L | b | f | d | L1 | L2 | D | K | d2 | 1~ | 3~ |
| **65-140/11** | 65 | 65 | 465 | 105 | 360 | 145 | 212 | 18 | 180 | 180 | 185 | 145 | 4*18 | 29 | 27 |
| **65-180/15** | 65 | 65 | 465 | 105 | 360 | 145 | 212 | 18 | 180 | 180 | 185 | 145 | 4*18 | 31 | 29 |
| **65-240/22** | 65 | 65 | 465 | 105 | 360 | 145 | 212 | 18 | 180 | 180 | 185 | 145 | 4*18 | 36 | 34 |
| **65-310/30** | 65 | 65 | 530 | 112 | 400 | 160 | 250 | 18 | 200 | 200 | 185 | 145 | 4*18 | 50 | 48 |
| **65-380/40** | 65 | 65 | 530 | 112 | 400 | 160 | 250 | 18 | 200 | 200 | 185 | 145 | 4*18 | - | 50 |
| **65-320/55** | 65 | 65 | 583 | 112 | 400 | 160 | 263 | 18 | 200 | 200 | 185 | 145 | 4*18 | - | 64 |
| ● **65-400/75** | 65 | 65 | 583 | 112 | 400 | 160 | 263 | 18 | 200 | 200 | 185 | 145 | 4*18 | - | 71 |