MARS

КОМПЬЮТЕРНЫЙ ИГРОВОЙ СТОЛ

Компьютерный игровой стол COUGAR MARS обеспечивает пользователя широкой поверхностью для размещения игровых девайсов и снабжен впечатляющей RGB подсветкой с разнообразными эффектами для умопомрачительного игрового опыта. Именно за счет этих особенностей все ваши мечты станут реальностью.

Эргономика и размер
Широкая (150 см) поверхность стола Mars, покрытая карбоном, без проблем уместит игровой монитор, клавиатуру и всю остальную периферию. Эргономичный дизайн стола с закругленными углами и фигурными краями создает идеальные условия для комфортной игры.

Мультифункциональный дизайн
С помощью дополнительных модулей, размещенных на столешнице, вы получает доступ к управлению вашим PC, подсветкой и возможности легкого подключения USB и аудио устройств.

RGB подсветка с двух сторон
Для максимального погружения в игровую атмосферу, MARS оборудован двумя зонами подсветки с разнообразными RGB эффектами. Также в столе MARS реализована 5V синхронизация с подсветками Asus Aura Sync, Gigabyte RGB Fusion, MSI Mystic Light Sync и ASRock Polychrome Sync, что позволяет придать единый стиль всей игровой системе.

Стальная рама для максимальной устойчивости и надежности
В основе стола Cougar MARS – высокопрочная стальная рама, обеспечивающая надежность и устойчивость всей конструкции. Рама также позволяет вручную изменять высоту стола (750/800/850 мм), чтобы подобрать максимально комфортную именно для вас.

ENGLISH
- Ergonomic curved edges design and rounded corners.
- Dual side wing: RGB backlight effects.
- Support for 5V RGB motherboard connections (ASUS,ASRock,Gigabyte or MSI).
- USB3.0 pass-through x2 & Audio Jacks.
- PC's power, reset function are easily accessible on control panel.
- Desktop height adjustment (75/80/85 CM).
- Carbonlike Surface Design.
- High-strength welded steel frame for maximum stability.

ESPAÑOL
- DesignDiseño ergonómico de bordes curvos y esquinas redondeadas.
- Wing Ala lateral doble: RGB efectos de retroiluminación.
- Soporte para conexiones de placa madre de 5V RGB (ASUS, ASRock, Gigabyte o MSI).
- USB3.0 pass-through x2 y conectores de audio.
- PowerEl poder de la PC, la función de restablecimiento son fácilmente accesibles en el panel de control.
- Adjustment Ajuste de altura de la mesa (75/80/85 CM).
- Diseño de superficie de carbono.
- Frame Bastidor de acero soldado de alta resistencia para una máxima estabilidad.

РУССКИЙ
- Эргономичный дизайн с закругленными углами.
- Боковые «крылья» с RGB подсветкой и эффектами.
- Поддержка подключения к материнским платам по 5V RGB (ASUS,ASRock,Gigabyte или MSI).
- Поддержка USB3.0 (pass-through) и 2 Аудио разъема (джек).
- Включение и перезапуск ПК доступны с контрольной панели.
- Настройка высоты (75/80/85 см).
- Отделка под карбон.
  Высокопрочная стальная рама

PORTUGUÊS
- Edges Design de bordas curvas ergonómicas e cantos arredondados.
- SideA asa lateral dupla: RGB efeitos de luz de fundo.
- Suporte para conexões de placa-mãe de 5V RGB (ASUS, ASRock, Gigabyte ou MSI).
- USB3.0 pass-through x2 e tomadas de áudio.
- PowerPC poder, função de reset são facilmente acessíveis no painel de controle.
- Adjustment Ajuste de altura do desktop (75/80/85 CM).
- Design de superfície de carbono.
- Estrutura de aço soldada de alta resistência para máxima estabilidade.

ASSEMBLY DRAWING
СХЕМА СБОРКИ

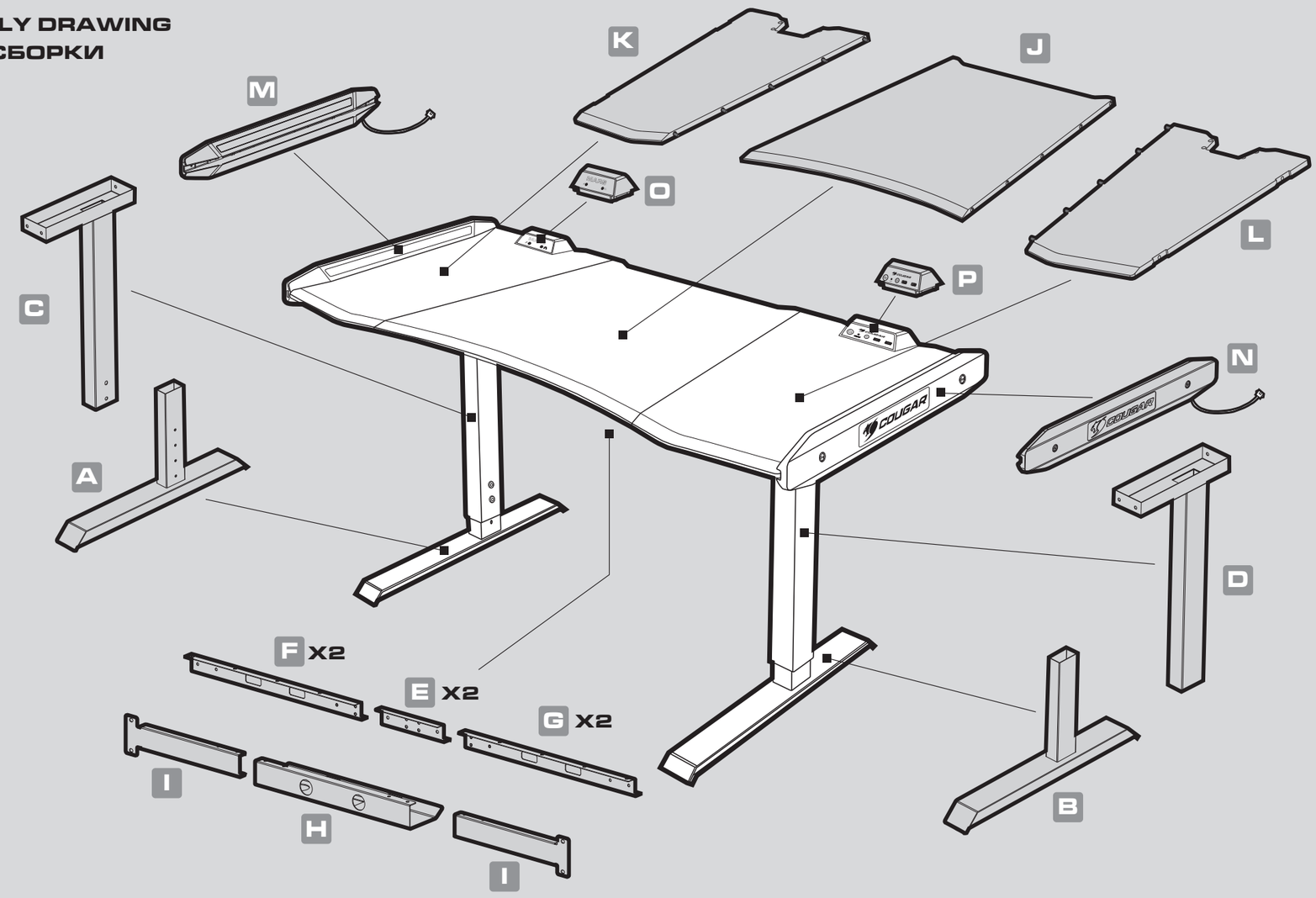

SPECIFICATIONS

Product Name	COUGAR MARS Gaming Desk
Model No.	CGR-MARS
I/O Panel	USB 3.0 x 2 / Audio Jacks x 2 /Power button / Reset button / RGB button
Desk Dimension	153.3 (W) x 77.1 (D) mm / 60.4 (W) x 30.4 (D) inch
Desk Height	Three adjustment : 75 / 80 / 85 (H) cm ; 29.5 / 31.5 / 33.5 (H) inch

СПЕЦИФИКАЦИЯ

Название продукта	Игровой компьютерный стол COUGAR MARS
Номер модели	CGR-MARS
Панель ввода/вывода	USB 3.0 x 2 / Аудио входы x 2 / Питание / Перезапуск / RGB
Размеры стола	153.3 (Ш) x 77.1 (Г) см
Высота стола	Три положения: 75 / 80 / 85 (В) см

ДАТА ИЗГОТОВЛЕНИЯ ПРОДУКЦИИ

год и месяц изготовления продукции указаны в серийном номере продукта.
(существует 2 способа определения даты изготовления, оба способа описаны ниже)

Ⓐ После S/N: первые две цифры означают год, вторые две – месяц изготовления.
Например, S/N: H**1702**000001 означает, что товар был произведен в феврале 2017 года.

Ⓑ После S/N: если указаны буквы, то две буквы представляют цифры из таблицы ниже, и означают год, последующие две цифры – месяц изготовления.
Например, S/N: D**AG02**REVI000001 означает, что товар был произведен в феврале 2017 года.

A	B	C	D	E	F	G	H	I	J
1	2	3	4	5	6	7	8	9	0

• Например, AG = 17 = 2017 год

БЪЛГАРИЯ

• Подробни инструкции за употреба изтеглете от: https://cougargaming.com/bg

България QR код

НАБОР ДЕТАЛЕЙ

НАБОР: 2/2

A		
1		x8
2		x4
3		x1

B		
4		x44

Запасные детали: 1 / 4 x 2

5		x4

НАБОР: 1/2

C		
6		x8
7		x4
8		x1

D		
9		x1
10		x4
11		x1
12		x1

1

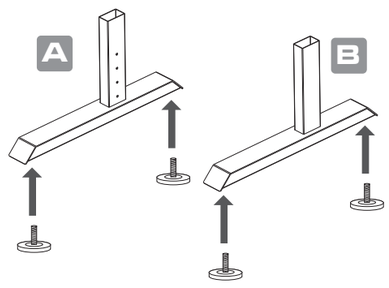

5		x4

2

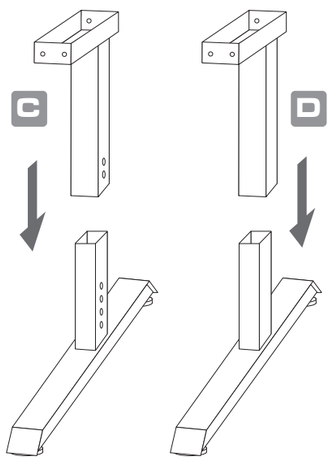

3

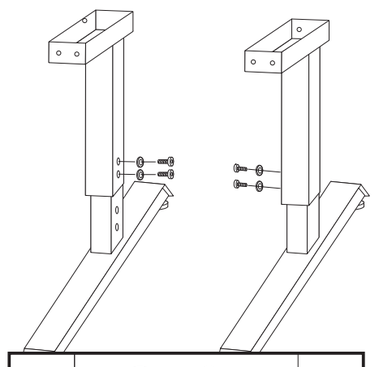

1		x4
2		x4

• Height Adjustment:
MARS gaming desk has three adjustment options: 75cm – 80cm – 85cm (desktop to ground).
To strengthen the stability, please fasten TWO screws on each side.

• Настройка высоты:
У стола MARS есть три ступени настройки высоты - 75 / 80 / 85 см (от стола до напольной поверхности) Чтобы увеличить стабильность закрутите ДВА винта с каждой стороны.

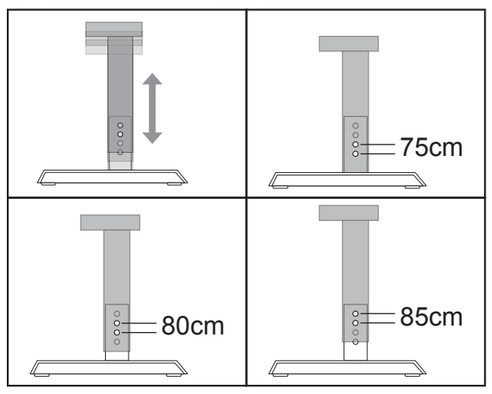

4

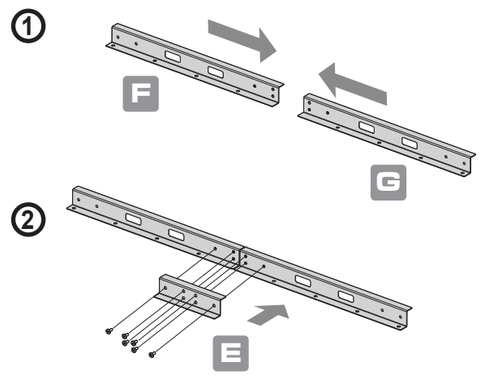

• Please follow this step to assemble two sets.
• Следуйте данному шагу, чтобы собрать обе части.

4		x6

5

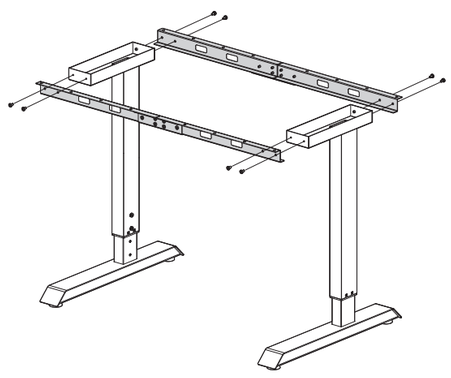

4		x8

6

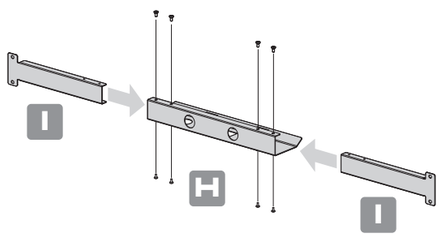

4		x8

7

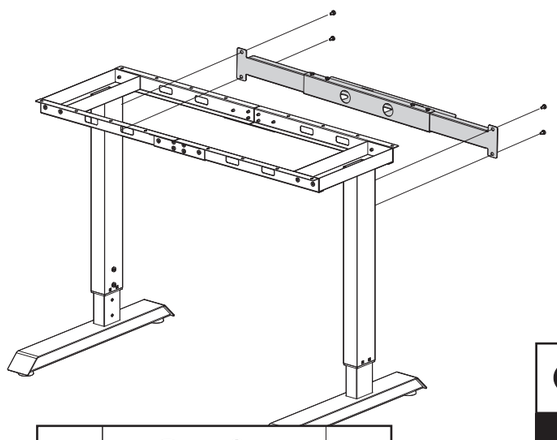

1		x4

8

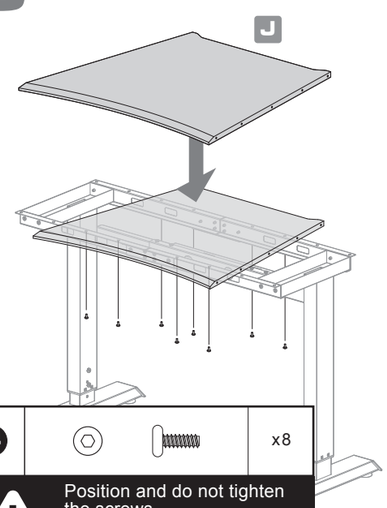

4		x8

Position and do not tighten the screws.
Наметьте расположение, но не затягивайте винты.

9

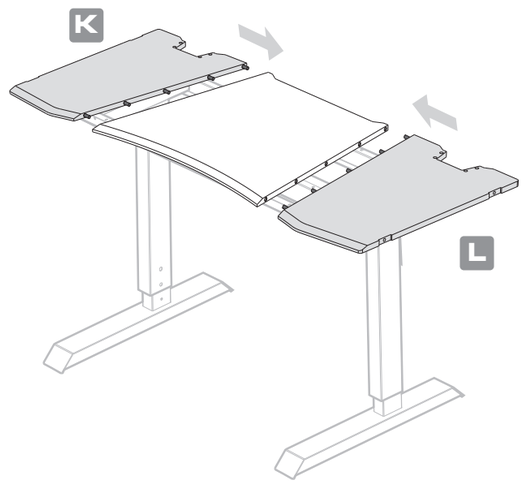

10

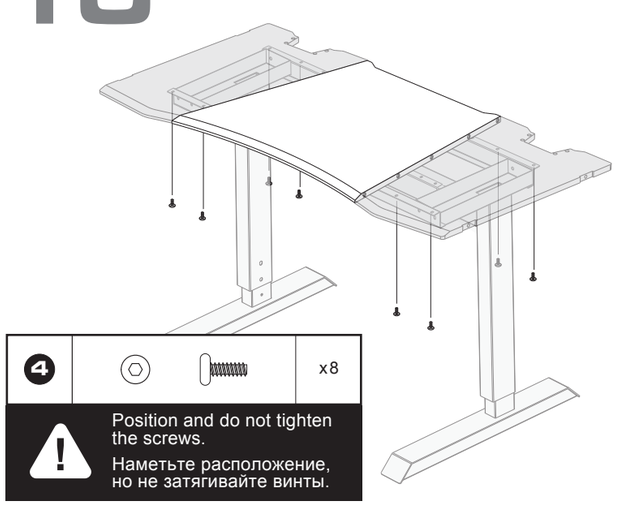

4		x8

Position and do not tighten the screws.
Наметьте расположение, но не затягивайте винты.

11

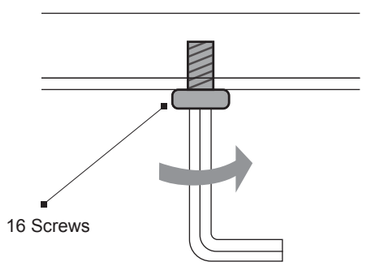

Make sure the 16 screws are positioned and then lock solidly truly.
Убедитесь в правильном расположении винтов, затем затяните их.

12

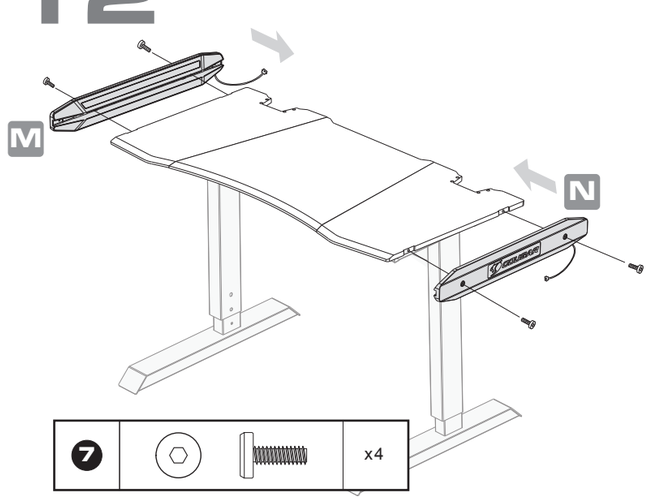

7		x4

13

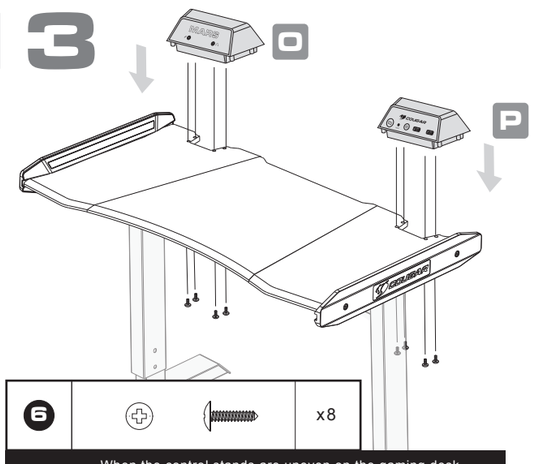

6		x8

When the control stands are uneven on the gaming desk, they will be automatically corrected when locking the screws. To avoid the screw bosses are damaged,please do not lock the screws too tight.

Если контрольные панели не закручены как необходимо, они будут автоматически настроены при закручивании винтов. Чтобы избежать повреждения шляпок, не затягивайте винты слишком туго.

Mars Gaming Desk Connector
Подключение стола Mars

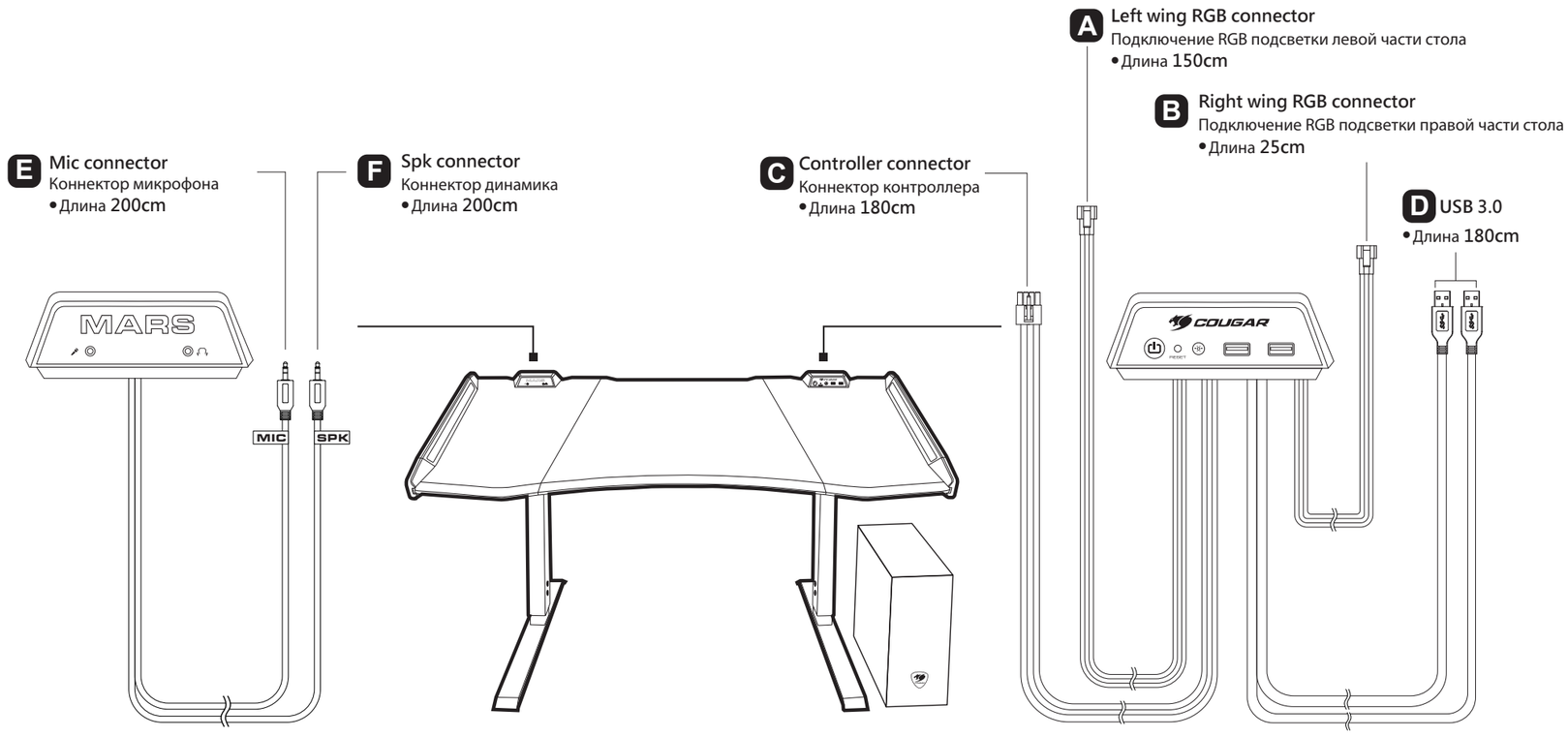

Connecting dual side wing to controller
Подключение боковых панелей к контроллеру

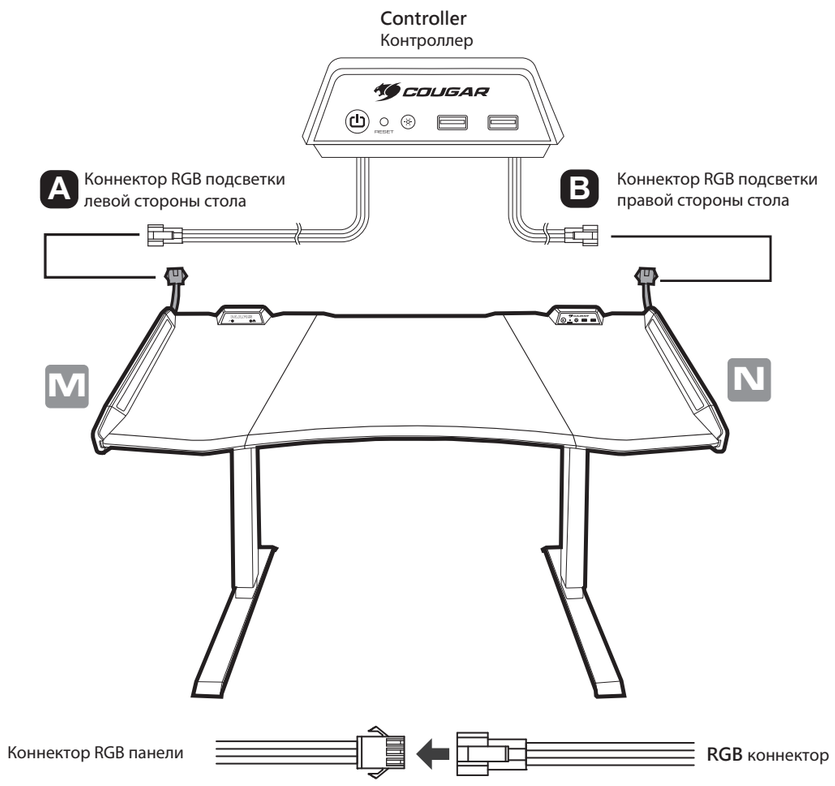

Connecting Controller to PC
Подключение контроллера к ПК

STEP .1
ШАГ .1

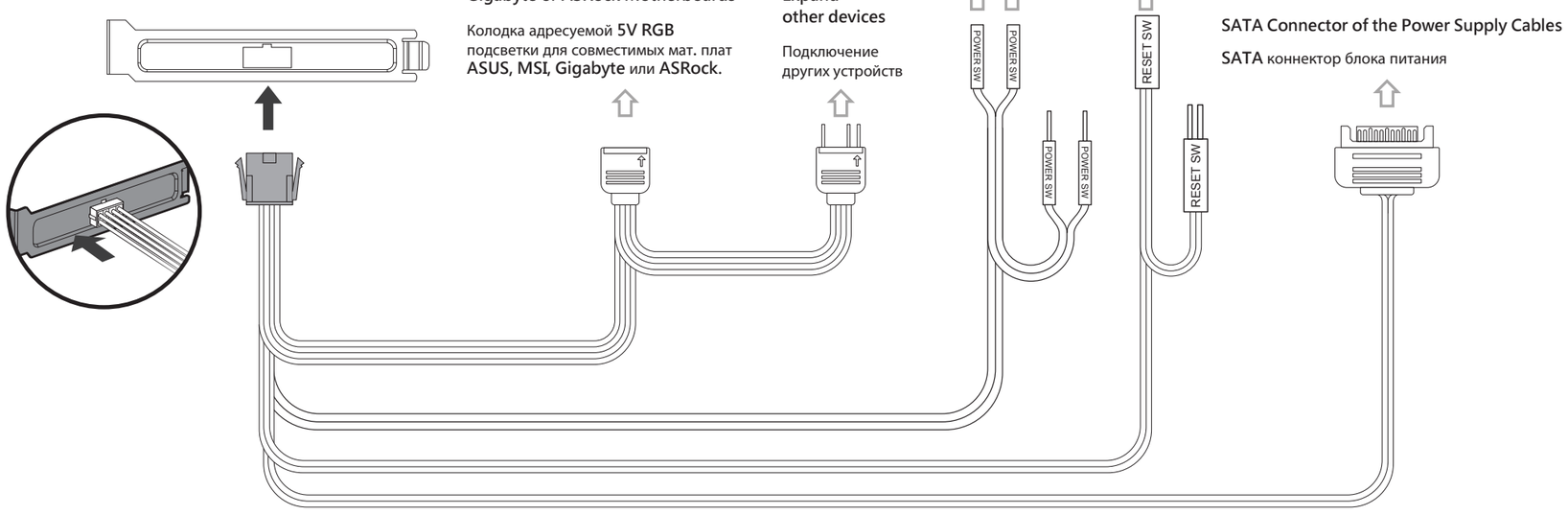

9		x1
11		x1

STEP .2
ШАГ .2

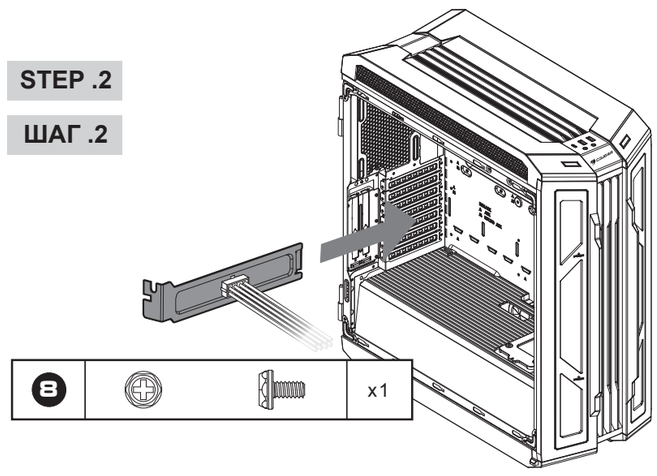

STEP .3
ШАГ .3

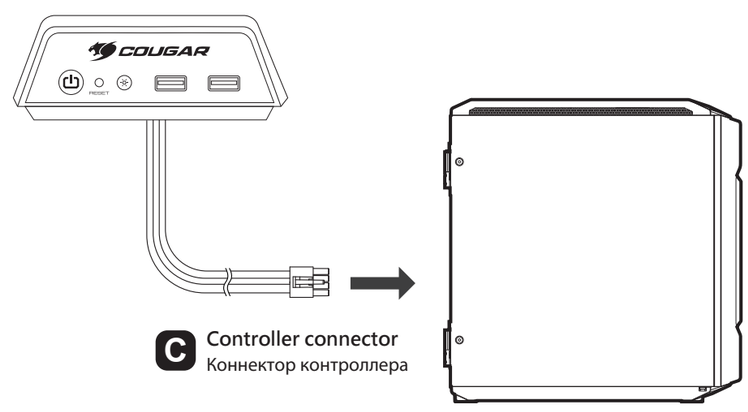

Connecting USB 3.0 to PC
Подключение USB 3.0 к ПК

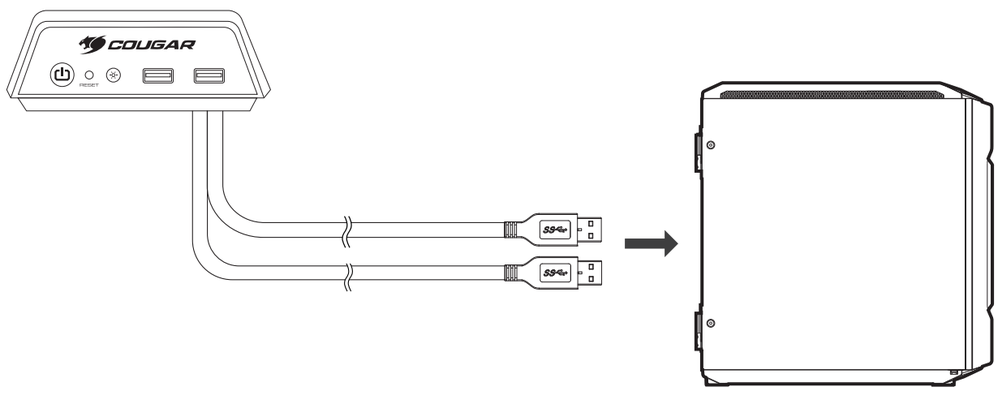

Connecting Audio to PC
Подключение АУДИО к ПК

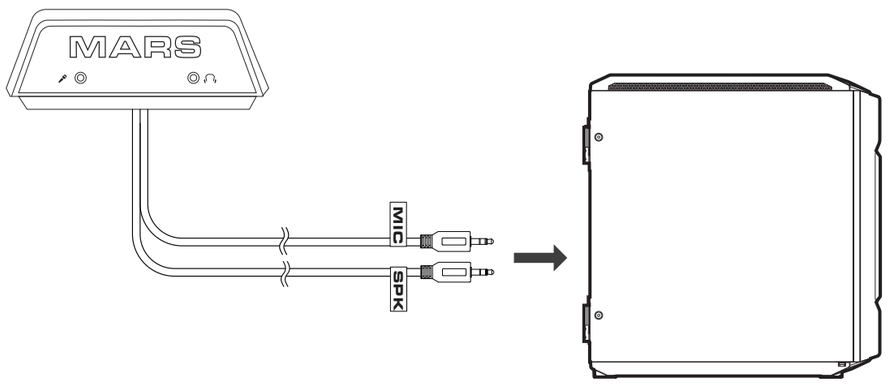

Adapter Mode
Адаптер для ноутбуков

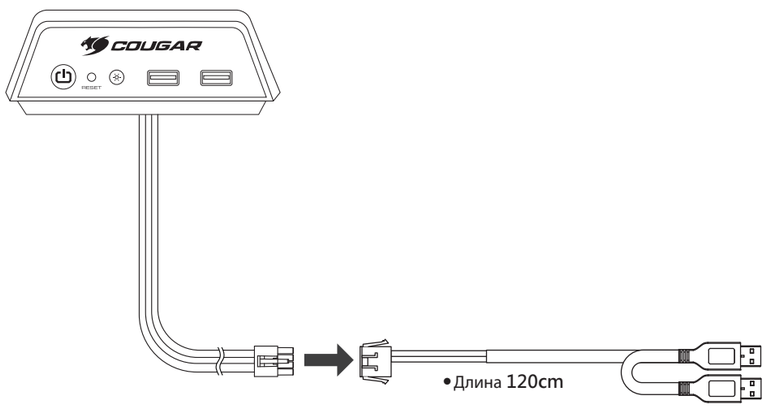

If you don't have a PC and want to light up, please use the lighting adapter.

Если у вас нет ПК, но вы хотите включить подсветку, воспользуйтесь адаптером.

12		x1

Controller Function
Функции контроллера

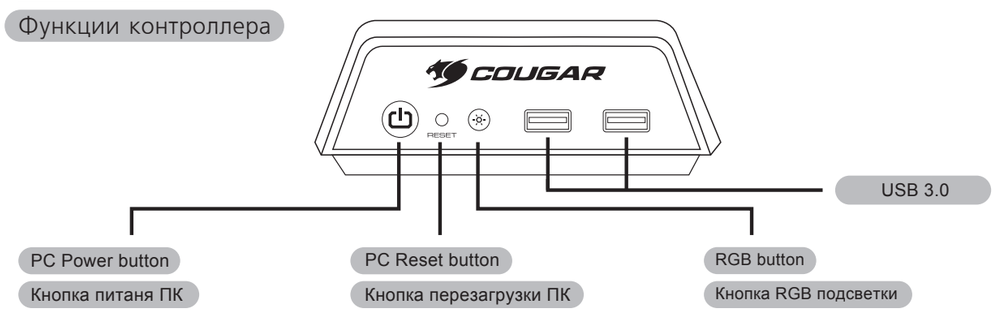

HOW TO SWITCH BETWEEN RGB CONTROL MODES
КАК ПЕРЕКЛЮЧАТЬ RGB РЕЖИМЫ

Press and hold the RGB button for three seconds to Motherboard Driver RGB Control mode, and the RGB button's LED will be turn off. If you need to return to defalt mode, just press the RGB button for one second.

Зажмите кнопку RGB на три секунды, чтобы переключиться в режим управления RGB через материнскую плату, LED подсветка кнопки RGB выключится. Если необходимо вернуться в режим по-умолчанию, зажмите RGB кнопку в течение одной секунды.

Default: Control by RGB button
По-умолчанию: управление кнопкой RGB

Press and hold the RGB button for three seconds
Зажмите кнопку RGB на три секунды.

Press the RGB button for one second
Зажмите кнопку RGB на одну секунду.

Motherboard Driver RGB Control
Управление RGB через материнскую плату

Default : RGB Button Switch Mode

Flow > Swift > Breathing > Red > Orange > Yellow > Green > Yellow-green > Blue > Sky-blue > Purple > Fuchsia > Pink > White > Lighting Off

По-умолчанию: управление кнопкой RGB

Поток > Быстрый > Дыхание > Красный > Оранжевый > Желтый > Зеленый > Желто-зеленый > Синий > Голубой > Фиолетовый > Фуксия > Розовый > Белый > Подсветка отключена

ГАРАНТИЙНЫЕ ОБЯЗАТЕЛЬСТВА

ГАРАНТИЙНЫЙ ПЕРИОД ПРОДУКЦИИ COUGAR
Продукт: Компьютерный игровой стол COUGAR
Срок гарантии: 12 месяцев
Данное гарантийное обязательство предоставляет вам определенные права.
Вам также могут быть доступны другие права, в соответствии с местным законодательством.
Права могут зависеть от разных факторов и обстоятельств.

ГАРАНТИЙНОЕ СОГЛАШЕНИЕ
Гарантия распространяется только на дефекты производства и/или дефекты материала продукта.
При обнаружении подобных дефектов COUGAR или его законный представитель обязуются отремонтировать или заменить продукт в течение гарантийного срока.
Гарантийный период на продукт начинается от даты продажи конечному покупателю.

ГАРАНТИЯ НЕ РАСПРОСТРАНЯЕТСЯ
На любые повреждения, возникшие вследствие естественных стихий (включая штормы, пожары, наводнения, удары молнией, землетрясения и т.д.).
На любые повреждения, возникшие вследствие случайных или преднамеренных действий человека (включая удары, порезы, сдавливание,коррозию, пролитые жидкости, неправильное использование и т.д).
При использовании продукта в неподходящих для этого условиях (высокая температура, высокая влажность, водоемы и т.д.).
При невозможности предоставить гарантийный талон, чек или иной документ, подтверждающий гарантийный срок продукта.
Гарантийный талон подвергался изменениям или не читается его номер.
Закончился гарантийный период.
При любых повреждениях, вызванных неправильным использованием продукта, а также неаккуратным обращением с продуктом.
При любых повреждениях, вызванных использованием неоригинальных или несертифицированных запчастей COUGAR.
При повреждениях, вызванных неправильным ремонтом, неправильной настройке покупателем или другим лицом, неавторизованным COUGAR.
При приобретении продукта от неавторизованного дистрибьютора или в сомнительных каналах продаж.
На упаковку, инструкцию и другие аксессуары, поставляемые вместе с продуктом.

ОГРАНИЧЕНИЯ
Продукция COUGAR не должна использоваться в ситуациях и в составе устройств, связанных с поддержанием жизни человека.
COUGAR не несет ответственности за причиненный ущерб здоровью или собственности, вызванный использованием продукции COUGAR совместно с медицинским, военным оборудованием, с системами управлениях движением авто, ж/д, авиа и водного транспорта или системами предотвращения стихийных бедствий.
Ответственность COUGAR ограничивается ремонтом или заменой. Решение о ремонте или замене принимается COUGAR в одностороннем порядке.
Ни при каких обстоятельствах COUGAR, её директора, должностные лица, сотрудники, агенты, контрагенты или уполномоченные представители не несут ответственность за ущерб любого рода, включая, помимо прочего, прямые, косвенные, специальные, случайные или штрафные убытки, потери или расходы при использовании гарантийного продукта или его использовании любой стороной, а также в связи с любым сбоем в работе, ошибкой, упущением, временным прекращением, дефектом, задержкой в работе, потерей данных и тому подобное.

ЮРИДИЧЕСКОЕ УВЕДОМЛЕНИЕ

Данная инструкция создана Compucase Enterprise и не может быть частично или полностью скопирована, передана, распространена и не может храниться без письменного согласия Compucase Enterprise.
COUGAR® является зарегистрированным брендом Compucase Enterprise. Остальные продукты и компании, упомянутые в данной документации, могут быть брендами или зарегистрированными торговыми марками их владельцев. Compucase Enterprise оставляет за собой право вносить изменения в данную инструкцию, а также в конструкцию и технические данные продукта без предварительного уведомления.

КОНТАКТНЫЕ ДАННЫЕ ПРОИЗВОДИТЕЛЯ

Компукейс Энтерпрайз Ко., Лтд. Но. 225, Лейн 54,
Ан Хо Роуд Сек. 2 Тайнянь, Тайвань, Китай
Тел. +886-6-356-0606

Сервисный отдел COUGAR USA
Тел. (833) 256-3778
Email: rma@compucaseusa.com

Поддержка: https://cougargaming.com/support/contact/upload/
Compucase Enterprise Co., Ltd. Все права защищены. Сделано в Китае.

ПРЕДУПРЕЖДЕНИЕ

Используйте защитные перчатки при сборке кресла. Ответственность за использование подходящей защиты при сборке кресла лежит на стороне покупателя.
Не используйте абразивные чистящие средства. Не прикладывайте усилия при чистке кресла. Пожалуйста, используйте средства для чистки деликатных тканей.
Ежемесячно проверяйте все элементы на наличие повреждений. Также обращайте внимание на затянутость болтов крепления.
Если какой-либо элемент кажется вам поврежденным или отсутствующим, свяжитесь с местным дистрибьютором и прекратите использование продукта.

COUGAR
REAL GEAR FOR REAL GAMERS

www.cougar-world.ru
facebook.com/cougargaming
youtube.com/user/COUGARGLOBAL
vk.com/cougarworld