Генератор бензиновый инверторный GG-2500i. Схема сборки, лист 1 - листов 2

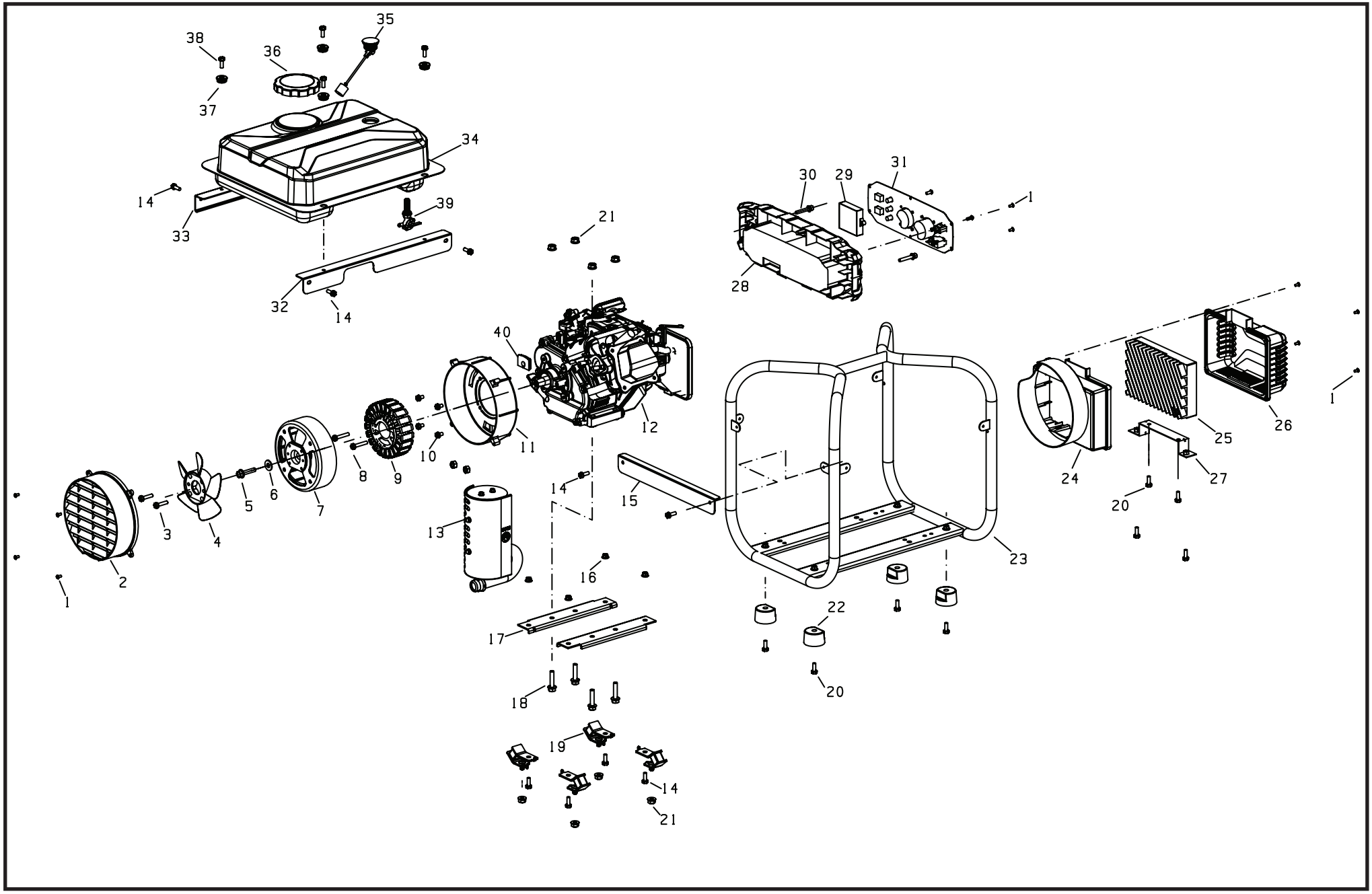

Генератор бензиновый инверторный GG-2500i. Схема сборки, лист 2 - листов 2

КРАТОН

1	Винт
2	Решетка
3	Винт М6
4	Крыльчатка
5	Болт М8
6	Шайба 8
7	Ротор
8	Винт М5
9	Статор
10	Болт М6
11	Корпус
12	Двигатель бензиновый
13	Глушитель
14	Болт М6
15	Уголок
16	Гайка М6
17	Пластина
18	Болт М8
19	Амортизатор
20	Болт М6
21	Гайка М8
22	Опора

23	Рама
24	Корпус
25	Блок инверторный
26	Крышка
27	Скоба
28	Корпус
29	Модуль ограничения скорости
30	Болт М5
31	Панель управления
32	Уголок
33	Уголок
34	Бак топливный
35	Указатель уровня топлива
36	Крышка топливного бака
37	Втулка
38	Болт М8
39	Кран топливный
40	Держатель

ДЛЯ ЗАМЕТОК