Ritter

Гарантийный талон

Модель / артикул	Дата изготовления	Дата продажи	Подпись, штамп продавца

Producer: REV Ritter (China) GmbH, 9F, Building A, Hengyuan Plaza, № 1988, Beisanhuan East Rd., Cixi, Ningbo, China.
Производитель: РЕВ Риттер (Чайна) ГмбХ, 9Ф, стр. А, Хэн Юань Плаза, № 1988, Бетсанхуан роуд. Сикси, Нингбо, Китай.
Уполномоченная организация: ООО «Риттер Русланд», 141407, Московская область, г. Химки, ул. Панфилова, влд. 21, стр. 1, эт. 08, пом. 0802-1. Тел. +7 (495) 739-39-20. rev-ritter.com
Импортер: ООО «Артэкс» 142003, Россия, Московская область, городской округ Домодедово, г. Домодедово, Микрорайон Западный, ул. 25 лет Октября д. 9, пом. 013.

RU
1. Наименование продукции: Светильник трековый светодиодный подвесной.
2. Область применения: Для общего и акцентного освещения.
3. Хранение: Хранить в упаковке, перевозить в закрытом транспорте, утилизировать согласно требованиям законодательства территории реализации.
4. Правила и условия безопасной эксплуатации (использования): Не бросать, беречь от повреждений, от попадания влаги на проводку. Недопустимо попадание влаги и на корпус светильника.
5. Информация о мерах, которые следует принять при обнаружении неисправности продукции: Обращаться по месту приобретения.
6. Месяц / год изготовления продукции, срок службы, гарантийный срок: Дата изготовления указана на стикере согласно серии: 00.00 (первые две цифры – месяц изготовления, вторые две цифры – год изготовления.
Срок службы – 5 лет. **Гарантийный срок** – 4 года.
7. Наименование и местонахождение изготовителя (уполномоченного представителя), импортера, информация для связи с ними:
Производитель: РЕВ Риттер (Чайна) ГмбХ, 9Ф, стр. А, Хэн Юань Плаза, № 1988, Бетсанхуан роуд. Сикси, Нингбо, Китай.
Уполномоченная организация: ООО «Риттер Русланд», 141407, Московская область, г. Химки, ул. Панфилова, влд. 21, стр. 1, эт. 08, пом. 0802-1.
Импортер: ООО «Артэкс» 142003, Россия, Московская область, городской округ Домодедово, г. Домодедово, Микрорайон Западный, ул. 25 лет Октября д. 9, пом. 013.
8. Свидетельство о приёмке: Продукция торговой марки Ritter изготовлена и принята в соответствии с обязательными требованиями государственных стандартов, действующей технической документации и признана годной для эксплуатации.
9. Комплектность: светильник, паспорт изделия.

KZ
1. Өнімнің атауы: Жарықдиодты аспалы жарық шамы.
2. Қолдану саласы: Жалпы және екпінді жарықтандыру үшін.
3. Сақтау: Қаптамада сақтау, жабық көлікте тасымалдау, сату аумағының заңнама талаптарына сәйкес кәдеге жарату.
4. Қауіпсіз пайдалану (пайдалану) қағидалары мен шарттары: Лақтырмаңыз, зақымданудан, сымға ылғал түсуден қорғаңыз.
5. Өнімнің ақаулығы анықталған кезде қабылданатын шаралар туралы ақпарат: Ақаулық пайда болған кезде (қысқа тұйықталу / ұшқын/еру / жану және т. б.) қуат көзін өшіру керек. Судың немесе судың көмегімен сөндіруге тыйым салынады. Тез тұтанатын заттар. Арнайы өрт сөндіру құралдарын пайдаланыңыз. Қауіп жойылғаннан кейін-шамды сатып алу орнына хабарласыңыз.
6. Өнімді дайындау айы / жылы, қызмет ету мерзімі, кепілдік мерзімі: Дайындалған күні бұйымның корпусында немесе қаптамасында серияға сәйкес көрсетілген: 00.00 (алғашқы екі Сан – дайындалған айы, екінші екі Сан-Шығарылған жылы).
Қызмет мерзімі – 5 жыл. **Кепілдік мерзімі** – 4 жыл.
7. Дайындаушының (уәкілетті өкілдің), импорттаушының атауы және орналасқан жері, олармен байланыс үшін ақпарат:
Производитель: РЕВ Риттер (Чайна) ГмбХ, 9Ф, стр. А, Хэн Юань Плаза, № 1988, Бетсанхуан роуд. Сикси, Нингбо, Китай.
Уәкілетті ұйым: «Риттер Русланд» ЖШҚ, 141407, Мәскеу облысы, Химки қ., Панфилов к-сі, 21-иелік, 1-құр., 08-қаб., 0802-1 үй-жай. Тел.: +7 (495) 739-39-20. Телефон: +7 (495) 739-39-20.
Импорттаушы: «Артэкс» ЖШҚ 142003, Ресей, Мәскеу облысы, Домодедово қалалық округі, Домодедово қ., Западный ықшам ауданы, 25 лет Октября к-сі, 9-үй, 013 үй-жай.
8. Қабылдау туралы куәлік: Ritter сауда маркасының өнімі міндетті түрде дайындалған және қабылданған Мемлекеттік стандарттардың, қолданыстағы техникалық құжаттаманың талаптарына сәйкес және пайдалануға жарамды деп танылды.
9. Жиынтықтылығы: шамы, пайдалану жөніндегі нұсқаулық.

Чат-бот службы поддержки
ответит на все вопросы

Ritter

Светильник трековый светодиодный подвесной

59714 2

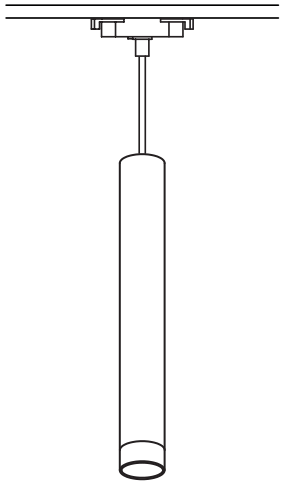

Паспорт изделия

Технические характеристики:

Артикул	**59714 2**
Серия	ARTLINE
Количество фаз шинопровода	1
Номинальное напряжение, В	175-265 В / 50 Гц
Мощность, Вт	12
Световой поток, лм	840
Цветовая температура, К	4000
Диапазон рабочих температур, °С	-20 ...+40
Диапазон относительной влажности, %	25-65
Цвет корпуса	золотой
Материал корпуса	алюминий, пластик
Материал рассеивателя	пластик
Степень защиты	IP20
Класс защиты от поражения электрическим током	II
Площадь освещения до, м^2	5,5
Гарантийный срок, лет	4
Индекс цветопередачи CRI, Ra	≥80
Угол освещения, °	24
Крепление	поворотный замок

Ritter

Общие сведения
Трековый светильник имеет лаконичный дизайн, который впишется практически в любой интерьер. Он идеально подходит для организации общего освещения и расстановки световых акцентов, чтобы привлечь внимание к определённым элементам интерьера. Светильник монтируется на токопроводящий шинопровод*. Вы можете легко поменять местоположение светильника и направление его освещения, исходя из ваших предпочтений.
*Шинопровод в комплект светильника не входит.

Комплект поставки

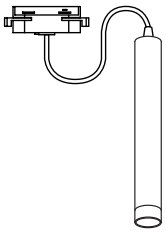

Светильник

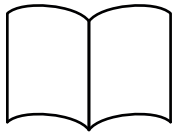

Паспорт изделия

Правила и условия монтажа
Установку светильника производить после ознакомления с паспортом изделия. Электромонтажные работы должны производиться только квалифицированным персоналом. Подходит для использования в жилых, коммерческих и производственных помещениях, в которых отсутствуют вредные и опасные факторы влияния.

Требования безопасности
Работы, связанные с монтажом, чисткой светильника осуществлять только при отключенном электропитании сети. Обязательно убедитесь в отсутствии напряжения на месте работ с помощью индикатора напряжения. Запрещается подключать светильник к неисправной электропроводке. Убедитесь, что все электрические соединения надёжно защищены от попадания влаги.
При возникновении неисправности (короткое замыкание / искрение / оплавление / возгорание и т.п.), необходимо отключить электропитание. Запрещается производить тушение с помощью воды или легковоспламеняющихся предметов. Воспользуйтесь специальными средствами пожаротушения. Этот светильник содержит незаменяемый источник света; при достижении источником света конца его срока службы следует заменить весь светильник. После устранения угрозы – обратиться по месту приобретения светильника.

Запрещается
- Эксплуатировать светильник с механическими повреждениями корпуса, изоляции токоведущих частей, с ослабленными контактными зажимами.
- Подключать светильник к поврежденной электропроводке.
- Переделывать конструкцию светильника.
- Устанавливать непосредственно на поверхности из легковоспламеняемых материалов.

***Внимание!** Производитель оставляет за собой право вносить непринципиальные изменения в конструкцию, не ухудшающие технические характеристики изделия и не влияющие на безопасность конечной продукции, без отражения этого в руководстве по эксплуатации и уведомления потребителя.

Транспортировка и хранение
Транспортировка и хранение изделия должны производиться в заводской упаковке с соблюдением мер предосторожности от механических повреждений и воздействия атмосферных осадков. Хранить в закрытых помещениях с естественной вентиляцией при температуре от -25°С до +50°С и относительной влажности не более 80%.

Правила реализации и утилизации
Изделие необходимо утилизировать согласно требованиям законодательства территории реализации. Продукция свободно реализуется на территории РФ и ЕАЭС всем потребителям через розничные магазины, дополнительных требований к реализации нет.

Дата производства
Указана на корпусе изделия (или на упаковке): 00.00 (первые две цифры – месяц изготовления, вторые две цифры – год изготовления).

Сертификация
На основании сертификата соответствия ЕАЭС RU C-DE.АД54.В.00397/20 от 10.02.2020 действует до 09.02.2025; декларации о соответствия ЕАЭС N RU Д-DE.НВ11.В.10270/20 от 26.03.2020 действует до 25.03.2025, продукция соответствует требованиям Технического регламента Таможенного союза ТР ТС 004/2011 «О безопасности низковольтного оборудования», ТР ТС 020/2011 «Электромагнитная совместимость технических средств», ТР ЕАЭС 037/2016 «Об ограничении применения опасных веществ в изделиях электротехники и радиоэлектроники».

Гарантийные обязательства
4 года с даты покупки изделия при условии соблюдения правил эксплуатации.
В случае возникновения неисправности в гарантийный период эксплуатации, следует обратиться в магазин, продавший светильник (при наличии кассового чека или заполненного гарантийного талона изделия), для обмена на аналогичный товар или возврата денежных средств. Гарантия не распространяется на изделие, поврежденное в результате контакта продукта с жидкостями, механического и иных видов воздействия.

Схема подключения светильника

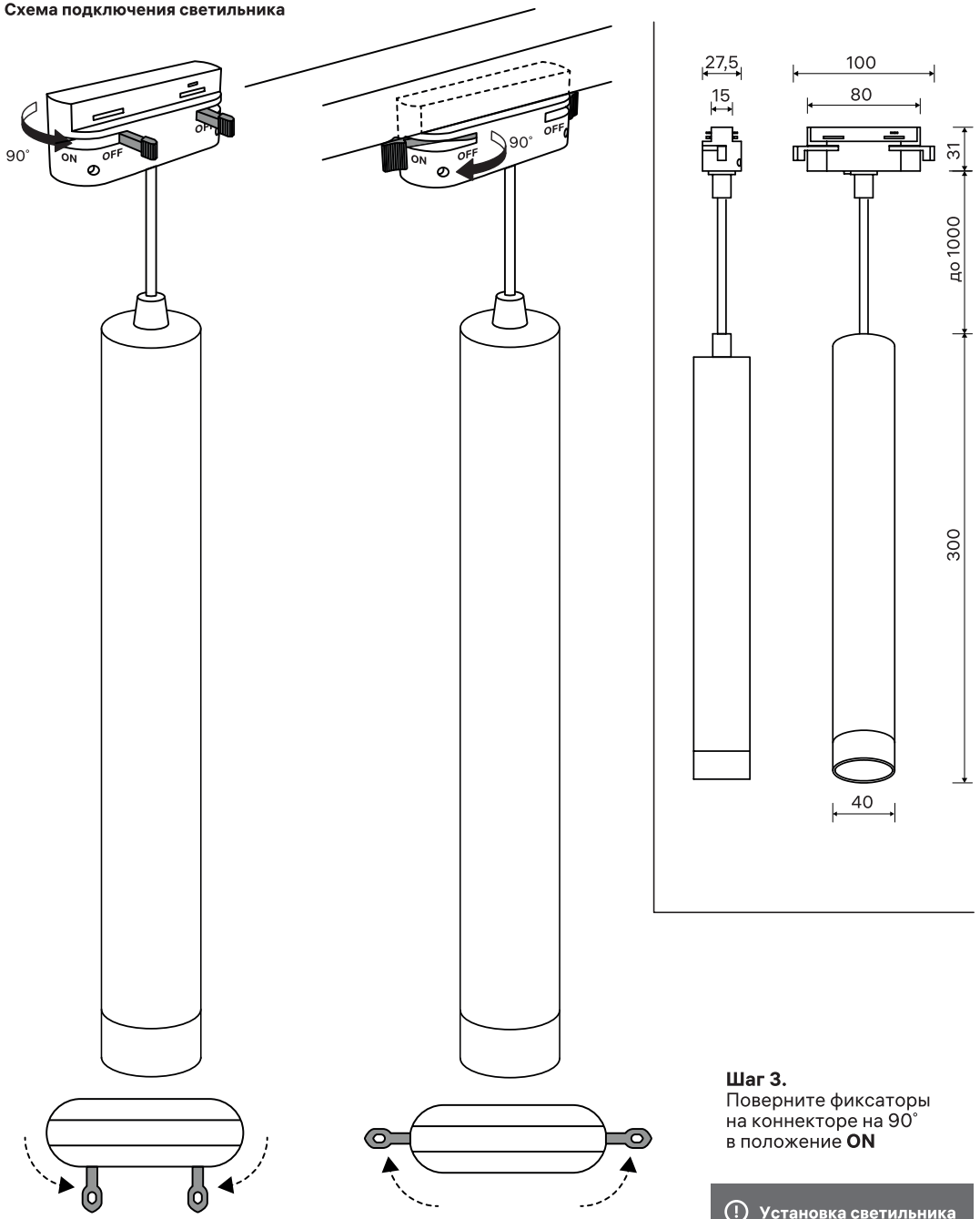

Шаг 1.
Поверните фиксаторы на коннекторе на 90° в положение **OFF**

Шаг 2.
Поместите коннектор светильника в шинопровод

Шаг 3.
Поверните фиксаторы на коннекторе на 90° в положение **ON**

Установка светильника осуществляется при выключенной электросети.