RU

1. **Наименование продукции:**
   Люстра светодиодная диммируемая.
2. **Область применения:**
   Функционально-декоративное освещение.
3. **Хранение:**
   Хранить в упаковке, перевозить в закрытом транспорте, не требует специальной утилизации.
4. **Правила и условия безопасной эксплуатации (использования):**
   Не бросать, беречь от повреждений, от попадания влаги на проводку.
5. **Информация о мерах, которые следует принять при обнаружении неисправности продукции:**
   При возникновении неисправности, (как то – короткое замыкание / искрение / оплавление / возгорание и т.п.) необходимо отключить электропитание. Запрещается производить тушение с помощью воды или легковоспламеняющихся предметов. Воспользуйтесь специальными средствами пожаротушения.
   После устранения угрозы – обратиться по месту приобретения светильника.
6. **Месяц / год изготовления продукции, срок службы, гарантийный срок:**
   Дата изготовления указана на корпусе изделия (или на упаковке) согласно серии:
   00.00 (первые две цифры – месяц изготовления, вторые две цифры – год изготовления)
   Срок службы – 5 лет. Гарантийный срок – 36 месяцев.
7. **Наименование и местонахождение изготовителя (уполномоченного представителя), импортера, информация для связи с ними:**
   Производитель: РЕВ Риттер (Чайна) ГмбХ, 9Ф, стр. А, Хэн Юань Плаза, №1988, Бетсанхуан Роуд, Сикси, Нингбо, Китай.
   Уполномоченная организация / Импортёр: ООО «Риттер Русланд», 141407, Московская область, г. Химки, ул. Панфилова, влд. 21, стр. 1 , эт. 08, пом. 0802-1. Телефон: +7 (495) 739-39-20.
8. **Свидетельство о приёмке:**
   Продукция торговой марки Ritter изготовлена и принята в соответствии с обязательными требованиями государственных стандартов, действующей технической документации и признана годной для эксплуатации.
9. **Комплектность:**
   Люстра, пульт дистанционного управления, монтажный комплект, паспорт изделия.

KZ

1. **Өнімнің атауы:**
   Жарық диодты люстра.
2. **Пайдаланылатын аймағы:**
   Функционалдық декоративті жарықтандыру.
3. **Монтаж талабы және ережесі:**
   Корапта сақталуы тиіс, Жабулы көлікте тасылуы керек,
   Арнайы тазартуларды талап етпейді.
4. **Пайдалануға берудің қауіпсіздік ережелері мен шарттары (пайдалану):**
   Зақымданудан қорғау, сымнан ылғалдан қорғаңыз.
5. **Өнімді пайдалануда ақаулар табылған жағдайда қолданылатын ақпарат:**
   Ақаулық пайда болған кезде (қысқа түйықталу / ұшқын / балқыма / жану және т.б.) электр қоректендіруді ажырату қажет. Судың немесе тез тұтанатын заттардың көмегімен сөндіруге тыйым салынады. Арнайы өрт сөндіру құралдарын пайдаланыңыз. Қауіп жойылғаннан кейін-шамды сатып алу орнына хабарласыңыз.
6. **Өнімнің жасалған айы, қызмет ету мерзімі, кепілдік мерзімі:**
   Дайындалған күні сериясы бойынша орамада көрсетілген:
   00.00 (алғашқы екі сан - өндіріс ай, екінші екі сан - шығарылған жылы).
   Қызмет мерзімі 5 жыл. Кепілдік мерзімі - 36 ай.
7. **Дайындаушының мекен-жайы мен аталуы (жауапты өкіл), шетке шығарушы, олармен байланыстың \ хабарламасы:**
   Өндіруші: РЕВ Риттер (Чайна) ГмбХ, 9Ф, стр. А, Хэн Юань Плаза, №1988, Бетсанхуан Роуд, Сикси, Нингбо, Китай.
   Уәкілетті ұйым / Импорттаушы: «Риттер Русланд» ЖШҚ, 141407, Мәскеу облысы, Химки қ., Панфилов к-сі, 21-иелік, 1-құр., 08-қаб., 0802-1 жай. Телефон: +7 (495) 739-39-20.
8. **Қабылдау куәлігі:**
   Ritter сауда маркасының өнімі мемлекеттік стандарттарлың міндетті талаптарына, қолданыстағы техникалық құжаттарға сәйкес әзірленген және қабылданған, қолданысқа лайық деп танылған.
9. **Жинағы**
   Люстра, монтаж материалдары, қашықтықтан басқару пульті, пайдалану жөніндегі нұсқаулық мяммм.

Дата производства

Указана на корпусе изделия (или на упаковке): 00.00 (первые две цифры – месяц изготовления, вторые две цифры – год изготовления).

Гарантийные обязательства

36 месяцев с даты покупки изделия при условии соблюдения правил эксплуатации. Замена вышедшего из строя изделия может быть осуществлена при наличии кассового чека или заполненного гарантийного талона. Настоящая гарантия не распространяется на предохранители, разовые батарейки, а также на случаи повреждения в результате небрежного обращения, внесения конструктивных изменений, повышенной загрязнённости, ненадлежащего обращения и ненадлежащих условий эксплуатации, повреждения в результате контакта продукта с жидкостями.

Гарантийный талон

Модель / артикул	Дата изготовления	Дата продажи	Подпись, штамп продавца

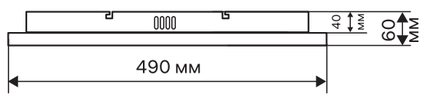

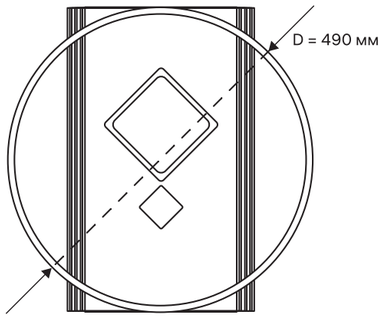

[1] Шамда орнатылған ДК модульдері

[2] Шамдағы шамдар болуы мүмкін емес ауыстырылды

Producer:
REV Ritter (China) GmbH, 9F, Building A, Hengyuan Plaza, No.1988, Beisanhuan East Rd., Cixi, Ningbo, China. **rev-ritter.com**
Производитель:
РЕВ Риттер (Чайна) ГмбХ, 9Ф, стр. А, Хэн Юань Плаза, №1988, Бетсанхуан Роуд, Сикси, Нингбо, Китай.
Уполномоченная организация / Импортёр:
ООО «Риттер Русланд», 141407, Московская область, г. Химки, ул. Панфилова, влд. 21, стр. 1 , эт. 08, пом. 0802-1. Телефон: +7 (495) 739-39-20.

Чат-бот службы поддержки
ответит на все вопросы

Ritter

Люстра светодиодная диммируемая 52308 0

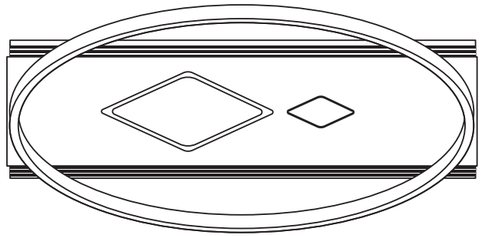

Паспорт изделия

Технические характеристики

IP20 | Ночной режим

Изменение яркости | **до 42 м²** Площадь освещения | Изменение цветовой температуры свечения

Номинальное напряжение, В	180-240
Номинальный ток, А	0,22
Номинальная частота, Гц	50
Общая мощность, Вт	100
Макс. световой поток, лм	8500
Режимы цветовой температуры, К	2700 | 4200 | 6400
Материал корпуса	металл
Материал плафона	акрил, силикон
Площадь освещения, м²	до 42
Нормируемая предельно допустимая температура окружающей среды, °С	-20 до +40
Температура эксплуатации, °С	-20 до +40
Гарантия, месяцы	36
Класс защиты от поражения электрическим током	I
Тип управления	инфракрасный
Индекс цветопередачи	CRI >80

Комплект поставки

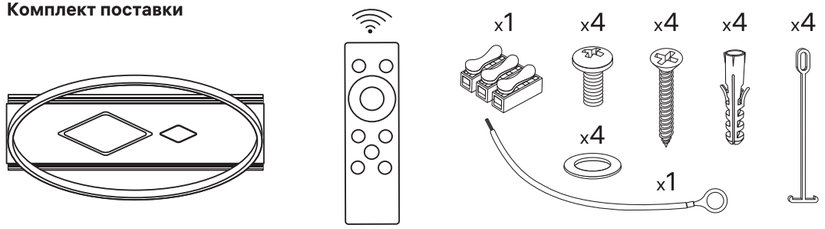

1. Люстра
2. Пульт дистанционного управления
3. Монтажныйткомплект

Схема крепления люстры

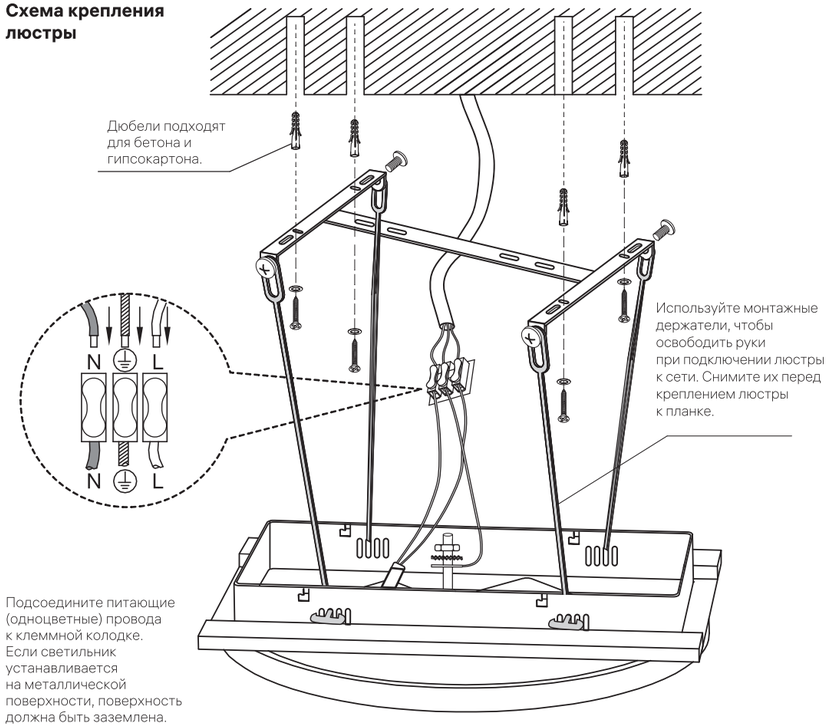

Активация пульта

1. Выключите люстру с помощью настенного выключателя
2. Нажмите кнопку ⏻ на пульте и удерживайте 3–6 сек.
3. Удерживая ⏻, включите люстру с помощью настенного выключателя и ждите, пока она моргнет 3 раза.

Настройка и управление

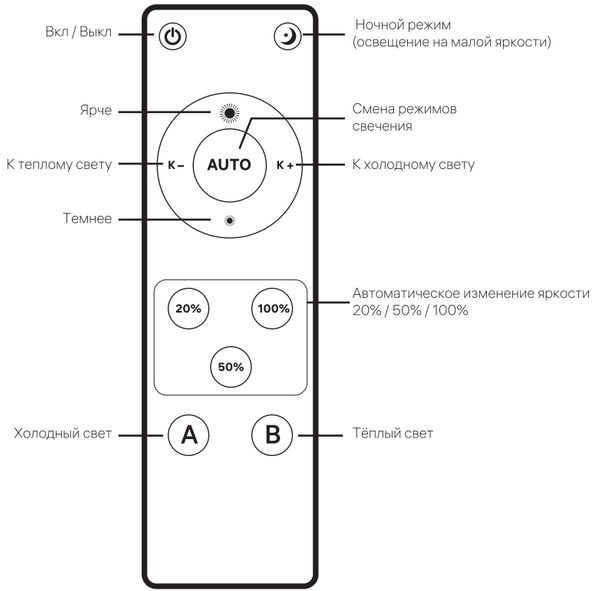

При выключении с помощью кнопки питания на пульте, люстра запоминает последний режим свечения.

Пульт работает от двух батареек типа AAA (приобретаются отдельно).

Назначение и область применения

Светодиодная диммируемая люстра (далее светильник) предназначена для декоративно-художественного освещения жилых помещений.

Правила и условия монтажа

- Установку светильника производить после ознакомления с руководством по эксплуатации.
- Электромонтажные работы должны производиться квалифицированным персоналом, имеющим соответствующий доступ к проведению работ.
- Подключение светильника, устранение неисправностей производить только при отключенном напряжении питающей сети.
- Перед проведением монтажных работ убедитесь в отсутствии скрытой электропроводки в местах планируемого крепления светильника к поверхности для предотвращения её повреждения и поражения электрическим током.
- Присоединение к электросети необходимо производить при помощи клеммной колодки. Скрутка проводов не допускается.
- При скачке напряжения или временном отключении электроэнергии, люстра, выключенная только с помощью кнопки на пульте, может включиться самопроизвольно. Уходя из дома, выключайте люстру с помощью настенного выключателя.
- Подходит для использования в жилых, коммерческих и производственных помещениях, в которых отсутствуют вредные и опасные факторы влияния.
- Периодически проверяйте: состояние мест соединения проводов, прочность закрепления светильника.

ВНИМАНИЕ! Производитель оставляет за собой право вносить незначительные изменения в конструкцию, не ухудшающие технические характеристики изделия и не влияющие на безопасность конечной продукции, без отражения этого в руководстве по эксплуатации и уведомления потребителя.

Требования безопасности

Работы, связанные с монтажом, чисткой люстры осуществлять только при отключенном электропитании сети. Обязательно убедитесь в отсутствии напряжения на месте работ с помощью индикатора напряжения. Запрещается подключать люстру к неисправной электропроводке. Присоединение к электросети производить только при помощи клеммной колодки, скрутка проводов недопустима. Убедитесь, что все электрические соединения надёжно защищены от попадания влаги.

При возникновении неисправности (короткое замыкание / искрение / оплавление / возгорание и т.п.), необходимо отключить электропитание. Запрещается производить тушение с помощью воды или легковоспламеняющихся предметов. Воспользуйтесь специальными средствами пожаротушения. Эта люстра содержит незаменяемый источник света; при достижении источником света конца его срока службы следует заменить весь светильник. После устранения угрозы – обратиться по месту приобретения товара.

ⓘ Запрещается

- Эксплуатировать люстру с механическими повреждениями корпуса, изоляции токоведущих частей, с ослабленными контактными зажимами.
- Вносить изменения в конструкцию люстры.
- Эксплуатировать люстру в среде с повышенной влажностью.
- Эксплуатировать светильник без защитного заземления.
- Устанавливать люстру непосредственно на поверхности из легко воспламеняемых материалов.

Транспортировка и хранение

Транспортировка и хранение изделия должны производиться в заводской упаковке с соблюдением мер предосторожности от механических повреждений и воздействия атмосферных осадков. Хранить в закрытых помещениях с естественной вентиляцией при температуре от -25°C до +50°C и относительной влажности не более 80%.

Утилизация и реализация

Изделие необходимо утилизировать согласно требованиям законодательства территории реализации. Продукция свободно реализуется на территории РФ и ЕАЭС всем потребителям через розничные магазины, дополнительных требований к реализации нет.

Сертификация

На основании сертификата соответствия ЕАЭС RU C-DE.АД54.В.00397/20 от 10.02.2020 действует до 09.02.2025, декларации о соответствия ЕАЭС N RU Д-DE.НВ11.В.10270/20 от 26.03.2020 действует до 25.03.2025, продукция соответствует требованиям Технического регламента Таможенного союза ТР ТС 004/2011 «О безопасности низковольтного оборудования», ТР ТС 020/2011 «Электромагнитная совместимость технических средств», ТР ЕАЭС 037/2016 «Об ограничении применения опасных веществ в изделиях электротехники и радиоэлектроники».