ЮЛИГ.338271.049СБ

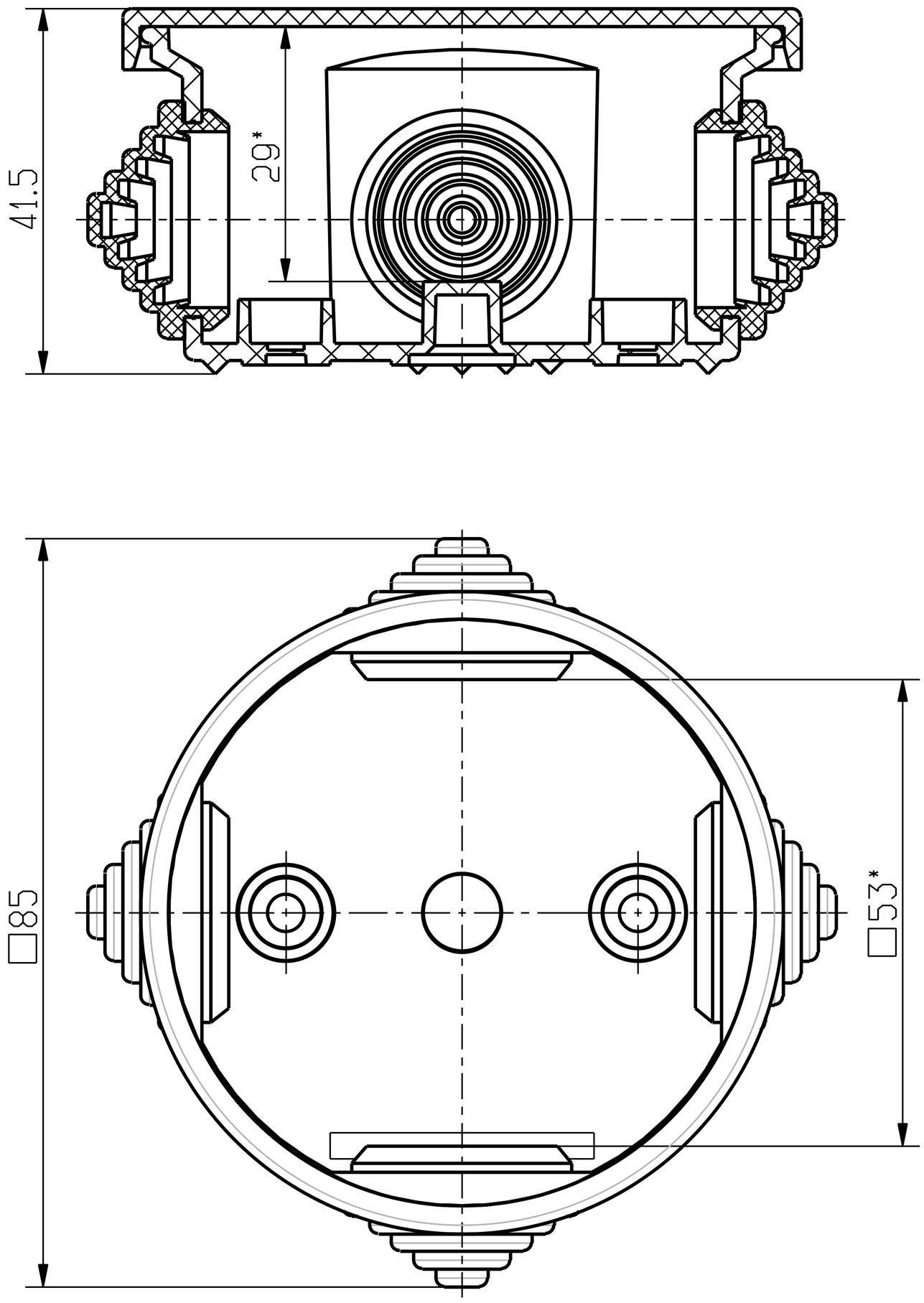

1.*"Полезные" размеры внутренней части коробки.
2.Размеры для справок.

Имя ASSEM файла	ULIG_338271_049SB
Имя DRAWING файла	ULIG_338271_049SB

Изм.	Лист	N°Докум.	Подп.	Дата
Разраб.		Дьяченко		
Пров.		Урбанович		
Т.контр.				
Н.контр.		Цыганкова		
Утв.		Верниковский		

ЮЛИГ.338271.049СБ

Коробка
КМ-208

Сборочный чертеж

Лит.	Масса	Масшт.
А	0.065	1:1

Лист | Листов 1

Унитарное предприятие
"Светоприбор" ОО "БелТИЗ"

Перв. примен.

Справ. N°

Подп. и дата

Инв. N° дубл.

Взаим. инв. N°

Подп. и дата

Инв. N° подл.