ООО «ФАХМАНН РУССЛАНД»
ИНН: 7751159132, КПП: 623001001, ОГРН: 1197746193897, ОКПО: 36683078
390047, Рязанская обл, Рязань г, Куйбышевское ш, дом № 37а, офис 26
8 (800) 511-07-21/ sales@fachmann-rus.ru

Паспорт качества

	Изготовитель продукции:	ООО "ФАХМАНН РУССЛАНД"
	Наименование продукции:	Страт-профиль монтажный
	Тип:	Соединительный элемент
	Марка стали:	Ст3
	Применение:	Монтажное изделие, для создания конструкций

Технические характеристики:	Показатель

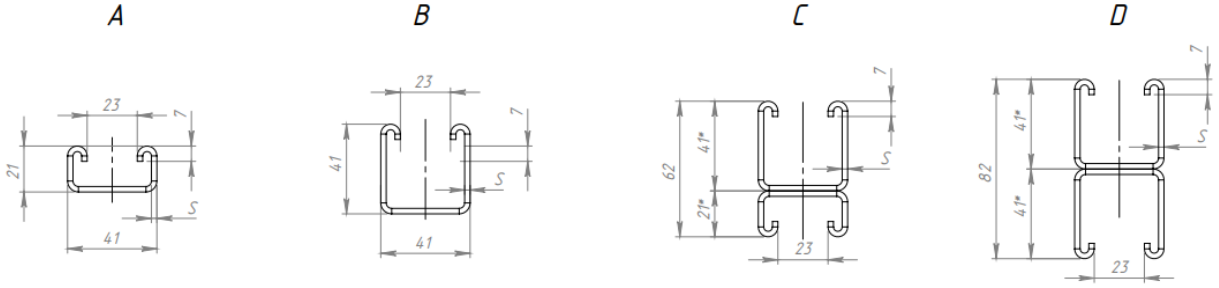

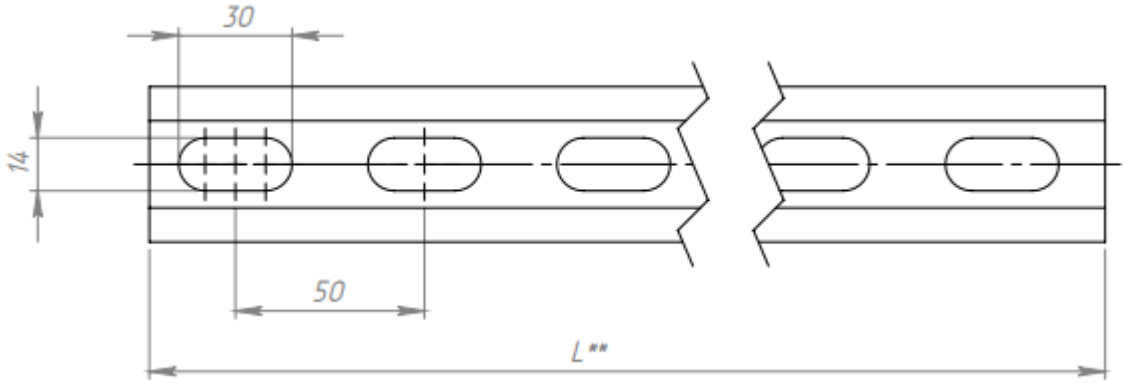

Вид	Наименование	Длина, L	Толщина, S	Масса, кг
A	Страт-профиль 41x21	1000	2,0	1,36
A	Страт-профиль 41x21	1000	2,5	1,65
B	Страт-профиль 41x41	1000	2,0	1,99
B	Страт-профиль 41x41	1000	2,5	2,43
C	Страт-профиль 41x62	1000	2,0	3,35
C	Страт-профиль 41x62	1000	2,5	4,08
D	Страт-профиль 41x82	1000	2,0	3,98
D	Страт-профиль 41x82	1000	2,5	4,86

Тип покрытия	Горячее цинкование

Толщина покрытия	мкм	60-100
Вес изделия	кг	1,36-4,86

Изделие не подлежит обязательному подтверждению соответствия требованиям Федерального закона от 22 июля 2008 года №123-ФЗ «Технический регламент о требованиях пожарной безопасности» (письмо Ассоциации «НСОПБ» №103/ОП-14 от 17.10.2014).

Продукция соответствует требованиям СТО 25.11.23-003-36683078-2020 при соблюдении условий эксплуатации, транспортирования и хранения.

Гарантийный срок на изделие составляет 6 месяцев со дня продажи.

Дата выпуска _____
(число, месяц, год)

Представитель ОТК _____ Дагаргулия И.Б.
(подпись) (расшифровка)