TopON **TOP-PWS4**

РУКОВОДСТВО ПОЛЬЗОВАТЕЛЯ

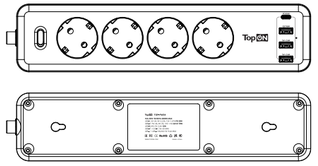

Спасибо за выбор нашей продукции

WWW.TOPON.COM Сделано в Китае

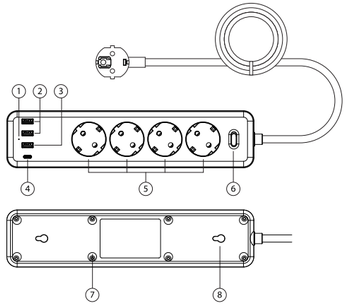

1 - Индикатор работы USB
2 - USB-A2/A3
3 - USB-A1 QC3.0
4 - USB-C PD20W
5 - 4 × EU розетки
6 - Кнопка вкл./выкл.
7 - 8 × силиконовых ножек
8 - 2 × отверстия для крепления на стену

ТЕХНИЧЕСКИЕ ХАРАКТЕРИСТИКИ

16A 250V~50/60Hz 4000W MAX

USB-C: 5V~3A, 9V~2.22A, 12V~1.67A PD 20W
USB-A1: 5V~3A, 9V~2A, 12V~1.5A QC3.0 18W
USB-A2/A3: 5V~2.4A 12W
USB-C + USB-A1: 5V~3A MAX
USB-C + USB-A1/A2/A3: 5V~5.4A MAX

Размер: 286 × 66 × 41 мм

РУКОВОДСТВО ПО ЭКСПЛУАТАЦИИ

Сетевой фильтр предназначен для использования в помещении. Убедитесь в том, что данный сетевой фильтр полностью совместим с вашим устройством. При необходимости проконсультируйтесь с продавцом. Перед использованием проверьте целостность корпуса, разъемов, кабеля и вилки.

Сетевой фильтр полностью безопасен в эксплуатации и снабжен системой электрических защит от скачков напряжения, короткого замыкания, перегрева, перегрузки и падения мощности.

В случае срабатывания защиты сетевой фильтр отключится и его необходимо будет обесточить, отключив от сети и отсоединить все подключенные устройства. Затем можно снова подключить сетевой фильтр к сети и к устройствам.

Всегда держитесь за вилку, а не за кабель, при отключении сетевого фильтра от сети. Отключайте сетевой фильтр от сети, если он не используется.

Гарантия 12 месяцев со дня продажи.

Не выбрасывайте сетевой фильтр вместе с бытовыми отходами. После окончания срока службы необходимо передать сетевой фильтр местной обслуживающей организации для правильной утилизации и переработки.

ИНСТРУКЦИЯ ПО БЕЗОПАСНОСТИ

В целях предотвращения неисправностей и поломки устройства ознакомьтесь с мерами безопасности.

ВНИМАНИЕ!

- Соблюдайте правила эксплуатации и меры безопасности, изложенные в руководстве по эксплуатации устройства;
- Не опускайте в воду, избегайте повышенной влажности;
- Не используйте и не храните вблизи источника тепла или открытого огня;
- Не допускайте долговременного воздействия прямых солнечных лучей;
- Не сжигайте, не нагревайте, не разбирайте и не разрушайте;
- Не используйте и не храните во влажных, сильно запыленных и загрязненных помещениях;
- Не используйте в случае повреждения корпуса и проводов, или окисления контактов;
- Немедленно прекратите использование при появлении запаха, чрезмерном нагреве, изменении цвета поверхности;
- Не используйте в неисправных розетках;
- Запрещается использовать в случае повреждения корпуса, разъемов, кабеля или вилки;
- Оградите детей от использования устройства, оно может представлять потенциальную опасность;
- Использовать только в сети соответствующей техническим характеристикам, указанным на этикетке;
- Не храните устройство при низких температурах. При повышении температуры до нормальной возможно образование конденсата внутри корпуса, что может привести к повреждению устройства. Не пользуйтесь устройством в течение нескольких часов после резких перепадов температур.

TopON **ГАРАНТИЙНЫЙ ТАЛОН**

Наименование изделия: _____
Серийный номер изделия: _____
Дата продажи: _____
Подпись продавца: _____

М.П.

Для того чтобы воспользоваться гарантией, необходимо доставить неисправное устройство с правильно заполненным гарантийным талоном, своему продавцу. Гарантия не распространяется на предохранители, соединительные кабели, а также другие аксессуары и расходные материалы. Производитель и продавец не несут ответственности за прямые и косвенные убытки, упущенную выгоду или другой ущерб, возникший в результате отказа оборудования.

Изделие не подлежит гарантийному ремонту:

- при отсутствии на нем серийного номера или с поврежденным стикером.
- при наличии механических, термических и иных повреждений и дефектов, вызванных нарушением правил транспортировки, хранения и эксплуатации.
- при обнаружении следов вскрытия корпуса и попадания влаги.
- в случае, когда отказ оборудования вызван действием факторов непреодолимой силы (последствия стихийных бедствий), перепадами напряжения электрической сети или действиями третьих лиц.

С условиями гарантийного соглашения ознакомлен и согласен

www.topon.com Подпись клиента: _____

TopON **TOP-PWS4**

USER MANUAL

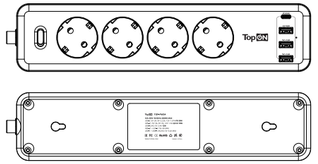

Thank you for choosing our production

WWW.TOPON.COM Сделано в Китае

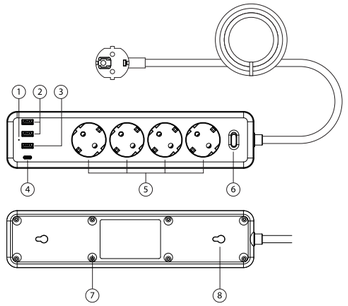

1 - USB Indicator
2 - USB-A2/A3
3 - USB-A1 QC3.0
4 - USB-C PD20W
5 - 4 × EU Outlets
6 - ON/OFF Switch
7 - 8 × Anti-slide silicon base
8 - 2 × Wall-mount hole

SPECIFICATIONS

16A 250V~50/60Hz 4000W MAX

USB-C: 5V~3A, 9V~2.22A, 12V~1.67A PD 20W
USB-A1: 5V~3A, 9V~2A, 12V~1.5A QC3.0 18W
USB-A2/A3: 5V~2.4A 12W
USB-C + USB-A1: 5V~3A MAX
USB-C + USB-A1/A2/A3: 5V~5.4A MAX

Dimension: 286 × 66 × 41 mm

USER MANUAL

The power strip intended to be used in indoors.

The technical specifics are noted on device body.

Make sure that this extension cord is fully compliant with your device.

Consult with seller if it is necessary.

Check the intactness of the housing, connector, cable or AC outlet before use.

The power strip is fully secure for exploitation and equipped with the system of electric protections from voltage surges, short circuit, overheat, overload, and power loss.

In the event of a protection trip, the power strip will turn off, and you must cut it off current by disconnectingit from the network and detaching all attached devices. Then you can plug power strip back in network and devices.

When you disconnect the power strip from network, always hold the plug, not the cable. If the power strip is not used, disconnect it from the network.

12 months guarantee since the day of sale

Do not throw the power strip with household rubbish. At the end of its service life, you need to give the power strip to local service company for right disposal and recycling.

SAFETY INSTRUCTIONS

To avoid a device malfunction read the security measures.

ATTENTION!

- Observe the operating rules and security measures described in the device user manual;
- Do not dip in the water, avoid a high humidity and a short circuit;
- Do not use or store near heat or open flame;
- Avoid a long-term exposure of direct sunlight;
- Do not burn, heat, take apart, or wreck;
- Do not use or keep in humid, very dusty, or dirty places;
- Do not use in a case of the housing and wires damage or contact oxidation;
- Stop using immediately in a case of smell, excess heat, surface color change;
- Do not use power strip with broken AC outlets;
- Do not use if the housing, connector, cable or AC outlet are broken;
- Keep children away from device use, it can be potentially dangerous;
- Use only with network, suitable for technical specifics, which are noted on union label;
- Do not keep the device at low temperatures. When the temperature rises to normal, condensation may form inside the housing of device, which may damage it. Do not use the device for several hours after rapid change of temperature.

TopON **WARRANTY**

Product name: _____
Product number: _____
Date of sale: _____
Seller sign: _____

LS

To use your warranty, you have to bring the defected device to your seller with duly filled in warranty leaflet. The warranty does not cover the safety fuse, connector cables, other add-ons, and consumables. The manufacturer or seller are not responsible for direct and indirect damages, missed profit or nay other damage, caused by hardware failure.

The product is not subject to warranty repair:

- if it lacks its number or has a damaged warranty sticker.
- if it has mechanical, thermic, or any other damages or defects, caused by improper transportation, storage, and operation.
- if it has the traces of opening a jar or traces of moisture.
- if a hardware failure is caused by the compelling force factors (natural disaster consequences), voltage drops in electrical network, or thirdsmen actions.

I have read and agree to the terms of the warranty agreement.

www.topon.com Client sign: _____