vers.04.22

Chairman Game 11

RU ИНСТРУКЦИЯ ПО СБОРКЕ
EN ASSEMBLY INSTRUCTIONS
DE AUFBAUANLEITUNG
FR INSTRUCTIONS DE MONTAGE
IT MANUALE D'USO
ES INSTRUCCIONES DE MONTAJE
CZ NÁVOD K MONTÁŽI
KZ ЖИНАУ ЖӨНІНДЕГІ НҰСҚАУЛЫҚ

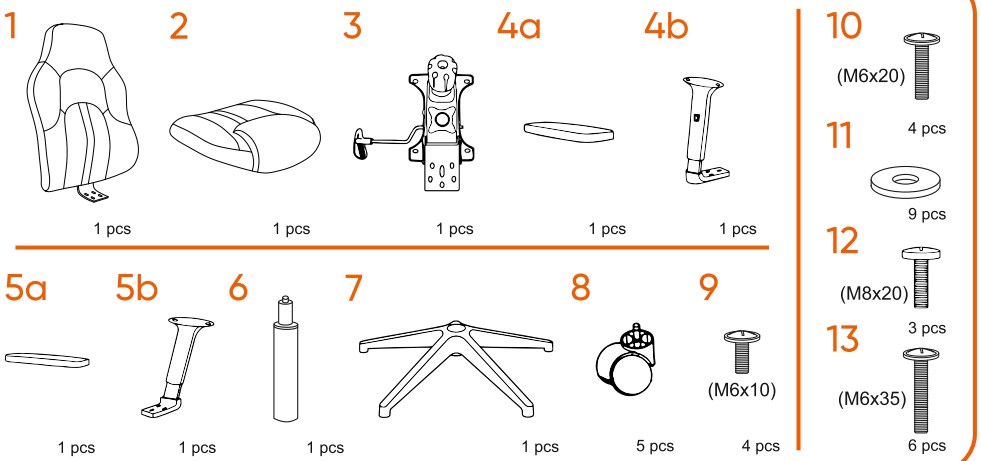

STEP 1
↓
STEP 2

1

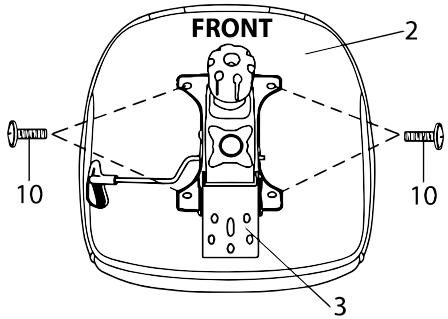

2

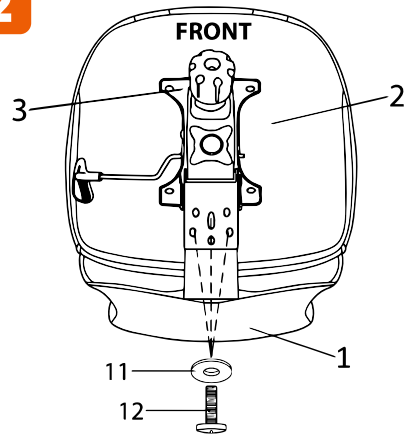

3

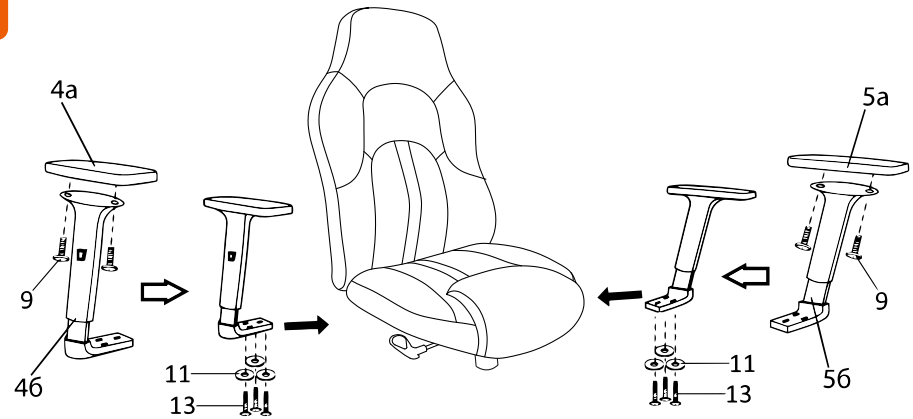

4

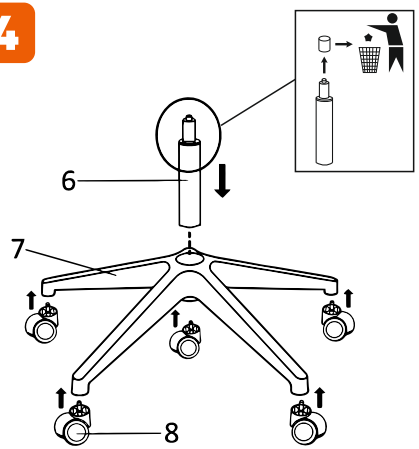

5

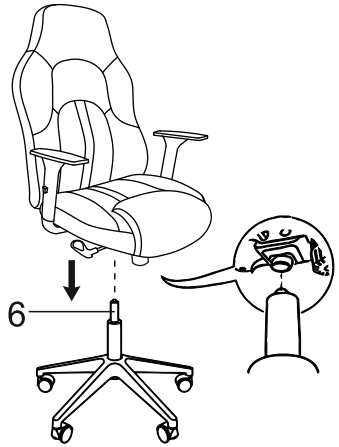

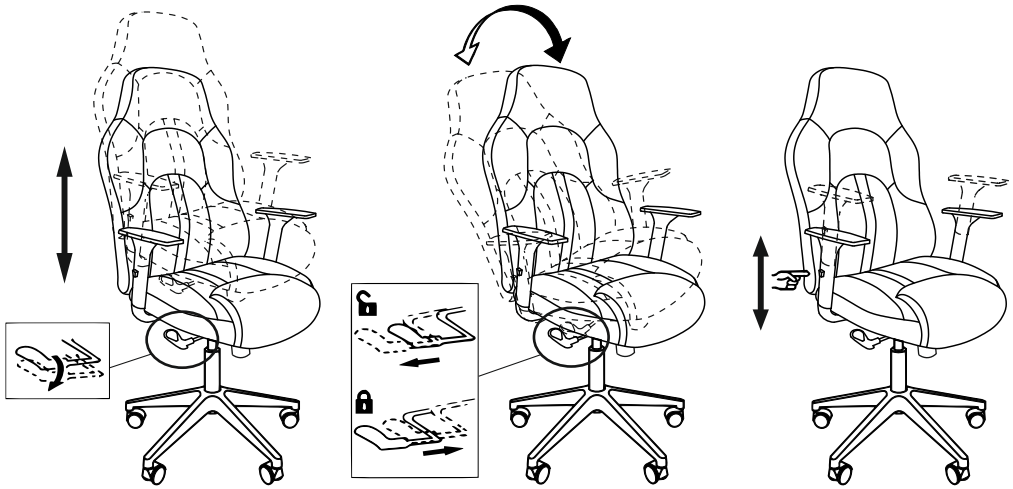

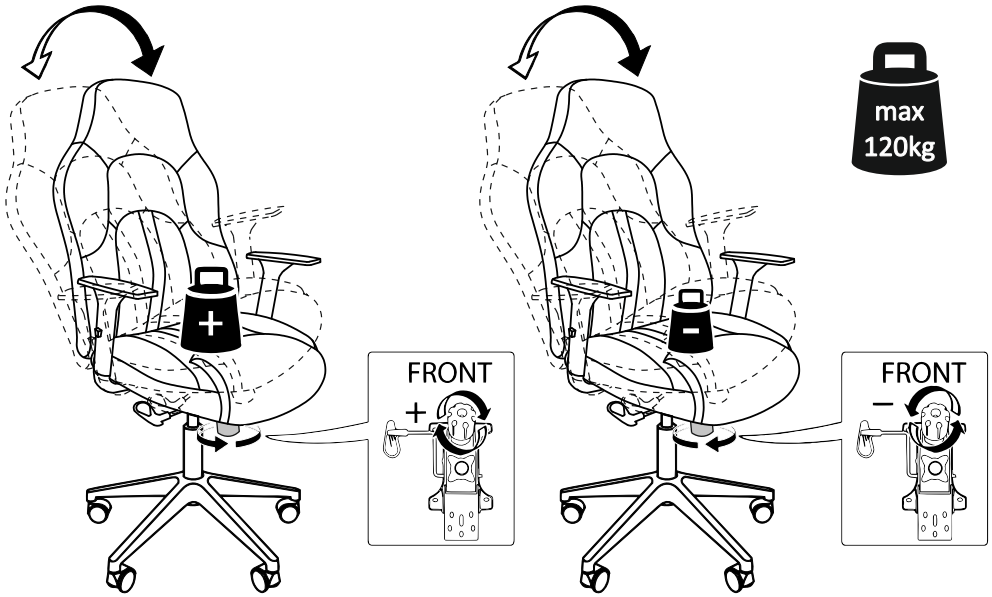

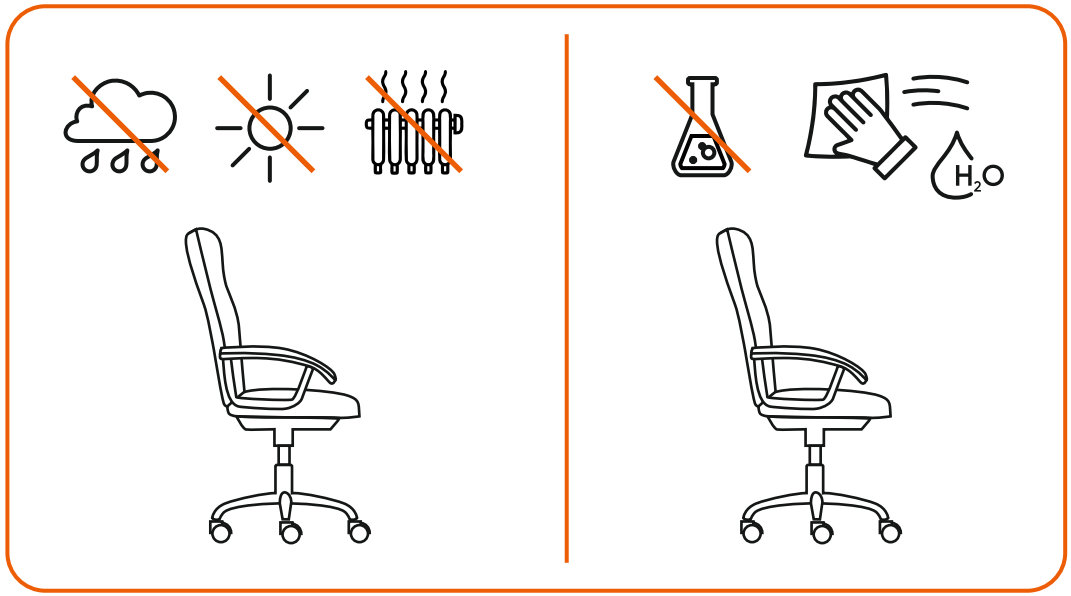

CHAIRMAN
ПОМОГАЕТ РАБОТАТЬ

chairman.ru
info@chairman.ru
vk.com/chairman_chairs