RUS

ПОЛОТЕНЦЕСУШИТЕЛЬ ВОДЯНОЙ ТИПА «КЛАССИЧЕСКИЙ», «ФОКСТРОТ».

Благодарим Вас за выбор продукции ДВИН.

Во избежание недоразумений убедительно просим Вас внимательно прочитать «Правила подключения и эксплуатации», а также «Условия гарантийных обязательств». Проверьте правильность заполнения «Гарантийного талона». Данным документом компания ДВИН подтверждает принятые на себя обязательства по гарантийному обслуживанию своей продукции.

1 Общая информация.

1.1 Полотенцесушитель бытовой применяется в жилых и административных помещениях, в ванных и душевых комнатах, предназначен для обогрева помещений, сушки текстильных и иных изделий.
1.2 Изготовитель ООО «ДВИН».
1.3 Полотенцесушители изготовлены в соответствии с ТУ-4951-001-84327982-2014.
1.4 Сертификат соответствия №РОСС RU.АГ35.Н02019.

2 Технические характеристики.

2.1 Материал изготовления: пищевая нержавеющая сталь марки AISI 304 (труба произведена по технологии TIG согласно международному стандарту EN 10217-7.
2.2 Диаметр трубы (в зависимости от модели) : 8, 20, 25, 29.6, 32, 40. мм.
2.3 Толщина стенки трубы, мм: 2.
2.4 У моделей М (CS) и Р (CS) материал изготовления углеродистая сталь с порошковой окраской, толщина стенки 3,5 мм.
2.5 Рабочее давление: от 3 до 8 атм.
2.6 Максимальное давление: 24,5 атм.
2.7 Максимальная температура рабочей среды, С: 110.
2.8 Еепловая мощность, Вт: 45 — 360.
2.9 Сварные соединения соответствуют ГОСТ 11533.
2.10 Тип подключения: угловое, прямое.

3 Упаковка и маркировка.

3.1 Полотенцесушитель упакован в полиэтиленовый пакет и фирменную картонную коробку.
3.2 Для маркировки подлинных изделий на полотенцесушитель нанесена гравировка с номером партии и фирменная голограмма с изображением логотипа ООО «ДВИН».

4 Комплектация.

4.1 Полотенцесушитель — 1 шт.
4.2 Паспорт и гарантийный талон — 1 шт.

5 Правила подключения и эксплуатации.

5.1 Полотенцесушитель должен устанавливаться согласно требованиям СниП-2.04.01, ГОСТ 30331.3-95 и правилам эксплуатации жилых помещений квалифицированными, лицензированными специалистами с участием представителей ДЭЗ/РЭУ, с составлением Акта приемки.
5.2 Подключение полотенцесушителя осуществляется параллельно магистрали горячего водоснабжения или отопления.
5.3 При подключении к стояку необходимо установить краны для отключения полотенцесушителя от водоснабжения по необходимости.
5.4 При рабочем давлении в системе выше 24,5 атм., завод-изготовитель настоятельно рекомендует установить редуктор, ограничивающий давление в пределах вышеуказанного.
5.5 При рабочем давлении в системе менее 3 атм, завод-изготовитель не гарантирует полный функционал изделия.
5.6 Монтаж полотенцесушителя должен производится согласно представленной схеме
5.7 Общая нагрузка на полотенцесушитель не должна превышать 7 кг.
5.8 Для исключения потери блеска поверхности: не рекомендуется использование абразивных и кислотосодержащих моющих средств. Неаккуратная сушка текстильных изделий с металлической фурнитурой может привести к микроцарапинам на поверхности изделия.
5.9 Полотенцесушитель должен быть защищен от блуждающих токов (электрохимическая коррозия), которые разрушают полотенцесушитель.

6 Безопасное использование.

6.1 При длительном контакте с кожей возможны ожоги. Для обеспечения безопасности малолетних детей рекомендуется устанавливать полотенцесушитель не ниже 60 см от пола.
6.2 Не рекомендуется ситуация при которой полотенцесушитель держится только лишь на присоединительных фитингах, желательно всегда использовать хотя бы один крепеж к стене на саморезы.
6.3 Рекомендуется замена прокладок по мере их износа (раз в год).
6.4 Запрещено заземление электрических приборов через системы водоснабжения и отопления.

7 Гарантийные обязательства.

7.1 Гарантийный срок службы составляет 5 лет с даты продажи полотенцесушителя при условии правильной установки и эксплуатации.
Под гарантийным обслуживанием подразумевается устранение недостатков (дефектов) изделия, возникающих по вине завода-изготовителя в течение гарантийного срока.
7.2 Под гарантийным обслуживанием подразумевается устранение недостатков (дефектов) изделия, возникающих по вине завода-изготовителя в течение гарантийного срока.
7.3 На цветное покрытие нанесённое на полотенцесушитель, а также на изделия из углеродистой стали гарантийный срок составляет 12 месяцев.
7.4 При отсутствии сопроводительных документов, а также паспорта и гарантийного талона с датой продажи и штампом ОТК изготовитель оставляет за собой право рассчитывать гарантийный срок с даты изготовления изделия.

8 Условия гарантийных обязательств.

Изготовитель не несёт гарантийных обязательств в случаях:
8.1 Нарушения правил подключения и условий эксплуатации.
8.2 Использования полотенцесушителя не по прямому назначению.
8.3 Наличия следов неквалифицированного монтажа или ремонта.
8.4 Если дефект вызван изменением конструкции, не предусмотренными изготовителем.
8.5 Наличия повреждений, вызванных попаданием внутрь посторонних предметов, веществ или жидкостей.
8.6 Механических повреждений, возникших после передачи изделия потребителю.
8.7 Несоблюдения условий транспортировки.
8.8 Наличия признаков электрохимической коррозии*

**** Электрохимическая коррозия — ускоренное локальное разрушение металла вследствие анодной поляризации под воздействием внешних источников блуждающих токов. Возникает при неправильной эксплуатации электрических сетей, например, при использовании корпуса полотенцесушителя или водопроводного стояка в качестве заземляющего контура.***

ОТВЕТСТВЕННОСТЬ ЗА КАЧЕСТВО
ЗАСТРАХОВАНА
РЕСО ГАРАНТИЯ
№ полиса
912/1295403061
тел.: 8-495 730-30-00
8-800 100-63-65

RUS
ЗАВОД-ИЗГОТОВИТЕЛЬ: ООО «ДВИН»
142150, Россия, г. Москва, пос-е Краснопахорское,
с. Красная Пахра, Калужское шоссе, д. 6
Тел.: + 7 (499) 962-44-88, + 7 (495) 795-30-17
com@dveen.ru, www.dveen.ru

KZ
ДАЙЫНДАУШЫ-ЗАУЫТ: «ДВИН» ЖШҚ
108828, Ресей, Мәскеу қ., Краснопахорское е.м.
Красная Пахрас с.., Калуга тас жолы, 6 үй
Тел.: + 7 (499) 962-44-88, + 7 (495) 795-30-17
com@dveen.ru, www.dveen.ru

BY
ЗАВОД-ВЫТВОРЦА: ТАА "ДВИН"
108828, Расія, г.Масква, пас-е Краснапахорскае,
с. Красная Пахра, Калужская шаша, д. 6
Тэл.: +7 (499) 962-44-88, +7 (495) 795-30-17
com@dveen.ru, www.dveen.ru

ДВИН

ВОДЯНОЙ «КЛАССИЧЕСКИЙ», «ФОКСТРОТ»

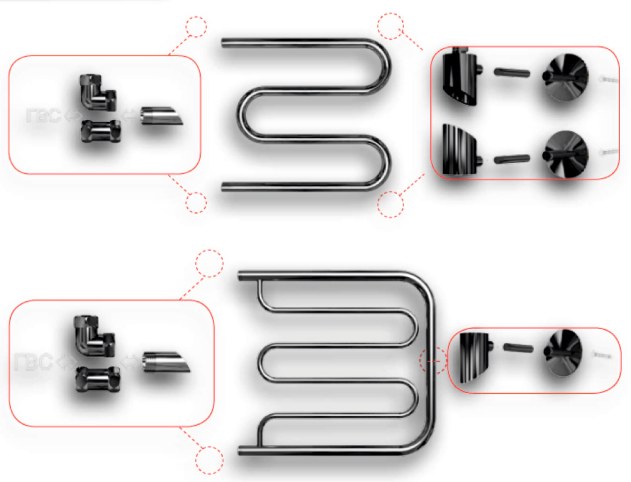

ТАБЛИЧКА С ОТМЕТКАМИ О ГАРАНТИЙНОМ ОБСЛУЖИВАНИИ/
КЕПІЛДІК ҚЫЗМЕТ КӨРСЕТУ ТУРАЛЫ АҚПАРАТ/ІНФАРМАЦЫЯ АБ ГАРАНТЫЙНЫМ АБСЛУГОЎВАННІ

Дата обращения/Жүгіну күні/Дата звароту	Отметка завода-изготовителя/ Дайындаушы-зауыттың белгісі/ Адзнака завода-вытворцы

СВИДЕТЕЛЬСВО О ПРИЕМКЕ
Изделие соответствует требованиям и признано годным к эксплуатации.

ҚАБЫЛДАУ ТУРАЛЫ КУӘЛІК
Өнім талаптарға сәйкес келеді және пайдалнуға жарамды деп танылды.

ПАСВЕДЧАННЕ АБ ПРЫЁМЦЫ
Выраб адпавядае патрабаванням і прызнаны за прыдатны да эксплуатацыі.

Штамп ОТК/ТББ мөртаңбасы/Штамп АТК

« _____ » _____20___г.
Дата выпуска/Шығарылған күні/Дата выпуску

*Завод -изготовитель оставляет за собой право вносить в изделие конструктивные доработки и изменения, не указывая их в паспорте.

*Дайындаушы-зауыт паспортында көрсетпей, өнімге конструктивтік түзетулер мен өзгерістер енгізу құқығын өзінде қалдырады.

*Вытворца пакідае за сабой права ўносіць у выраб канструкцыйныя дапрацоўкі або іншыя змены без зазначэння іх у пашпарце.

RUS
ПАСПОРТ И ГАРАНТИЙНЫЙ ТАЛОН НА ПОЛОТЕНЦЕСУШИТЕЛЬ.

Благодарим Вас за покупку изделия компании ДВИН!
Пожалуйста, проверьте правильность заполнения настоящего документа!
Гарантийный талон действителен при условии аккуратного и четкого заполнения всех приведенных граф и наличии подписей Заказчика и Продавца.

KZ
СҮЛГІ КЕПТІРГІШТІҢ ПАСПОРТЫ МЕН КЕПІЛДІК ТАЛОНЫ.

ДВИН компаниясының өнімін сатып алғаныңыз үшін Сізге алғыс білдіреміз!
Өтінеміз, осы құжаттың дұрыс толтырылғанын тексеріңіз.
Кепілдік талоны барлық келтірілген графалар ұқыпты әрі айқын толтырылған және Тапсырыс берушімен Сатушының қолдары болған жағдайда жарамды.

BY
ПАШПАРТ І ГАРАНТЫЙНЫ ТАЛОН НА СУШЫЛЬНЮ ДЛЯ РУЧНІКОЎ.

Дзякуем Вам за набыццё вырабу таварыства ДВИН.
Калі ласка, праверце правільнасць дакладнасць запаўнення дадзенага дакумента!
Гарантыйны талон з'яўляецца сапраўдным пры ўмове акуратнага і дакладнага запаўнення ўсіх прыведзеныхграфаў і наяўнасці подпісаў Замоўцы і Прадаўца.

Продавец/Сатушы/Прадавец

Юридический адрес/Заңды мекенжайы/Юрыдычны адрас

Фактический адрес/Нақты мекенжайы/Фактычны адрас

Телефон/Телефон/Тэлефон

Контактное лицо/Байланыс тұлғасы/Асоба для кантактаў

Адрес электронной почти/Электрондық поштаның мекенжайы/Адрас электроннай пошты

Адрес web-сайт/Веб-сайттың мекенжайы/Адрас web-сайта

ИНФОРМАЦИЯ О ЗАКАЗЧИКЕ/ТАПСЫРЫС БЕРУШІ ТУРАЛЫ АҚПАРАТ/ІНФАРМАЦЫЯ АБ ЗАМОЎЦЫ

Заказчик/Тапсырыс беруші/Замоўца

Адрес/Мекенжайы/Адрас

Контактное лицо/Байланыс тұлғасы/Асоба для кантактаў

ИНФОРМАЦИЯ ОБ ИЗДЕЛИИ/ӨНІМ ТУРАЛЫ АҚПАРАТ/НФАРМАЦІЯ АБ ВЫРАБУ

☐ Сталь нержавеющая/ Тоттанбайтын болат Нержавеючая сталь/
☐ Сталь углеродистая/ Көміртегілік болат/ Вугляродзістая сталь
☐ Водяной/ Сулы/ Вадзяная
☐ Электрический/ Электрлік/ Электрычная

Модель/Моделі/Мадэль **Размер/Өлшемі/Памер**

Дата продажи (день, месяц, год)/Сатылған күні (күні, айы, жылы)/Дата продажу (дзень, месяц, год)

Подпись и печать продавца/
Сатушының қолы мен мөрі/
Подпіс і пячатка прадаўца

Подпись и печать заказчика/
Тапсырыс берушінің қолы мен мөрі/
Подпіс і пячатка Замоўцы

Талон заполняется Продавцом и остается у Закзчика/
Талонды Сатушы толтырады және Тапсырыс берушіде қалдырылады/Талон запаўняецца Прадаўцом і застаецца ў Замоўцы