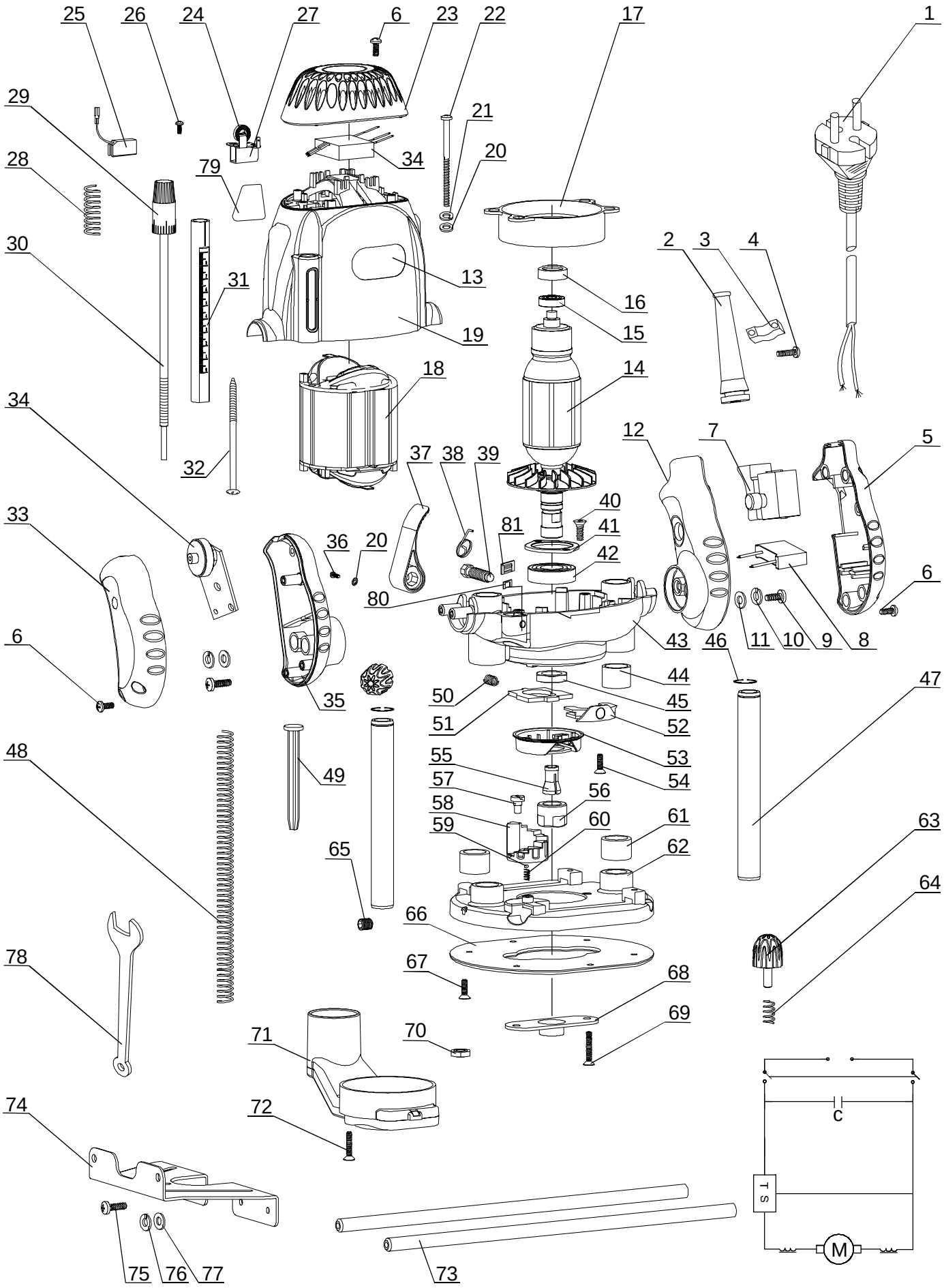
25
26
24
27
6
23
22
17
1
29
21
34
20
28
79
30
31
13
2
3
4
16
15
19
18
14
34
32
37
38
39
12
7
5
40
41
33
81
36
20
42
80
6
6
43
46
11
10
9
8
44
47
35
50
45
51
52
53
48
49
55
54
57
56
58
60
61
59
63
65
62
64
66
78
67
68
69
71
70
74
72
c
T S
M
75
76
77
73

Номер на схеме	Наименование детали	Код	Кол-во шт/изд
001	Кабель сетевой	2515030011101	1
002	Трубка кабеля защитная	2515030021101	1
003	Пластина крепления кабеля	2515030031101	1
004	Винт ST 4,2*16	2515030041201	2
005	Крышка ручки правая	2515030050301	1
006	Винт ST 4,2*13	2515030061201	11
007	Выключатель	2515030070401	1
008	Конденсатор	2515030080401	1
009	Винт M5,0*16	2515030091201	4
010	Шайба пружинная 5	2515030101201	4
011	Шайба 5	2515030111201	4
012	Корпус ручки правый	2515030120301	1
013	Табличка декоративная	2515030131401	1
014	Якорь	2515030140101	1
015	Подшипник 608-2RS	2515030151001	1
016	Втулка подшипника 608	2515030161001	1
017	Диафрагма	2515030170301	1
018	Статор	2515030180201	1
019	Корпус двигателя	2515030190301	1
020	Шайба 4	2515030201201	5
021	Шайба пружинная 4	2515030211201	4
022	Винт M 4,0*65	2515030221201	4
023	Крышка корпуса двигателя	2515030230301	1
024	Пружина спиральная	2515030241501	2
025	Щетки угольные (2шт)	2515030250501	2
026	Винт ST 3,5*13	2515030261201	4
027	Щеткодержатель	2515030270501	2
028	Пружина	2515030281501	1
029	Рукоятка регулировочного винта	2515030290301	1
030	Винт регулировочный	2515030301201	1
031	Шкала винта регулировочного	2515030310301	1
032	Винт ST 4,8*80	2515030321201	2
033	Крышка ручки левая	2515030330301	1
034	Блок электроники	2515030340401	1
035	Корпус ручки левый	2515030350301	1
036	Винт M4,0*8 LH	2515030361201	1
037	Ручка фиксатор	2515030370301	1
038	Пружина	2515030381501	1
039	Болт фиксатора	2515030391201	1
040	Винт M5,0*10	2515030401201	2
041	Кольцо подшипника прижимное	2515030411001	1
042	Подшипник 6004-2RS	2515030421001	1
043	Щит промежуточный	2515030430301	1
044	Втулка	2515030440301	2
045	Гайка	2515030451201	1
046	Кольцо стопорное	2515030461201	2
047	Направляющая	2515030470301	2
048	Пружина направляющей	2515030481501	2
049	Штифт направляющий	2515030490301	2
050	Пружина	2515030501501	1
051	Фиксатор шпинделя	2515030510301	1
052	Кнопка фиксатора шпинделя	2515030520301	1
053	Крышка фиксатора	2515030530301	1
054	Винт M 4,0*20	2515030541201	4
055	Цанга 12мм	2515030551801	1
055	Цанга 8мм	2515030551802	1
055	Цанга 6мм	2515030551803	1
056	Гайка цанги	2515030561201	1
057	Винт крепления ограничителя высоты	2515030571201	1
058	Ограничитель высоты	2515030580301	1
059	Шарик стальной 4мм	2515030591401	1
060	Пружина	2515030601501	1
061	Сальник	2515030611401	2
062	Платформа	2515030620301	1
063	Винт фиксатор	2515030631201	3
064	Пружина	2515030641501	3
065	Винт M 4,0*10	2515030651201	2
066	Накладка платформы	2515030660301	1
067	Винт M 4,0*8	2515030671201	6

Номер на схеме	Наименование детали	Код	Кол-во шт/изд
068	Втулка копировальная	2515030681801	1
069	Винт M 4,0*30	2515030691201	2
070	Гайка M 4,0	2515030701201	2
071	Патрубок пылеотсоса	2515030710301	1
072	Винт M 4,0*25	2515030721201	2
073	Направляющая параллельного упора	2515030731801	2
074	Параллельный упор	2515030741801	1
075	Винт M 6,0*12	2515030751201	2
076	Шайба пружинная 6	2515030761201	2
077	Шайба 6	2515030771201	2
078	Ключ специальный 17	2515030781801	1
079	Табличка маркировочная	2515030791401	1
080	Ограничитель	2515030800301	1
081	Ограничитель	2515030810301	1