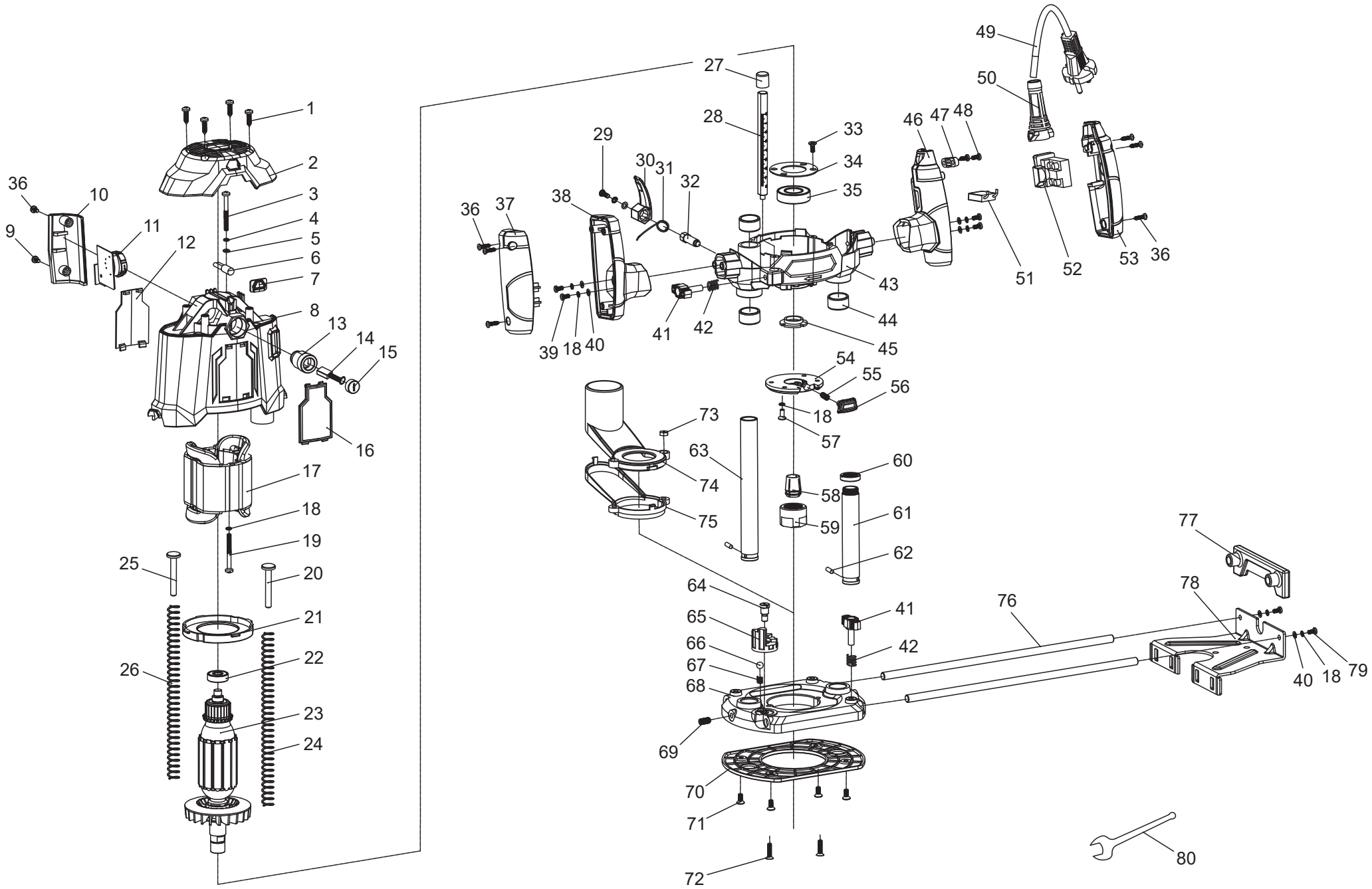

STATUS® POWER TOOLS	Фрезер	RH1500
Действительно с 01.10.2018		

Поз.	Наименование детали	Коды	Кол - во
001	Винт ST4.2 X 16	2515090011201	4
002	Крышка верхняя	2515090020301	1
003	Винт M4 X 90	2515090031201	4
004	Шайба пружинная Ø4	2515090041201	5
005	Шайба Ø4	2515090051201	5
006	Лампа индикаторная	2515090060401	1
007	Экран лампы	2515090070301	1
008	Корпус двигателя	2515090080301	1
009	Винт ST4 x 8	2515090091201	2
010	Крышка задняя	2515090100301	1
011	Регулятор скорости	2515090110401	1
012	Крышка декоративная задняя	2515090120301	1
013	Щеткодержатель	2515090130501	2
014	Щетки угольные	2515090140501	2
015	Крышка щеткодержателя	2515090150501	2
016	Крышка декоративная передняя	2515090160301	1
017	Статор	2515090170201	1
018	Шайба пружинная Ø5	2515090181201	12
019	Винт ST4.2 X 75	2515090191201	2
020	Направляющая пружины	2515090201401	1
021	Диафрагма	2515090210301	1
022	Подшипник 608	2515090221001	1
023	Якорь	2515090230101	1
024	Пружина I	2515090241501	1
025	Направляющая пружины	2515090251401	1
026	Пружина II	2515090261501	1
027	Рукоятка регулировочного винта	2515090270301	1
028	Регулировочный винт с линейкой	2515090280301	1
029	Винт M4 X 12	2515090291201	1
030	Рычаг фиксатора	2515090300301	1
031	Пружина рычага фиксатора	2515090311501	1
032	Вал фиксатора	2515090321201	1
033	Винт M4X12	2515090331201	4
034	Пластина подшипника прижимная	2515090341001	1
035	Подшипник 6004	2515090351001	1
036	Винт ST4.2 X 16	2515090361201	7
037	Крышка рукоятки левой	2515090370301	1
038	Рукоятка левая	2515090380301	1
039	ВинтM5 X 18	2515090391201	4
040	Шайба Ø5	2515090401201	6
041	Винт - фиксатор	2515090411201	4
042	Пружина	2515090421501	1
043	Щит промежуточный	2515090430301	1
044	Втулка стальная Ø18 X Ø22 X 12	2515090441401	3

Поз.	Наименование детали	Коды	Кол - во
045	Гайка подшипника	2515090451001	1
046	Рукоятка правая	2515090460301	1
047	Пластина кабеля прижимная	2515090471101	1
048	Винт ST4.2 X 12	2515090481201	2
049	Кабель сетевой	2515090491101	1
050	Трубка кабеля защитная	2515090501101	1
051	Конденсатор	2515090510401	1
052	Выключатель	2515090520401	1
053	Крышка рукоятки правой	2515090530301	1
054	Крышка нижняя	2515090540301	1
055	Пружина фиксатора шпинделя	2515090551501	1
056	Фиксатор шпинделя	2515090560301	1
057	Винт M4 X 14	2515090561201	4
058	Цанга	2515090581801	1
059	Гайка цанги	2515090591201	1
060	Гайка короткой направляющей	2515090601201	2
061	Направляющая (короткая)	2515090610301	1
062	Штифт Ø4 X 17.5	2515090621201	2
063	Направляющая (длинная)	2515090630301	1
064	Винт M6	2515090641201	1
065	Упор поворотный	2515090650301	1
066	Шарик стальной Ø5	2515090661201	1
067	Пружина	2515090671501	1
068	Платформа	2515090680301	1
069	Винт M6 X 10	2515090691201	2
070	Накладка платформы	2515090700301	1
071	Винт M4 X 12	2515090711201	4
072	Винт M5 X 22	2515090721201	2
073	Гайка M5	2515090731201	2
074	Патрубок пылеотсоса	2515090740301	1
075	Нижняя крышка патрубка	2515090750301	1
076	Направляющая упора	2515090761801	2
077	Кронштейн упора	2515090771801	1
078	Упор параллельный	2515090781801	1
079	Винт M5 x 12	2515090791201	2
080	Ключ	2515090801801	1

Поз.	Наименование детали	Коды	Кол - во

STATUS® POWER TOOLS

Действительно с 01.10.2018

Фрезер

RH1500