YATO®

YT-09741
YT-09742

PL	TAŚMOWA SZLIFIERKA PNEUMATYCZNA
GB	PNEUMATIC BELT GRINDER
D	DRUCKLUFT- BANDSCHLEIFMASCHINE
RUS	ПНЕВМАТИЧЕСКАЯ ЛЕНТОЧНАЯ ШЛИФОВАЛЬНАЯ МАШИНА
UA	ПНЕВМАТИЧНА СТРІЧКОВА ШЛІФУВАЛЬНА МАШИНА
LT	JUOSTINIS PNEUMATINIS ŠLIFUOKLIS
LV	LENTES PNEIMATISKĀ SLĪPMAŠĪNA
CZ	PNEUMATICKÁ PÁSOVÁ BRUSKA
SK	PNEUMATICKÁ PÁSOVÁ BRÚSKA
H	PNEUMATIKUS, SZALAGOS CSISZOLÓGÉP
RO	MASINA PNEUMATICA DE SLEFUIT CU BANDA
E	MÁQUINA RECTIFICADORA PNEUMATICA DE BANDA
F	RECTIFIEUSE PNEUMATIQUE A BANDE
I	SMERIGLIATRICE PNEUMATICA CON TRASPORTATORE
NL	PNEUMATISCHE BANDSCHUURMACHINE
GR	ΠΝΕΥΜΑΤΙΚΟ ΤΡΙΒΕΙΟ ΤΑΙΝΙΑΣ

YT-09741

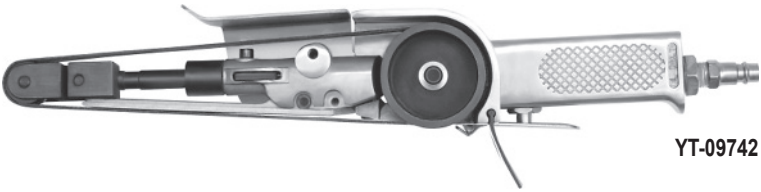

YT-09742

CE

INSTRUKCJA ORYGINALNA

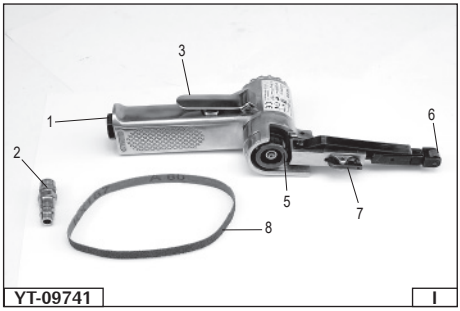

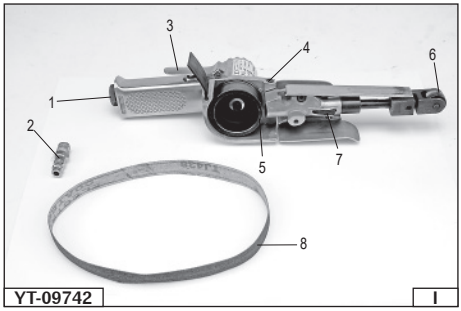

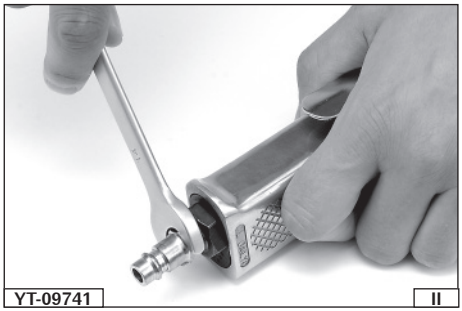

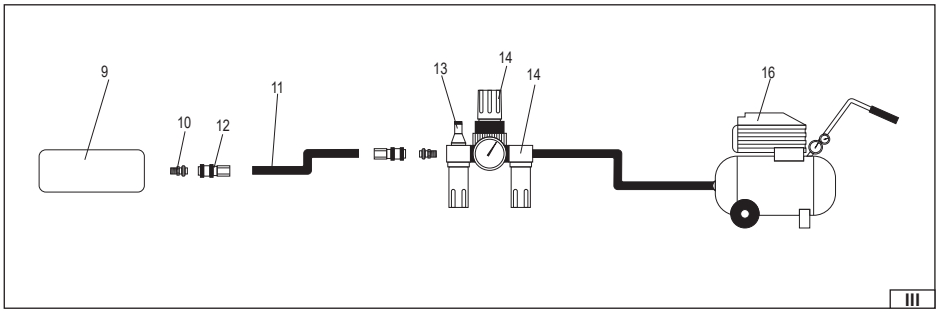

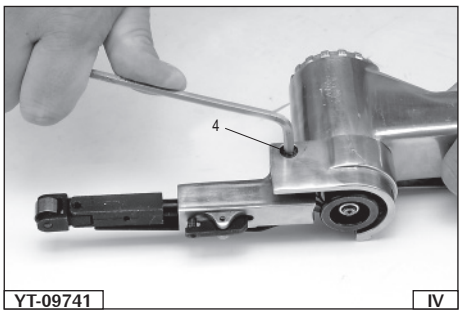

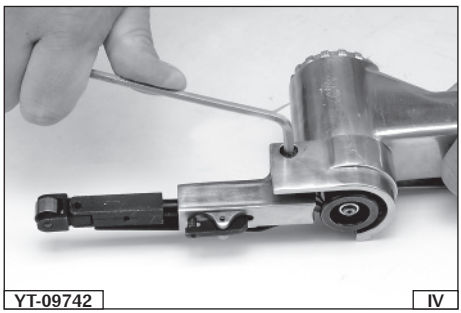

2021

Rok produkcji:	Год выпуска:	Ražošanas gads:	Gyártási év:	Année de fabrication:	Έτος παραγωγής:
Production year:	Рік випуску:	Rok výroby:	Anul producţiei utilajului:	Anno di produzione:	
Produktionsjahr:	Pagaminimo metai:	Rok výroby:	Año de fabricación:	Bouwjaar:	

TOYA S.A. ul. Sołtysowicka 13-15, 51-168 Wrocław, Polska; www.yato.com

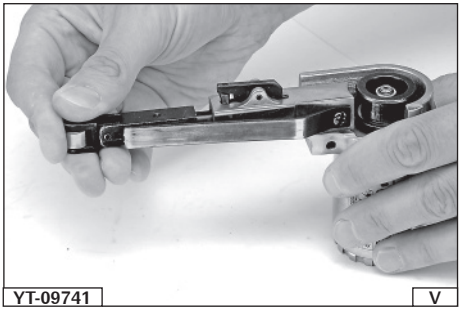
YT-09741 V

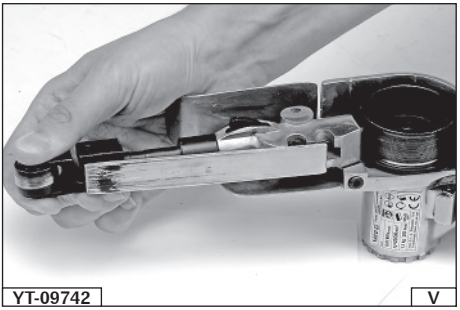
YT-09742 V

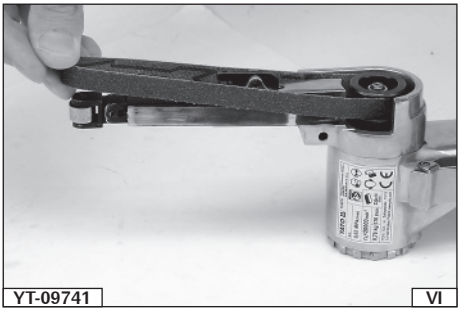
YT-09741 VI

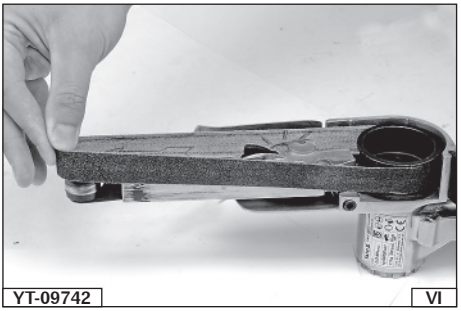
YT-09742 VI

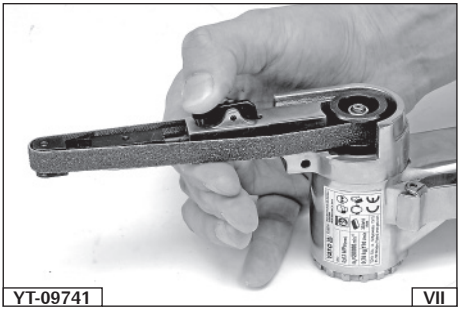
YT-09741 VII

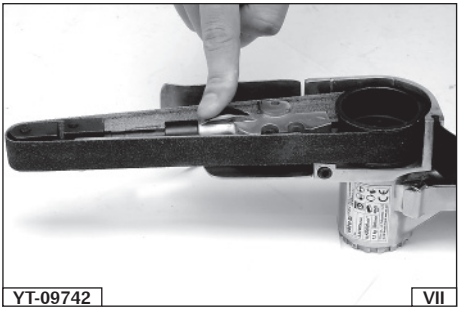
YT-09742 VII

PL

1. wlot powietrza
2. złączka wlotu powietrza
3. włącznik
4. blokada obrotu
5. rolka napędowa
6. rolka napinająca
7. blokada rolki napinającej
8. taśma szlifierska
9. narzędzie
10. gniazdo węża
11. wąż
12. złączka węża
13. smarownica
14. reduktor
15. filtr
16. kompresor

GB

1. air inlet
2. air inlet connector
3. switch
4. rotation lock
5. power transmission roller
6. tightening roller
7. tightening roller lock
8. grinding belt
9. tool
10. hose socket
11. hose
12. hose connector
13. lubricator
14. reducer
15. filter
16. compressor

D

1. Lufteintritt
2. Verbindungsstück für den Lufteintritt
3. Schalter
4. Blockade der Umdrehung
5. Antriebsrolle
6. Spannrolle
7. Blockade der Spannrolle
8. Schleifband
9. Werkzeug
10. Schlauchbuchse
11. Schlauch
12. Verbindungsstück für den Schlauch
13. Schmierbuchse
14. Reduzierventil
15. Filter
16. Kompressor

RUS

1. отверстие для подачи воздуха
2. соединительный наконечник для подачи сжатого воздуха
3. включатель
4. блокировка поворота головки
5. приводной ролик
6. натяжной ролик
7. блокировка натяжного ролика
8. шлифовальная лента
9. инструмент
10. гнездо шланга
11. шланг
12. соединение шланга
13. лубрикатор
14. редуктор
15. фильтр
16. компрессор

UA

1. отвір для подачі повітря
2. з'єднувальний наконечник для подачі стисненого повітря
3. вимикач
4. блокування повороту головки
5. привідний ролик
6. натяжний ролик
7. блокування натяжного ролика
8. шліфувальна стрічка
9. інструмент
10. гніздо шланга
11. шланг
12. з'єднання шланга
13. лубрикатор
14. редуктор
15. фільтр
16. компресор

LT

1. oro įėjimas
2. oro įėjimo jungtis
3. jungiklis
4. sukimosi blokiruotė
5. pavaros ritinys
6. įtempimo ritinys
7. įtempimo ritinio blokiruotė
8. šlifavimo juosta
9. įrankis
10. žarnos lizdas
11. žarna
12. žarnos mova
13. tepalinė
14. redukcinė mova
15. filtras
16. kompresorius

LV

1. gaisa pievads
2. gaisa pievada savienojums
3. ieslēdzējs
4. rotācijas blokāde
5. piedziņas veltnītis
6. uzvilkšanas veltnītis
7. uzvilkšanas veltnīša blokāde
8. slīplente
9. ierīce
10. vada ligzda
11. vads
12. vada savienojums
13. eļļas kanniņa
14. reduktors
15. filtrs
16. kompresors

CZ

1. vstupní otvor vzduchu
2. přípojka přívodu vzduchu
3. vypínač
4. aretace otáčení
5. hnací kladka
6. napínací kladka
7. aretace napínací kladky
8. brusný pás
9. nářadí
10. přípojka hadice
11. hadice
12. spojka hadice
13. olejovač
14. redukční ventil
15. filtr
16. kompresor

SK

1. vstupný otvor vzduchu
2. prípojka prívodu vzduchu
3. vypínač
4. aretácia otáčania
5. poháňací valček
6. napínací valček
7. aretácia napínacieho valčeka
8. brúsny pás
9. náradie
10. prípojka hadice
11. hadica
12. hadicová spojka
13. olejovač
14. redukčný ventil
15. filter
16. kompresor

H

1. levegő bemenet
2. a levegőbemenet csatlakozója
3. kapcsoló
4. forgás blokkolása
5. meghajtó görgő
6. feszítő görgő
7. a feszítő görgő retesze
8. csiszolószalag
9. szerszám
10. tömlőfogadó csatlakozó
11. tömlő
12. tömlő csatlakozója
13. zsírzó
14. nyomáscsökkentő
15. szűrő
16. kompresszor

RO

1. admisia aerului
2. conector de admisia aerului
3. comutator
4. blocarea rotirii
5. rola de acţionare
6. rola de tensionare
7. blocada rolei de tensionare
8. banda abrazivvă
9. utilajul
10. scaunul furtunului
11. furtun
12. conectr de furtun
13. lubrificator
14. reductor
15. filtru
16. compresor

E

1. entrada del aire
2. pieza de unión de la entrada del aire
3. interruptor
4. bloqueo de rotación
5. polea de transmisión
6. polea de tensión
7. bloqueo de la polea de tensión
8. banda de rectificar
9. herramienta
10. entrada de la manguera
11. manguera
12. pieza de unión de la manguera
13. engrasador
14. reductor
15. filtro
16. compresor

F

1. entrée d'air
2. raccord de l'entrée d'air
3. interrupteur
4. verrou de la rotation
5. rouleau d'entraînement
6. rouleau de tension
7. verrou du rouleau de tension
8. bande abrasive
9. outil
10. connecteur du tuyau flexibe
11. tuyau flexibe
12. raccord du tuyau flexibe
13. lubrificateur
14. réducteur
15. filtre
16. compresseur

I

1. ingresso dell'aria
2. connettore dell'ingresso dell'aria
3. interruttore di avviamento.
4. blocco della rotazione
5. rullo di trasmissione
6. rullo tenditore
7. blocco del rullo tenditore
8. nastro abrasivo
9. utensile
10. estremità del tubo flessibile
11. tubo flessibile
12. connettore del tubo flessibile
13. lubrificatore
14. riduttore
15. filtro
16. compressore

NL

1. luchtinlaat
2. luchtinlaat aansluiting
3. schakelaar
4. draaivergrendeling
5. aandrijfrol
6. spanrol
7. blokkade van de spanrol
8. schuurband
9. gereedschap
10. slang nest
11. slang
12. slangaansluiting
13. smeerinrichting
14. verloopstuk
15. filter
16. compressor

GR

1. είσοδος αέρα
2. ένωση εισόδου αέρα
3. διακόπτης
4. μπλοκάρισμα περιστροφών
5. ρολό πρόωσης
6. ρολό τεντώματος
7. μπλοκάρισμα ρολού τεντώματος
8. ταινία λείανσης
9. εργαλείο
10. υποδοχή σωλήνα
11. σωλήνας
12. ένωση σωλήνα
13. λιπαντήρας
14. ρυθμιστής
15. φίλτρο
16. συμπιεστής

Przeczytać instrukcję
Read the operating instruction
Bedienungsanleitung durchgelesen
Прочитать инструкцию
Прочитать інструкцію
Perskaityti instrukciją
Jālasa instrukciju
Přečtet návod k použití
Prečítať návod k obsluhe
Olvasni utasítást
Citeşti instrucţunile
Lea la instrucción
Lire les instructions d'utilisation
Leggere l'istruzione operativa
Lees de gebruiksaanwijzing
Διαβάστε τις οδηγίες λειτουργίας

Używać gogle ochronne
Wear protective goggles
Schutzbrille tragen
Пользоваться защитными очками
Користуйтесь захисними окулярами
Vartok apsauginius akinius
Jālieto drošības brilles
Používej ochranné brýle
Používaj ochranné okuliare
Használjon védőszemüveget!
Intrebuinţează ochelari de protejare
Use protectores del oído
Porter des lunettes de protection
Indossare occhiali protettivi
Draag beschermende bril
Φορέστε προστατευτικά γυαλιά

Używać ochrony słuchu
Wear hearing protectors
Gehörschutz tragen
Пользоваться средствами защиты слуха
Користуйтесь засобами захисту слуху
Vartoti ausines klausai apsaugoti
Jālieto dzirdes drošības līdzekļu
Používej chrániče sluchu
Používaj chrániče sluchu
Használjon fülvédőt!
Intrebuinţează antifoane
Use protectores de la vista
Porter des protecteurs auditifs
Indossare protezioni acustiche
Draag gehoorbeschermers
Φορέστε προστατευτικά ακοής

0.63
MPa(max.)

Maksymalne ciśnienie pracy
Maximum air pressure
Max. Betriebsdruck
Максимальное рабочее давление
Максимальний робочий тиск
Maksimalus darbinis slėgis
Maksimāls darba spiediens
Požadovaný průtok vzduchu
Maximálny pracovný tlak
Maximális üzemi nyomás
Presiunea maximă de lucru
Presión de trabajo máxima
Pression de service maximale
Pressione di lavoro massima
Maximale werkdruk
Μέγιστη πίεση εργασίας

170 200
l/min l/min

Wymagany przepływ powietrza
Required air supply rate
Erforderlicher Luftdurchfluss
Требуемое течение воздуха
Витрати повітря
Reikalaujama oro tekmė
Vajadzīga gaisa straume
Požadovaný průtok vzduchu
Požadovaný prietok vzduchu
Megkívánt léghozam
Curgerea solicitată a aerului
Flujo del aire requerido
Débit d'air requis
Flusso d'aria richiesto
Vereiste luchtstroom
Απαιτούμενη ροή αέρα

Stosować ochronę dróg oddechowych
Use respiratory protection
Atemwege schützen!
Применять защиту дыхательных путей
Користуйтеся захистом дихальних шляхів
Taikyti kvėpavimo takų apsaugą
Lietojiet elpošanas traktu aizsardzību
Používejte prostředky na ochranu dýchacích cest
Používajte prostriedky na ochranu dýchacích ciest
Használjon légzésvédő álarcot
Utilizaţi apărători ale căilor respiratorii
Proteja las vías respiratorias
Portez un équipement de protection respiratoire
Adottare protezioni delle vie respiratorie
Gebruik de adembescherming
Χρησιμοποιήστε τα μέσα προστασίας της αναπνευστικής οδού

STANDARD

Średnica przyłącza powietrza
Air connection diameter
Durchmesser des Luftanschlusses
Диаметр воздушного присоединителя
Діаметр повітряного зєднувача
Oro įvado diametras
Gaisa savienojuma diametrs
Průměr vzduchové přípojky
Priemer vzduchovej prípojky
A levegő csatlakozásának átmérője
Diametrul de racordare cu aer
Diámetro del conector del aire
Diamètre du raccrod d'air
Diametro allacciamento aria
Diameter van de luchtaansluiting
Διάμετρος σύνδεσης αέρος

Znamionowa prędkość obrotowa
Nominal rotation speed
Nennumdrehungsgeschwindigkeit
Номинальные обороты
Номінальні оберти
Nominalus apsisukimų greitis
Nomināls griezes ātrums
Jmenovité otáčky
Menovité otáčky
Névleges fordulatszám
Viteza de rotire nominală
Velocidad de la rotación nominal
Vitesse de rotation nominale
Vitesse de rotation nominale
Velocità nominale di rotazione
Nominale rotatie snelheid
Ονομαστική ταχύτητα περιστροφής

10x330mm 20x520mm

Rozmiar taśmy ściernej
Abrasive tape size
Abmessungen des Schleifbandes
Размер абразивной ленты
Розмір абразивної стрічки
Šlifavimo juostos matmenys
Slīpēšanas lentes izmērs
Rozměry brusného pásu
Rozmery brúsneho pása
A csiszolószalag mérete
Dimensiunile benzii abrazive
Dimensiones de la banda abrasiva
Dimensions de la bande abrasive
Misura del nastro abrasivo
Afmeting van de schuurband
Μέγεθος ταινίας λείανσης

CHARAKTERYSTYKA NARZĘDZIA

Taśmowa szlifierka pneumatyczna jest narzędziem zasilanym strumieniem sprężonego powietrza pod odpowiednim ciśnieniem. Dzięki bezkońcowym taśmom ściernym możliwe jest szlifowanie i polerowanie różnego rodzaju powierzchni. Narzędzia są przystosowane do pracy wewnątrz pomieszczeń i nie należy wystawiać ich na działanie wilgoci oraz opadów atmosferycznych. Prawidłowa, niezawodna i bezpieczna praca narzędzia jest zależna od właściwej eksploatacji, dlatego:

Przed przystąpieniem do pracy z narzędziem należy przeczytać całą instrukcję i zachować ją.

Za wszelkie szkody i obrażenia powstałe w wyniku używania narzędzia niezgodnie z przeznaczeniem, nie przestrzegania przepisów bezpieczeństwa i zaleceń niniejszej instrukcji, dostawca nie ponosi odpowiedzialności. Używanie narzędzia niezgodnie z przeznaczeniem, powoduje także utratę praw użytkownika do gwarancji, a także z tytułu niezgodności z umową.

WYPOSAŻENIE

Szlifierka jest wyposażona w złączkę pozwalającą przyłączyć ją do układu pneumatycznego. Szlifierka jest wyposażona w trzy bezkońcowe taśmy ścierne o różnej ziarnistości.

DANE TECHNICZNE

Parametr	Jednostka miary	Wartość	
Numer katalogowy		YT-09741	YT-09742
Waga	[kg]	0,78	1,10
Średnica przyłącza powietrza (PT)	[mm / "]	6,3 / 1/4	6,3 / 1/4
Średnica węża doprowadzającego powietrze (wewnętrzna)	[mm / "]	10/ 3/8	10/ 3/8
Obroty znamionowe	[min^{-1}]	20 000	20 000
Rozmiar taśmy ściernej	[mm]	10 x 330	20 x 520
Maksymalne ciśnienie pracy	[MPa]	0,63	0,63
Zalecane ciśnienie pracy	[MPa]	0,6	0,6
Wymagany przepływ powietrza (przy 6,2 barach)	[l/min]	170	200
Ciśnienie akustyczne (ISO 15744)	[dB(A)]	93 ± 3	93 ± 3
Moc akustyczna (ISO 15744)	[dB(A)]	104 ± 3	104 ± 3
Drgania (ISO 28927-3)	[m/s^2]	4,8 ± 1,5	4,8 ± 1,5

OGÓLNE ZASADY BEZPIECZEŃSTWA

Ogólne zasady bezpieczeństwa
Przed rozpoczęciem instalacji, pracy, naprawy, konserwacji oraz zmiany akcesoriów lub w przypadku pracy w pobliżu narzędzia pneumatycznego z powodu wielu zagrożeń, należy przeczytać i zrozumieć instrukcje bezpieczeństwa. Nie wykonanie powyższych czynności może skutkować poważnymi obrażeniami ciała. Instalacja, regulacja i montaż narzędzi pneumatycznych może być wykonywany tylko przez wykwalifikowany i wyszkolony personel. Nie modyfikować narzędzia pneumatycznego. Modyfikacje mogą zmniejszyć efektywność oraz poziom bezpieczeństwa oraz zwiększyć ryzyko operatora narzędzia. Nie wyrzucać instrukcji bezpieczeństwa, należy je przekazać operatorowi narzędzia. Nie używać narzędzia pneumatycznego, jeżeli jest uszkodzone. Narzędzie należy poddawać okresowej inspekcji pod kątem widoczności danych wymaganych normą ISO 11148. Pracodawca/ użytkownik powinien skontaktować się z producentem w celu wymiany tabliczki znamionowej za każdym razem gdy jest to konieczne.

Zagrożenia związane z wyrzucanymi częściami
Uszkodzenie obrabianego przedmiotu, akcesoriów lub nawet narzędzia wstawianego może spowodować wyrzucenie części z dużą prędkością. Zawsze należy stosować ochronę oczu odporną na uderzenia. Stopień ochrony należy dobierać w zależności od wykonywanej pracy. Należy się upewnić, ze obrabiany przedmiot jest bezpiecznie zamocowany. W przypadku pracy narzędziem nad głową, stosować hełm ochronny. Należy również brać pod uwagę ryzyko wobec osób postronnych.

Zagrożenia związane z zaplątaniem
Zagrożenie związane z zaplątaniem może spowodować zadławienie, oskalpowanie i/ lub skaleczenie w przypadku gdy luźna odzież, biżuteria, włosy lub rękawice nie są trzymane z dala od narzędzia lub akcesoriów.

Zagrożenia związane z pracą
Użytkowanie narzędzia może wystawić ręce operatora na zagrożenia, takie jak: zmiażdżenie, uderzenie, odcięcie, ścieranie oraz gorąco. Należy ubierać właściwe rękawice do ochrony rąk. Operator oraz personel konserwujący powinni być fizycznie zdolni do poradzenia sobie z ilością, masą oraz mocą narzędzia. Trzymać narzędzie poprawnie. Zachować gotowość do przeciwstawienia

się normalnym lub niespodziewanym ruchom oraz zachować do dyspozycji zawsze obie ręce. Zachować równowagę oraz zapewniające bezpieczeństwo ustawienie stóp. Należy zwolnić nacisk na urządzenie startu i stopu w przypadku przerwy w dostawie energii zasilającej. Używać tylko środków smarnych zalecanych przez producenta. Należy stosować okulary ochronne, zalecane jest stosowanie dopasowanych rękawic oraz stroju ochronnego. Sprawdzić tarczę polerską przed każdym użytkiem. Nie stosować tarcz pękniętych lub połamanych, lub tarcz, które zostały upuszczone. Unikać bezpośredniego kontaktu z poruszającą się tarczą polerską, zapobiegnie to zaciśnięciu lub przecięciu rak bądź innych części ciała. Stosować dopasowane rękawice do ochrony rąk. Nigdy nie uruchamiać narzędzia, jeżeli nie został zaaplikowany środek ścierny na obrabiany materiał. Podczas pracy na elementach plastikowych lub nieprzewodzących istnieje ryzyko wyładowania elektrostatycznego. Polerowanie lub szlifowanie może powodować powstawanie pyłów i oparów, które mogą stworzyć atmosferę zagrożenia wybuchem. Zawsze stosować systemy pochłaniania lub odprowadzania pyłu, które są właściwe do obrabianego materiału.

Zagrożenia związane z powtarzalnymi ruchami
Podczas stosowania narzędzia pneumatycznego do pracy polegającej na powtarzaniu ruchów, operator jest narażony na doświadczenie dyskomfortu dłoni, ramion, barków, szyi lub innych części ciała. W przypadku użytkowania narzędzia pneumatycznego, operator powinien przyjąć komfortową postawę zapewniającą właściwe ustawienie stóp oraz unikać dziwnych lub nie zapewniających równowagi postaw. Operator powinien zmieniać postawę podczas długiej pracy, pomoże to uniknąć dyskomfortu oraz zmęczenia. Jeżeli operator doświadcza symptomów takich jak: trwały lub powtarzający się dyskomfort, ból, pulsujący ból, mrowienie, drętwienie, pieczenie lub sztywność. Nie powinien ich ignorować, powinien powiedzieć o tym pracodawcy i skonsultować się z lekarzem.

Zagrożenia związane z akcesoriami
Odłączyć narzędzie od źródła zasilania przed zmianą narzędzia wstawionego lub akcesoria.
Unikać bezpośredniego kontaktu z narzędziem wstawianym podczas oraz po pracy, może być gorące lub ostre. Stosować akcesoria i materiały eksploatacyjne tylko w rozmiarach i typach, które są zalecane przez producenta. Nie stosować akcesoriów innego typu lub innego rozmiaru. Nie stosować ściernic do szlifowania lub cięcia. Sprawdzić czy maksymalna prędkość pracy narzędzia wstawianego (ściernice listkowe, pasy ścierne, dyski z włóknami, tarcze polerskie) jest większa niż prędkość znamionowa szlifierki lub polerki. Samomocujące dyski polerujące powinny być mocowane koncentrycznie na tarczy polerskiej.

Zagrożenia związane z miejscem pracy
Poślizgnięcia, potknięcia i upadki są głównymi przyczynami obrażeń. Wystrzegać się, śliskich powierzchni spowodowanych użytkowaniem narzędzia, a także zagrożeń potknięciem spowodowanym instalacją powietrzną. Postępować ostrożnie w nieznanym otoczeniu. Mogą istnieć ukryte zagrożenia, takie jak elektryczność lub inne linii użytkowe. Narzędzie pneumatyczne nie jest przeznaczone do stosowania w strefach zagrożonych wybuchem i nie jest izolowane od kontaktu z energią elektryczną. Upewnić się, że nie istnieją żadne przewody elektryczne, rury gazowe, itp., które mogą powodować zagrożenie w przypadku uszkodzenia przy użyciu narzędzia.

Zagrożenia związane z oparami i pyłami
Pył i opary powstałe przy użyciu narzędzia pneumatycznego mogą spowodować zły stan zdrowia (na przykład raka, wady wrodzone, astma i/ lub zapalenie skóry), niezbędne są: ocena ryzyka i wdrożenie odpowiednich środków kontroli w odniesieniu do tych zagrożeń. Ocena ryzyka powinna zawierać wpływ pyłu utworzonego przy użyciu narzędzia i możliwość wzburzenia istniejącego pyłu. Obsługę i konserwację narzędzia pneumatycznego należy przeprowadzać według zaleceń instrukcji obsługi, pozwoli zminimalizować emisję oparów i pyłu. Wylot powietrza należy tak kierować, aby zminimalizować wzbudzanie pyłu w zakurzonym środowisku. Tam gdzie powstają pył lub opary, priorytetem powinna być kontrola ich w źródle emisji. Wszystkie zintegrowane funkcje i wyposażenie do zbierania, ekstrakcji lub zmniejszenia pyłu lub dymu powinny być prawidłowo użytkowane i utrzymywane zgodnie z zaleceniami producenta. Wybierać, konserwować i wymieniać narzędzia wstawiane według zaleceń instrukcji, aby zapobiec wzrostowi oparów i pyłu. Używać ochrony dróg oddechowych, zgodnie z instrukcjami pracodawcy oraz zgodnie z wymogami higieny i bezpieczeństwa.

Zagrożenie hałasem
Narażenie, bez zabezpieczeń, na wysoki poziom hałasu może spowodować trwałą i nieodwracalną utratę słuchu oraz inne problemy, takie jak szum w uszach (dzwonienie, brzęczenie, gwizdanie lub buczenie w uszach). Niezbędna jest ocena ryzyka oraz wdrożenie odpowiednich środków kontroli w odniesieniu do tych zagrożeń. Odpowiednie kontrole w celu zmniejszenia ryzyka mogą obejmować działania takie jak: materiały tłumiące zapobiegające „dzwonieniu" obrabianego przedmiotu. Używać ochrony słuchu zgodnie z instrukcjami pracodawcy oraz zgodnie z wymogami higieny i bezpieczeństwa. Obsługę i konserwację narzędzia pneumatycznego należy przeprowadzać według zaleceń instrukcji obsługi, pozwoli uniknąć niepotrzebnego wzrostu poziomu hałasu. Jeżeli narzędzie pneumatyczne posiada tłumik, zawsze należy upewnić się, że jest prawidłowo zamontowany podczas użytkowania narzędzia. Wybrać, konserwować i wymienić zużyte narzędzia wstawiane według zaleceń instrukcji obsługi. Pozwoli to uniknąć niepotrzebnego wzrostu hałasu.

Zagrożenie drganiami
Narażenie na drgania może spowodować trwałe uszkodzenia nerwów i ukrwienia rąk oraz ramion. Trzymać ręce z dala od gniazd

wkrętaków. Należy się ciepło ubrać podczas pracy w niskich temperaturach oraz utrzymywać ręce ciepłe i suche. Jeśli wystąpi drętwienie, mrowienie, ból lub wybielanie skóry w palcach i dłoni, zaprzestać używania narzędzia pneumatycznego, następnie poinformować pracodawcę oraz skonsultować się z lekarzem. Obsługa i konserwacja narzędzia pneumatycznego według zaleceń instrukcji obsługi, pozwoli uniknąć niepotrzebnego wzrostu poziomu drgań. Trzymać narzędzie lekkim, ale pewnym chwytem, z uwzględnieniem wymaganych sił reakcji, ponieważ zagrożenie pochodzące od drgań jest zazwyczaj większe, gdy siła chwytu jest wyższa.

Dodatkowe instrukcje bezpieczeństwa dotyczące narzędzi pneumatycznych
Powietrze pod ciśnieniem może spowodować poważne obrażenia:
- zawsze odciąć dopływ powietrza, opróżnić wąż z ciśnienia powietrza i odłączyć narzędzie od dopływu powietrza, gdy: nie jest używane, przed wymianą akcesoriów lub przy wykonywaniem napraw;
- nigdy nie kierować powietrza na siebie lub kogokolwiek innego.
Uderzenie wężem może spowodować poważne obrażenia. Zawsze należy przeprowadzić kontrolę pod kątem uszkodzonych lub luźnych węży i złączek. Zimne powietrze należy kierować z dala od rąk
Za każdym razem gdy są stosowane uniwersalne połączenia zakręcane (połączenia kłowe), należy zastosować trzpienie zabezpieczające i łączniki zabezpieczające przeciwko możliwości uszkodzenia połączeń pomiędzy wężami oraz pomiędzy wężem i narzędziem. Nie przekraczać maksymalnego ciśnienia powietrza podanego dla narzędzia.
Nigdy nie przenosić narzędzia, trzymając za wąż.

WARUNKI EKSPLOATACJI

Należy upewnić się, że źródło sprężonego powietrza pozwala wytworzyć właściwe ciśnienie robocze, oraz zapewnia wymagany przepływ powietrza. W przypadku zbyt dużego ciśnienia powietrza zasilającego należy zastosować reduktor wraz z zaworem bezpieczeństwa. Narzędzie pneumatyczne należy zasilać przez układ filtra i smarownicy. Zapewni to jednocześnie czystość i nawilżenie powietrza olejem. Stan filtra i smarownicy należy sprawdzać przed każdym użyciem i ewentualnie oczyścić filtr lub uzupełnić niedobór oleju w smarownicy. Zapewni to właściwą eksploatację narzędzia i przedłuży jego żywotność.
Nie należy stosować taśm szlifierskich o innych wymiarach niż wykazane w specyfikacji technicznej.
Przed każdym użyciem należy dokonać przeglądu taśmy bezkońcowej. Wykrycie jakichkolwiek uszkodzeń lub oznak zużycia, oznacza że należy użyć nowej taśmy wolnej od uszkodzeń.
Należy się upewnić, że kierunek strzałki na taśmie jest zgodny z kierunkiem strzałki na szlifierce.
Taśmę należy umieszczać równolegle do rolek szlifierki, tak aby samoczynnie nie zsunęła się z nich w trakcie pracy.
Podczas pracy należy stosować okulary ochronne i maski przeciwpyłowe, zaleca się stosować rękawice i ubiór ochronny.
Podczas obróbki niektórych materiałów mogą powstać trujące lub palne pyły i opary. Należy pracować w dobrze wentylowanych pomieszczeniach i stosować środki ochrony osobistej.

UŻYTKOWANIE NARZĘDZIA

Przed każdym użyciem narzędzia należy upewnić się, że żaden element układu pneumatycznego nie jest uszkodzony. W przypadku zaobserwowania uszkodzeń, należy niezwłocznie wymienić na nowe nieuszkodzone elementy układu.
Przed każdym użyciem układu pneumatycznego należy osuszyć wilgoć skondensowaną wewnątrz narzędzia, kompresora i przewodów.

Podłączanie narzędzia do układu pneumatycznego
Rysunek pokazuje zalecany sposób podłączenia narzędzia do układu pneumatycznego. Pokazany sposób zapewni najbardziej efektywne wykorzystanie narzędzia, a także przedłuży żywotność narzędzia.

Wpuścić kilka kropli oleju o lepkości SAE 10 do wlotu powietrza.
Do gwintu wlotu powietrza mocno i pewnie przykręcić odpowiednią końcówkę umożliwiającą przyłączenie węża doprowadzającego powietrze. (II)
Ustawić szlifierkę w pozycji zapewniającej najbardziej bezpieczną oraz ergonomiczną pracę, zgodnie z procedurą opisaną poniżej.
Założyć taśmę na rolki zgodnie z procedura opisaną poniżej.
Podłączyć narzędzie do układu pneumatycznego używając węża o wewnętrznej średnicy 10 mm / 3/8”. Upewnić się, że wytrzymałość węża wynosi, co najmniej 1,38MPa. (III)
Uruchomić narzędzie na kilka sekund upewniając się, że nie dochodzą z niego żadne podejrzane dźwięki lub wibracje.

Ustawienie szlifierki w pozycji roboczej (IV)
Poluzować śrubę blokady obrotu, a następnie obrócić część napędową szlifierki tak aby zapewnić bezpieczną i efektywną pracę. Dokręcić mocno i pewnie śrubę blokującą, tak żeby nie odkręciła się podczas pracy. W trakcie pracy okresowo sprawdzać poprawność dokręcenie śruby.
Uwaga! Należy się upewnić, że ustawiona pozycja nie spowoduje kontaktu obracających się części z ciałem lub strojem operatora.

Montaż taśmy szlifierskiej
Upewnić się, że strzałka kierunku pracy na taśmie jest skierowana w tę samą stronę co strzałka kierunku pracy na szlifierce.
Docisnąć rolkę napinającą do momentu zadziałania blokady. (V)
Założyć taśmę zaczynając od rolki napędowej, a następnie rolki napinającej. (VI)
Zwolnić blokadę rolki napinającej, umożliwi to naprężenie taśmy. (VII)
Obrócić taśmę o kilka obrotów, upewniając się, że obraca się swobodnie i nie wykazuje tendencji do samoistnego zsuwania się z rolek w trakcie pracy. W razie potrzeby powtórzyć czynności, aż do poprawnego zamocowania taśmy.

Praca szlifierką
Uruchomić szlifierkę i pozwolić taśmie osiągnąć pełną prędkość obrotową. Do obrabianego materiału przykładać tylko obracającą się taśmę.
Na narzędzie należy wywierać tylko taki nacisk, jaki jest potrzebny do obróbki materiału. Nie należy zbyt mocno dociskać rolki napinającej i jednocześnie przesuwać jej prostopadle do kierunku obrotów. Może to spowodować zsunięcie się taśmy z rolek szlifierki, co niesie ryzyko poważnych obrażeń.

KONSERWACJA

Nigdy nie stosować benzyny, rozpuszczalnika, albo innej palnej cieczy do czyszczenia narzędzia. Opary mogą się zapalić powodując wybuch narzędzia i poważne obrażenia.
Rozpuszczalniki użyte do czyszczenia uchwytu narzędziowego i korpusu mogą spowodować rozmiękczenie uszczelnień. Dokładnie wysuszyć narzędzie przed rozpoczęciem pracy.
W przypadku stwierdzenia jakichkolwiek nieprawidłowości w działaniu narzędzia, narzędzie należy natychmiast odłączyć od układu pneumatycznego.
Wszystkie elementy układu pneumatycznego muszą być zabezpieczone przed zanieczyszczeniami. Zanieczyszczenia, które dostaną się do układu pneumatycznego mogą zniszczyć narzędzie i inne elementy układu pneumatycznego.

Konserwacja narzędzia przed każdym użyciem
Odłączyć narzędzie od układu pneumatycznego.
Przed każdym użyciem wpuścić niewielką ilość płynu konserwującego (np. WD-40) przez wlot powietrza.
Podłącz narzędzie do układu pneumatycznego i uruchom na około 30 sekund. Pozwoli to rozprowadzić płyn konserwujący po wnętrzu narzędzia i je oczyścić.
Ponownie odłączyć narzędzie od układu pneumatycznego.
Niewielką ilość oleju SAE 10 wpuścić do wnętrza narzędzia, przez otwór wlotowy powietrza i otwory przeznaczone do tego celu. Zalecane jest użycie oleju SAE 10 przeznaczonego do konserwacji narzędzi pneumatycznych. Podłączyć narzędzie i je uruchomić na krótki czas.
Uwaga! WD-40 nie może służyć jako właściwy olej smarujący.
Powycierać nadmiar oleju, który wydostał się przez otwory wylotowe. Pozostawiony olej może uszkodzić uszczelnienia narzędzia.

Inne czynności konserwacyjne
Przed każdym użyciem narzędzia należy sprawdzić, czy na narzędziu nie są widoczne jakiekolwiek ślady uszkodzeń. Zabieraki, uchwyty narzędziowe i wrzeciona należy utrzymywać w czystości.
Co 6 miesięcy, albo po 100 godzinach pracy należy narzędzie przekazać do przeglądu wykwalifikowanemu personelowi w warsztacie naprawczym. Jeżeli narzędzie było użytkowane bez stosowania zalecanego układu doprowadzającego powietrze, należy zwiększyć częstotliwość przeglądów narzędzia.

Usuwanie usterek
Należy przerwać użytkowanie narzędzia natychmiast po wykryciu jakiejkolwiek usterki. Praca niesprawnym narzędziem może spowodować obrażenia. Wszelkie naprawy lub wymiany elementów narzędzia, muszą być przeprowadzone przez wykwalifikowany personel w uprawnionym zakładzie naprawczym.

Usterka	Możliwe rozwiązanie
Narzędzie ma zbyt wolne obroty lub nie uruchamia się	Wpuścić niewielką ilość WD-40 przez otwór wlotowy powietrza. Uruchomić narzędzie na kilka sekund. Łopatki mogły się przykleić do wirnika. Uruchomić narzędzie na około 30 sekund. Niewielką ilością oleju nasmaruj narzędzie. Uwaga! Nadmiar oleju może spowodować spadek mocy narzędzia. W takim przypadku należy wyczyścić napęd.
Narzędzie uruchamia się i potem zwalnia	Kompresor nie zapewnia właściwego dopływu powietrza. Narzędzie uruchamia się powietrzem zgromadzonym w zbiorniku kompresora. W miarę opróżniania się zbiornika, kompresor nie nadąża z uzupełnianiem braków powietrza. Należy podłączyć urządzenie do wydajniejszego kompresora.
Niewystarczająca moc	Upewnić się, że posiadane węże mają wewnętrzną średnicę, co najmniej taką jak określona w specyfikacji technicznej. Sprawdzić nastawę ciśnienia, czy jest ustawione na wartość maksymalną. Upewnić się, że narzędzie jest w odpowiedni sposób wyczyszczone i nasmarowane. W przypadku braku rezultatów, narzędzie oddać do naprawy.

Części zamienne
W celu uzyskania informacji na temat części zamiennych do narzędzi pneumatycznych należy skontaktować się z producentem lub jego przedstawicielem.

Po zakończeniu pracy, obudowę, szczeliny wentylacyjne, przełączniki, rękojeść dodatkową i osłony należy oczyścić np. strumieniem powietrza (o ciśnieniu nie większym niż 0,3 MPa), pędzlem lub suchą szmatką bez użycia środków chemicznych i płynów czyszczących. Narzędzia i uchwyty oczyścić suchą czystą szmatą.

Zużyte narzędzia są surowcami wtórnymi - nie wolno wyrzucać ich do pojemników na odpady domowe, ponieważ zawierają substancje niebezpieczne dla zdrowia ludzkiego i środowiska! Prosimy o aktywną pomoc w oszczędnym gospodarowaniu zasobami naturalnymi i ochronie środowiska naturalnego przez przekazanie zużytego urządzenia do punktu składowania zużytych urządzeń. Aby ograniczyć ilość usuwanych odpadów konieczne jest ich ponowne użycie, recykling lub odzysk w innej formie.

PROPERTIES OF THE TOOL

The pneumatic belt grinder is a tool powered with compressed air under adequate pressure. Thanks to the endless grinding belts it is possible to grind and polish different surfaces. The tool has been designed for work in interiors and it must not be exposed to humidity and precipitations. A correct reliable and safe functioning of the tool depends on its operation, so:

Before any work with the tool, it is required to get acquainted with the manual and keep it.

The supplier will not be held responsible for any damage and injuries caused by operating the tool for purposes it has not been designed for, inobservance of the safety regulations and the recommendations included in this manual. Furthermore operating the tool for purposes it has not been designed for cancels any guarantee rights of the user and any rights as regards inconformity with the contract.

ACCESSORIES

The grinder is equipped with a connector which permits to connect it to a pneumatic system. The grinder is equipped with three endless grinding belt of different granularity.

TECHNICAL DATA

Parameter	Unit of measurement	Value	
Catalogue number		YT-09741	YT-09742
Weight	[kg]	0,78	1,10
Diameter of the air connector (PT)	[mm / "]	6,3 / 1/4	6,3 / 1/4
Internal diameter of the air supply hose	[mm / "]	10/ 3/8	10/ 3/8
Nominal rotation	[min^{-1}]	20 000	20 000
Size of the grinding belt	[mm]	10 x 330	20 x 520
Maximum operating pressure	[MPa]	0,63	0,63
Recommended operating pressure	[MPa]	0,6	0,6
Required air flow (at 6.2 bars)	[l/min]	170	200
Acoustic pressure (ISO 15744)	[dB(A)]	93 ± 3	93 ± 3
Acoustic power (ISO 15744)	[dB(A)]	104 ± 3	104 ± 3
Vibration (ISO 28927-3)	[m/s^2]	4,8 ± 1,5	4,8 ± 1,5

GENERAL SAFETY RULES

General safety rules
For multiple hazards, read and understand the safety instructions before installing, operating, repairing, maintaining, changing accessories on, or working near the assembly power tool for threaded fasteners. Failure to do so can result in serious bodily injury. Only qualified and trained operators should install, adjust or use the assembly power tool for threaded fasteners. Do not modify this assembly power tool for threaded fasteners. Modifications can reduce the effectiveness of safety measures and increase the risks to the operator. Do not discard the safety instructions; give them to the operator. Do not use the assembly power tool for threaded fasteners if it has been damaged. Tools shall be inspected periodically to verify that the ratings and markings required by this part of ISO 11148 are legibly marked on the tool. The employer/user shall contact the manufacturer to obtain replacement marking labels when necessary.

Projectile hazards
Be aware that failure of the workpiece or accessories, or even of the inserted tool itself can generate high-velocity projectiles. Always wear impact-resistant eye protection during operation of the sander or polisher. The grade of protection required should be assessed for each use. For overhead work, wear a safety helmet. The risks to others should also be assessed at this time. Ensure that the workpiece is securely fixed.

Entanglement hazards
Choking, scalping and/or lacerations can occur if loose clothing, personal jewellery, neck wear, hair or gloves are not kept away from the tool and its accessories.

Operating hazards
Use of the tool can expose the operator's hands to hazards, including cuts and abrasions and heat. Wear suitable gloves to protect hands. Operators and maintenance personnel shall be physically able to handle the bulk, weight and power of the tool. Hold the tool correctly; be ready to counteract normal or sudden movements and have both hands available. Maintain a balanced body position and secure footing. Release the start-and-stop device in the case of an interruption of the energy supply. Use only lubricants

recommended by the manufacturer. Personal protective safety glasses shall be used; suitable gloves and protective clothing are recommended. Inspect the backing pad before each use. Do not use if cracked or broken or if it has been dropped. Avoid direct contact with the moving sanding pad in order to prevent pinching or cutting of hands or other body parts. Wear suitable gloves to protect hands. Never run the tool unless abrasive is applied to the workpiece. There is a risk of electrostatic discharge if used on plastic and other non-conductive materials. Potentially explosive atmospheres can be caused by dust and fumes resulting from sanding or grinding. Always use dust extraction or suppression systems which are suitable for the material being processed.

Repetitive motions hazards
When using a sander or polisher to perform work-related activities, the operator can experience discomfort in the hands, arms, shoulders, neck or other parts of the body. While using a sander or polisher, the operator should adopt a comfortable posture whilst maintaining secure footing and avoiding awkward or off-balance postures. The operator should change posture during extended tasks; this can help avoid discomfort and fatigue. If the operator experiences symptoms such as persistent or recurring discomfort, pain, throbbing, aching, tingling, numbness, burning sensations or stiffness, these warning signs should not be ignored. The operator should tell the employer and consult a qualified health professional.

Accessory hazards
Disconnect the sander or polisher from the energy supply before fitting or changing the inserted tool or
accessory. Avoid direct contact with the inserted tool during and after use, as it can be hot or sharp. Use only sizes and types of accessories and consumables that are recommended by the manufacturer of sanders or polishers; do not use other types or sizes of accessories or consumables. Grinding wheels and cutting-off tools shall not be used. Check that the maximum operating speed of the inserted tool (flap wheels, abrasive belts, fibre discs, backing pads, etc.), is higher than the rated speed of the sander or polisher. Self-fixing sander discs shall be placed concentrically on the supporting pad.

Workplace hazards
Slips, trips and falls are major causes of workplace injury. Be aware of slippery surfaces caused by use of the tool and also of trip hazards caused by the air line or hydraulic hose. The sander or polisher is not intended for use in potentially explosive atmospheres and is not insulated against contact with electric power. Ensure that there are no electrical cables, gas pipes, etc., which can cause a hazard if damaged by use of the tool.

Dust and fume hazards
Dust and fumes generated when using sanders and polishers can cause ill health (for example cancer,
birth defects, asthma and/or dermatitis); risk assessment and implementation of appropriate controls for these hazards are essential. Risk assessment should include dust created by the use of the tool and the potential for disturbing existing dust. Operate and maintain the sander or polisher as recommended in these instructions, to minimize dust or fume emissions. Direct the exhaust so as to minimize disturbance of dust in a dust-filled environment. Where dust or fumes are created, the priority shall be to control them at the point of emission. All integral features or accessories for the collection, extraction or suppression of airborne dust or fumes should be correctly used and maintained in accordance with the manufacturer's instructions. Select, maintain and replace the consumable/inserted tool as recommended in the instruction handbook, to prevent an unnecessary increase in dust or fumes. Use respiratory protection in accordance with employer's instructions and as required by occupational health and safety regulations.

Noise hazards
Exposure to high noise levels can cause permanent, disabling hearing loss and other problems, such as tinnitus (ringing, buzzing, whistling or humming in the ears). Therefore, risk assessment and implementation of appropriate controls for these hazards are essential. Appropriate controls to reduce the risk can include actions such as damping materials to prevent workpieces from "ringing". Use hearing protection in accordance with employer's instructions and as required by occupational health and safety regulations. Operate and maintain the sander or polisher as recommended in the instruction handbook, to prevent an unnecessary increase in the noise level. Select, maintain and replace the consumable/inserted tool as recommended in the instruction handbook, to prevent an unnecessary increase in noise. If the sander or polisher has a silencer, always ensure it is in place and in good working order when the tool is being operated.

Vibration hazards
Exposure to vibration can cause disabling damage to the nerves and blood supply of the hands and arms. Wear warm clothing when working in cold conditions and keep your hands warm and dry. If you experience numbness, tingling, pain or whitening of the skin in your fingers or hands, stop using the sander or polisher, tell your employer and consult a physician. Operate and maintain the sander or polisher as recommended in the instruction handbook, to prevent an unnecessary increase in vibration levels. Hold the tool with a light but safe grip, taking account of the required hand reaction forces, because the risk from vibration is generally greater when the grip force is higher.

Additional safety instructions for pneumatic power tools
Air under pressure can cause severe injury:

- always shut off air supply, drain hose of air pressure and disconnect tool from air supply when not in use, before changing accessories or when making repairs;
- never direct air at yourself or anyone else.

Whipping hoses can cause severe injury. Always check for damaged or loose hoses and fittings. Whenever universal twist couplings (claw couplings) are used, lock pins shall be installed and whipcheck safety cables shall be used to safeguard against possible hose-to-tool or hose-to-hose connection failure. Do not exceed the maximum air pressure stated on the tool. Never carry an air tool by the hose.

CONDITIONS OF USE

Make sure the source of compressed air permits to generate adequate operating pressure and guarantees the required airflow. In case of an excessive air pressure, it is required to use a reducer with a safety valve. The pneumatic tool must be powered through the filter and lubricator system. This will guarantee that the air will be clean and lubricated with oil. The conditions of the filter and the lubricator must be revised before each use. If necessary the filter must be cleaned and the lubricator filled with oil. This will guarantee a proper operation of the tool and prolong its life.
Do not use grinding belts whose dimensions are different from those indicated in the technical specification.
Before using the tool check the endless band. If any damage or wear is detected, use a new band.
Make sure the arrow on the band coincides with the arrow on the grinder.
Place the band parallel to the rollers of the grinder, so that it does not fall from the rollers during operation.
During work wear protective goggles and anti-dust masks. It is also recommended to wear gloves and protective clothes.
While processing certain materials toxic or inflammable powder or vapours may be generated. Work must be realised in well-ventilated rooms and it is required to use individual protective means.

USING THE TOOL

Before each use of the tool make sure no element of the pneumatic system is damaged. In case any damage is observed replace immediately the damaged elements of the system.
Before each use of the pneumatic system, dry the humidity condensed inside the tool, the compressor and the conduits.

Connecting the tool to the pneumatic system
The drawing indicated the recommended manner of connecting the tool to the pneumatic system. The indicated connection will ensure the most effective operation of the tool, and prolong its life.

Place a couple of drops of an SAE 10 oil in the air inlet.
Connect safely and tightly to the air inlet thread an adequate tip, which permits to connect an air supply hose. (II)
Place the grinder in a position which ensures the safest and most ergonomic operation, in accordance with the procedure described below.
Place the band on the rollers in accordance with the procedure described below.
Connect the tool to the pneumatic system, using a hose whose internal diameter is 10 mm / 3/8”. Make sure the minimum resistance of the hose is 1.38MPa. (III)
Start the tool for a couple of seconds, and make sure it does not emit any suspicious sounds or vibrations.

Positioning the grinder in the working position (IV)
Loosen the rotation lock bolt and then turn the power transmission section of the grinder, so that safe and efficient operation is ensured. Tighten the locking bolt so that it does not turn during operation. During operation check whether the bolt is tight from time to time.
Attention! Make sure the set position does not imply any contact between the rotating parts with the body or the clothes of the operator.

Installation of the grinding band
Make sure the arrow on the band coincides with the arrow on the grinder. (V)
Press the tightening roller until the lock is activated. (VI)
Install the band starting at the power transmission roller and passing to the tightening roller. (VII)
Release the lock of the tightening roller, which will permit to tighten the band. (VIII)
Turn the band several times, and make sure it rotates freely and does not tend to fall from the rollers during operation. If necessary repeat the tasks until the band is properly installed.

Work with the grinder
Start the grinder and wait until the band has reached the full rotational speed. It is only allowed to place a rotating band at the processed material.
Exert only such pressure on the tool which is required to process the material. Do not press the tightening roller too long and at

the same time move it perpendicularly to the direction of rotation. This might cause the band to fall from the z rollers of the grinder, which in turn implies a risk of serious injuries.

MAINTENANCE

Do not ever use gasoline, solvents or any other inflammable liquids to clean the tool. Vapours may ignite causing explosion of the tool and serious injuries.
Solvents used to use the handle and the body of the tool may soften the sealing. Dry the tool thoroughly before work commences.
In case any irregularities in the functioning of the tool are detected, the tool must be immediately disconnected from the pneumatic system.
All the elements of the pneumatic system must be protected from dirt. Dirt inside the pneumatic system may damage the tool and other elements of the pneumatic system.

Maintenance of the tool before each use
Disconnect the tool from the pneumatic system.
Before each use place a small quantity of maintenance liquid (eg. WD-40) into the air inlet.
Connect the tool to the pneumatic system and start it for about 30 seconds. This will permit to distribute the maintenance liquid inside the tool and clean it.
Disconnect the tool from the pneumatic system.
Place a small quantity of a SAE 10 oil inside the tool through the air inlet and holes provided for this purpose. It is recommended to use a SAE 10 oil for maintenance of pneumatic tools. Connect the tool and start it for a while.
Attention! A WD-40 oil must not be used as the proper lubricant.
Wipe off the excess of oil which comes out of the outlets. Remaining oil might damage the sealing of the tool.

Other maintenance tasks
Before each use of the tool make sure there is no visible damage of the tool. Drivers, fixtures and spindles must be kept clean.
Every six months, or after 100 hours of operation, have the tool revised by qualified personnel in a service workshop. If the tool was used without the recommended air supply system, the frequency of inspections must be increased.

Trouble shooting
Stop using the tool immediately, if any damage is detected. Working with a non-operational tool may cause injuries. Any repairs and replacement of the elements of the tool must be realised by qualified personnel in a service workshop.

Failure	Possible solution
The rotation of the tool is too low or the tool does not start	Place a small quantity of a WD-40 grease in the air inlet. Start the tool for a couple of seconds. The blades might have stuck to the rotor. Start the tool for about 30 seconds. Lubricate the tool with a small quantity of oil. Attention! Excess of oil may cause a reduction of the power of the tool. In such cases the power transmission system must be cleaned.
The tool starts and then slows down	The compressor does not ensure a sufficient air supply. The tool starts thanks to the air accumulated in the compressor tank. When the tank is being emptied, the compressor does not follow up. Connect the device to a more efficient compressor.
Insufficient power	Make sure the internal diameter of the hoses is at least the once indicated in the technical specification. Check whether pressure is set to the maximum value. Make sure the tool is properly cleaned and lubricated. If there are no results have the tool repaired.

Spare parts
Information regarding spare parts for pneumatic tools may be obtained from the manufacturer or their agent.

Once work has been concluded, the casing, the ventilation orifices, the switches, the additional handle and the guards must be cleaned, e.g. with air jet (whose pressure must not exceed 0.3 MPa), with a brush or with a dry cloth, without using any chemicals or cleaning liquids. The tool and the handles should be cleaned with a dry and clean cloth.

Old tools are recyclable – they must not be disposed of with household garbage, since they contain substances which are dangerous for people and the environment! We ask for active assistance in efficient management of natural resources and protection of the environment. Send the device to an adequate collection point. In order to reduce the amount of waste, it is necessary to reuse, recycle or recover it.

CHARAKTERISTIK DES WERKZEUGES

Die pneumatische Bandschleifmaschine ist ein Werkzeug, das unter einem entsprechenden Druck mit einem Druckluftstrom betrieben wird. Auf Grund des endlosen Schleifbandes ist das Schleifen und Polieren verschiedenartiger Oberflächen möglich. Diese Werkzeuge sind für Arbeiten innerhalb von Räumen geeignet und dürfen nicht der Feuchtigkeit und atmosphärischen Niederschlägen ausgesetzt werden. Der richtige, zuverlässige und sichere Funktionsbetrieb des Werkzeuges ist von der korrekten Nutzung abhängig, deshalb:

Vor Beginn der Arbeiten mit diesem Werkzeug muss man die gesamte Anleitung durchlesen und sie einhalten.

Für sämtliche Schäden und Verletzungen, die im Ergebnis einer nicht dem Bestimmungszweck des Produktes entsprechenden Anwendung, der Nichteinhaltung von Sicherheitsvorschriften und Empfehlungen der vorliegenden Anleitung entstanden, übernimmt der Lieferant keine Verantwortung. Ein nicht dem Verwendungszweck entsprechender Einsatz des Produktes und somit die Nichtübereinstimmung mit dem Vertrag bewirken auch den Verlust des Rechtsanspruchs des Nutzers auf Garantie.

AUSRÜSTUNG

Die Schleifmaschine ist mit einem Verbindungsstück ausgerüstet, das den Anschluft an ein Druckluftsystem ermöglicht. Zu ihrer Ausrüstung gehören ebenso drei endlose Schleifbänder mit verschiedener Körnung.

TECHNISCHE DATEN

Parameter	Masseinheit	Wert	
Katalognummer		YT-09741	YT-09742
Gewicht	[kg]	0,78	1,10
Durchmesser des Luftanschlusses (PT)	[mm / "]	6,3 / 1/4	6,3 / 1/4
Leitungsdurchmesser der Luftzuführung (innen)	[mm / "]	10/ 3/8	10/ 3/8
Nenndrehzahl	[min^{-1}]	20 000	20 000
Abmessung des Schleifbandes	[mm]	10 x 330	20 x 520
Maximaler Betriebsdruck	[MPa]	0,63	0,63
Empfohlener Betriebsdruck	[MPa]	0,6	0,6
Erforderlicher Luftdurchfluss (bei 6,2 bar)	[l/min]	170	200
Schalldruck (ISO 15744)	[dB(A)]	93 ± 3	93 ± 3
Akustische Leistung (ISO 15744)	[dB(A)]	104 ± 3	104 ± 3
Schwingungen (ISO 28927-3)	[m/s^2]	4,8 ± 1,5	4,8 ± 1,5

ALLGEMEINE SICHERHEITSBESTIMMUNGEN

Allgemeine Sicherheitsbestimmungen
Vor Beginn der Installation, des Funktionsbetriebes, einer Reparatur, der Wartung und Änderung des Zubehörs oder beim Arbeiten in der Nähe eines pneumatischen Werkzeuges muss man auf Grund vieler Gefährdungen die Sicherheitshinweise durchlesen und verstehen. Die Nichtausführung der obigen Tätigkeiten kann zu ernsthaften körperlichen Verletzungen führen. Die Installation, Regelung und Montage pneumatischer Werkzeuge darf nur durch qualifiziertes und geschultes Personal ausgeführt werden. Ein pneumatisches Werkzeug darf man auch nicht modifizieren. Die Modifikationen können die Effektivität und das Sicherheitsniveau verringern sowie das Sicherheitsrisiko für den Bediener des Werkzeuges erhöhen. Die Sicherheitsanleitung darf nicht weggeworfen werden, sondern ist dem jeweiligen Bediener des Werkzeuges zu übergeben. Ebenso sind keine beschädigten Werkzeuge zu verwenden. Das Werkzeug muss regelmäßigen Inspektionen unterzogen werden, und zwar unter dem Aspekt der erforderlichen Datensicht entsprechend der Norm ISO 11148. Jedesmal, wenn das notwendig ist, muss sich der Arbeitgeber/Nutzer mit dem Hersteller zwecks Austausch des Typenschilds in Verbindung setzen.

Gefährdungen im Zusammenhang mit ausgeworfenen Teilen
Die Beschädigung des zu bearbeitenden Gegenstands, Zubehörs oder sogar des eingesetzten Werkzeuges kann das Auswerfen von Teilen mit hoher Geschwindigkeit hervorrufen. Deshalb muss man immer einen stossfesten Augenschutz tragen. Der Schutzgrad ist in Abhängigkeit von der auszuführenden Arbeit zu wählen. Man muss sich davon überzeugen, ob der zu bearbeitende Gegenstand sicher befestigt ist. Wird mit dem Werkzeug über Kopf gearbeitet, muss ein Schutzhelm getragen werden. Ebenso ist das Risiko für unbeteiligte Personen zu beachten.

Gefährdungen im Zusammenhang mit Verwicklungen
Eine Gefährdung im Zusammenhang mit Verwicklungen kann zum Erdrosseln, Skalpieren und/oder Verletzungen in dem Fall führen, wenn lose Kleidung, Schmuck, Haare oder Handschuhe nicht weit genug vom Werkzeug oder den Zubehörteilen entfernt gehalten werden.

Gefährdungen durch den Funktionsbetrieb
Durch die Nutzung des Werkzeuges werden die Hände des Bedieners folgenden Gefahren ausgesetzt: Quetschungen, Schläge, Abschneiden, Abscheren sowie heiße Berührungsflächen. Man muss deshalb die richtigen Schutzhandschuhe anziehen. Der Bediener sowie das Wartungspersonal müssen physisch in der Lage sein, mit der Anzahl, dem Gewicht und der Leistung des Werkzeuges fertig zu werden. Das Werkzeug ist richtig festzuhalten. Dabei muss man ständig bereit sein, sich gegen normale oder unerwartete Bewegungen zu stellen und immer über beide Hände verfügen zu können. Gleichgewicht halten und ein sicheres Aufstellen der Füße gewährleisten. Bei einer Unterbrechung der Stromversorgung ist der Druck auf die Start- und Stop-Einrichtung freizugeben. Es sind nur solche Schmiermittel zu verwenden, die vom Hersteller empfohlen werden. Ebenso sind Schutzbrillen zu tragen und auch die Verwendung angepasster Handschuhe und Schutzkleidung wird empfohlen. Vor jedem Gebrauch ist die Polierscheibe zu überprüfen. Es sind keine gerissenen oder gebrochenen bzw. solche Scheiben zu verwenden, die fallen gelassen wurden. Auch der direkte Kontakt mit der rotierenden Polierscheibe ist zu vermeiden, um dadurch dem Einklemmen oder Durchschneiden der Hände oder anderer Körperteile vorzubeugen. Weiterhin sind an die Hände angepasste Schutzhandschuhe anzulegen. Niemals das Werkzeug in Betrieb nehmen, wenn nicht das Poliermittel für das zu bearbeitende Material appliziert wurde. Während des Funktionsbetriebes besteht auf den Plastik- und nichtleitenden Elementen das Risiko einer elektrostatischen Entladung. Beim Polieren oder Schleifen können Staub und Dämpfe entstehen, die zu einer explosionsgefährdeten Atmosphäre führen. Deshalb muss auch immer ein Absaug- und Ableitungssystem für den Staub eingesetzt werden, das für das jeweils zu bearbeitende Material geeignet ist.

Gefährdungen im Zusammenhang mit wiederholbaren Bewegungen
Während der Verwendung eines pneumatischen Werkzeuges für den Funktionsbetrieb, der auf der Wiederholung von Bewegungen beruht, ist der Bediener einer gewissen Unbehaglichkeit der Hände, Schultern, des Halses oder anderer Körperteile ausgesetzt. Bei der Benutzung eines pneumatischen Werkzeuges muss der Bediener eine bequeme Haltung einnehmen, die einen richtigen Stand der Füße gewährleistet sowie komische oder das Gleichgewicht nicht sichernde Haltungen vermeidet. Der Bediener sollte während einer längeren Betriebszeit seine Haltung ändern; dies hilft Unbehagen und Ermüdungen zu vermeiden. Wenn der Bediener solche Symptome verspürt, wie: dauerhaftes oder sich wiederholendes Unbehagen, Schmerzen, pulsierender Schmerz, Kribbeln, Taubheit, ein Brennen oder eine gewisse Steifheit, dann sollte er sie nicht ignorieren, sondern seinem Arbeitgeber davon berichten und einen Arzt konsultieren.

Gefährdungen durch das Zubehör
Vor einer Änderung des eingesetzten Werkzeuges oder Zubehörs ist das Werkzeug von der Stromversorgungsquelle zu trennen. Während und nach dem Funktionsbetrieb ist der Direktkontakt mit dem eingesetzten Werkzeug zu vermeiden, denn es kann heiss oder scharf sein. Das Zubehör und die Betriebsstoffe sind nur in solchen Abmessungen und Typen zu verwenden, , die vom Hersteller empfohlen werden. Zubehör eines anderen Typs oder von einer anderen Abmessung darf nicht verwendet werden. Es sind keine Schleifscheiben zum Schleifen oder Trennen einzusetzen und zu prüfen, ob die maximale Betriebsgeschwindigkeit des eingesetzten Werkzeuges (Leistenschleifscheiben, Schleifstreifen, Scheiben mit Fasern, Polierscheiben) größer ist als die Nenngeschwindigkeit einer Schleif- oder Poliermaschine. Die sich selbst befestigenden Polierscheiben müssen auf der Polierscheibe konzentrisch befestigt werden.

Gefährdungen am Arbeitsort
Ausrutschen, Stolpern und Stürze, das sind die Hauptursachen für Verletzungen. Außerdem muss man sich vor rutschigen Flächen und aber auch vor der Stolpergefahr, hervorgerufen durch die Nutzung des Werkzeuges und aber auch die installierte Pneumatikanlage, in Acht nehmen. In unbekannter Umgebung sollte man vorsichtig vorgehen, denn es können verdeckte Gefahren bestehen, wie Elektrizität oder andere Nutzleitungen. Das Pneumatikwerkzeug ist nicht für den Einsatz in explosionsgefährdeten Zonen bestimmt und ist auch nicht gegen den Kontakt mit Elektroenergie isoliert. Ebenso muss man sich davon überzeugen, dass es keine elektrischen Leitungen, Gasrohre usw. gibt, die im Falle einer Beschädigung während der Anwendung des Werkzeuges eine Gefährdung hervorrufen können.

Gefährdungen im Zusammenhang mit Dämpfen und Staub
Die beim Gebrauch des Pneumatikwerkzeuges entstandenen Dämpfe und Staub können den Gesundheitszustand verschlechtern (zum Beispiel Krebs, angeborene Fehler, Astma und/oder Hautentzündungen hervorrufen). Im Ergebnis dessen ist es notwendig, dass eine Risikobewertung und die Überleitung von Kontrollmaßnahmen in Bezug auf diese Gefährdungen durchgeführt werden. Die Bewertung des Risikos muss den Einfluss des beim Gebrauch des Werkzeuges entstehenden Staubes und die Möglichkeit des Aufwirbelns von vorhandenem Staub enthalten. Die Bedienung und Wartung des Pneumatikwerkzeuges ist entsprechend den Empfehlungen der Bedienanleitung durchzuführen, wodurch eine Minimierung der Emission von Dämpfen und Staub ermöglicht wird. Der Austritt des Luftstroms ist so zu lenken, damit das Aufwirbeln des Staubes in einer verstaubten Umwelt minimiert wird. Dort wo Staub und Dämpfe entstehen, muss ihre Kontrolle in der Emissionsquelle vorrangig sein. Alle integrierten Funktionen und die Ausrüstung zum Sammeln, der Extraktion oder der Verringerung des Staubes oder des Rauches müssen zweckentsprechend genutzt und gemäß den Empfehlungen des Herstellers erhalten werden. Die einzusetzenden Werkzeuge sind entsprechend den Empfehlungen der Anleitung auszuwählen, zu warten und auszutauschen, um einer Zunahme der Dämpfe und des Staubes vorzubeugen. Entsprechend den Anleitungen des Arbeitgebers sowie den Hygiene- und Sicherheitsvorschriften sind die Atemwege zu schützen.

Gefährdung durch Lärm
Wenn man ohne Schutz einem hohen Lärmpegel ausgesetzt ist, so kann dies zu einem dauerhaften und irreversiblen Gehörverlust sowie anderen Problemen führen, wie z.B. ständigen Geräuschen in den Ohren (Klingeln, Summen, Pfeifen oder Brummen in den Ohren). Im Ergebnis dessen ist es notwendig, dass eine Risikobewertung und die Überleitung von Kontrollmaßnahmen in Bezug auf diese Gefährdungen durchgeführt werden. Die entsprechenden Kontrollen zur Risikoverringerung können solche Maßnahmen umfassen, wie den Einsatz von Dämpfungsmaterialien, um dem „Klingeln" des zu bearbeitenden Gegenstands vorzubeugen. Entsprechend den Anleitungen des Arbeitgebers und den Anforderungen an die Hygiene und Sicherheit ist Gehörschutz zu tragen. Die Bedienung und Wartung des Pneumatikwerkzeuges ist gemäß den Empfehlungen der Bedienanleitung durchzuführen, wodurch ein unnötiges Ansteigen des Lärmpegels vermieden wird. Wenn das Pneumatikwerkzeug einen Dämpfer besitzt, muss man sich immer davon überzeugen, ob er während der Nutzung des Werkzeuges richtig montiert ist. Die Auswahl, die Wartung und der Austausch des verschlissenen, eingesetzten Werkzeuges erfolgt nach den Empfehlungen der Bedienanleitung. Dadurch wird ein unnötiger Anstieg des Lärmpegels vermieden.

Gefährdung durch Schwingungen
Die Einwirkung von Schwingungen kann dauerhafte Schäden der Nerven und Durchblutung der Hände sowie der Schultern hervorrufen. Die Hände sind deshalb weit weg von den Buchsen der Schraubendreher zu halten. Während der Arbeit bei niedrigen Temperaturen muss man sich warm anziehen sowie die Hände warm und trocken halten. Wenn die Hände und Finger gefühllos sind und zu kribbeln oder zu schmerzen beginnen bzw. die Haut blass wird, dann muss man sofort mit der Anwendung des Pneumatikwerkzeuges aufhören und anschließend den Arbeitgeber informieren sowie einen Arzt konsultieren. Durch die Bedienung und Wartung des Pneumatikwerkzeuges entsprechend den Empfehlungen der Bedienanleitung wird ein unnötiges Ansteigen des Schwingungspegels vermieden. Das Werkzeug ist mit einem leichten, aber sicheren Griff und unter der Berücksichtigung der erforderlichen Reaktionskräfte festzuhalten, denn die Gefährdung durch die Schwingungen gewöhnlich ist größer, wenn die Kraft des Griffes höher ist.

Zusätzliche Sicherheitshinweise bzgl. pneumatischer Werkzeuge
Die Druckluft kann ernsthafte Verletzungen hervorrufen und deshalb muss man:
- wenn das Werkzeug nicht genutzt wird, vor dem Austauschen von Zubehör oder beim Ausführen von Reparaturen immer die Luftzufuhr sperren, den Schlauch mit dem Luftdruck entleeren und das Werkzeug von der Luftzufuhr trennen;
- den Luftstrom niemals auf sich oder irgendjemand anders richten.

Ein Schlag mit dem Schlauch kann zu ernsthaften Verletzungen führen. Deshalb sind regelmäßige Kontrollen in Bezug auf lose Schläuche und Verbinder durchzuführen. Die kalte Luft muss von den Händen fern gehalten werden.
Jedesmal wenn Universalsteckverbinder zum Zudrehen (sog. Klauenkupplungen) verwendet werden, muss man Sicherungsbolzen und Verbinder einsetzen, die gegen eine mögliche Beschädigung der Verbindungen zwischen den Schläuchen sowie zwischen dem Schlauch und dem Werkzeug schützen. Der für das Werkzeug vorgegebene maximale Luftdruck darf nicht überschritten werden. Beim Herumtragen des Werkzeuges darf es nie am Schlauch gehalten werden.

NUTZUNGSBEDINGUNGEN

Man muss sich davon überzeugen, ob die Druckluftquelle den erforderlichen Betriebsdruck und Luftdurchfluss erzeugen bzw. absichern kann. Bei einer zu hohen Luftdruckversorgung muss man ein Reduzierstück, zusammen mit einem Sicherheitsventil, verwenden. Das Werkzeug ist über ein Filtersystem und Schmierbuchse mit Druckluft zu versorgen. Dies gewährleistet gleichzeitig die Reinheit und das Befeuchten der Luft mit Öl. Der Zustand des Filters und der Schmierbuchse muss vor jedem Gebrauch überprüft werden. Dabei ist eventuelle der Filter zu reinigen oder das fehlende Öl in der Schmierbuchse aufzufüllen. Somit gewährleistet man die richtige Nutzung des Werkzeuges und verlängert seine Haltbarkeit.
Man darf keine Schleifbänder mit anderen Abmessungen, als in der technischen Spezifikation ausgewiesen, verwenden.
Ebenso muss vor jedem Gebrauch eine Sichtprüfung des endlosen Schleifbandes vorgenommen werden. Das Entdecken von irgendwelchen Beschädigungen oder Verschleißanzeichen bedeutet, dass man ein neues, unbeschädigtes Schleifband verwenden muss.
Man muss sich auch davon überzeugen, ob die Pfeilrichtung auf dem Band mit der Pfeilrichtung auf der Schleifmaschine übereinstimmt.
Das Band ist parallel zu den Schleifrollen anzuordnen, und zwar so, dass es sich während des Funktionsbetriebes nicht selbsständig von ihnen herunterschiebt.
Während der Arbeit sind Schutzbrillen und Staubschutzmasken zu tragen; die Verwendung von Handschuhen und Schutzkleidung wird auch empfohlen.
Während der Bearbeitung einiger Materialien können giftige Dämpfe und brennbarer Staub entstehen. Man muss deshalb in gut belüfteten Räumen arbeiten und persönliche Schutzmittel verwenden.

BENUTZUNG DES WERKZEUGES

Vor jedem Gebrauch des Werkzeuges muss man sich davon überzeugen, dass kein Element des Druckluftsystems beschädigt ist. Wenn Beschädigungen beobachtet werden, dann müssen die beschädigten Systemelemente unverzüglich gegen neue ausgetauscht werden.

Vor jedem Einsatz des Druckluftsystems muss man die kondensierte Feuchtigkeit innerhalb des Werkzeuges, des Kompressors und der Leitungen austrocknen.

Anschließen des Werkzeuges an das Druckluftsystem
Die Abbildung zeigt die empfohlene Methode für den Anschluss des Werkzeuges an das Druckluftsystem. Die gezeigte Methode gewährleistet die effektivste Methode der Anwendung und verlängert auch die Haltbarkeit des Werkzeuges.

Einige Tropfen Öl mit einer Viskosität von SAE 10 sind in den Lufteintritt zu geben.
An das Gewinde des Lufteintritts muss man fest und sicher ein entsprechendes Endstück anschrauben, das den Anschluss des Schlauches für die Luftzuführung ermöglicht. (II)
Die Schleifmaschine ist in solch eine Position zu bringen, die den sichersten und ergonomischen Funktionsbetrieb entsprechend der unten beschriebenen Verfahrensweise absichert.
Auch das Band ist entsprechend der nachfolgend beschriebenen Verfahrensweise auf die Rollen zu legen.
Beim Anschließen des Werkzeuges an das Druckluftsystem ist ein Schlauch mit einem Innendurchmesser von 10 mm / 3/8” zu verwenden. Man muss sich auch davon überzeugen, dass die Festigkeit des Schlauches mindestens 1,38MPa beträgt. (III)
Durch die Inbetriebnahme des Werkzeuges für einige Seklunden, kann man sich vergewissern, ob keine verdächtigen Geräusche oder Vibrationen an ihm festzustellen sind.

Aufstellen der Schleifmaschine in die Betriebsposition (IV)
Schraube der Blockade für die Umdrehungen lösen und anschließend den Antriebsteil der Schleifmaschine so drehen, dass ein sicherer und effektiver Funktionsbetrieb gewährleistet ist. Dabei ist die Blockadeschraube fest und sicher anzudrehen, damit sie sich während des Funktionsbetriebes nicht abdreht. Selbst während des Funktionsbetriebes ist in bestimmten Zeitabständen das richtige Festdrehen der Schraube zu überprüfen.
Achtung! Man muss sich davon zu überzeugen, dass die eingestellte Position keinen Kontakt der rotierenden Teile mit dem Körper oder der Kleidung des Bedieners hervorruft.

Montage des Schleifbandes
Ebenso muss man sich vergewissern, ob der Pfeil der Arbeitsrichtung auf dem Band auf die gleiche Seite gerichtet ist wie der Pfeil der Arbeitsrichtung auf der Schleifmaschine.
Andrücken der Spannrolle bis zum Moment des Ansprechens der Blockade. (V)
Band anlegen, beginnend mit der Antriebsrolle und anschließend die Spannrolle. (VI)
Durch die Freigabe der Blockade der Spannrolle wird die Spannung des Bandes ermöglicht. (VII)
Durch Drehen des Bandes um einige Umdrehungen überzeugt man sich, ob es sich frei bewegen kann und keine Tendenzen zum selbstständigen Herunterrutschen von den Rollen während des Funktionsbetriebes aufweist. Im Bedarfsfall sind diese Tätigkeiten zu wiederholen, bis das Band richtig befestigt ist.

Funktionsbetrieb der Schleifmaschine
Schleifmaschine in Betrieb nehmen und warten, bis das Band die volle Drehgeschwindigkeit erreicht. Das zu bearbeitende Material ist dann nur an das rotierende Band zu legen.
Dabei ist auf das Werkzeug nur solch ein Druck auszuüben, der für die Bearbeitung des Materials notwendig ist. Nicht zu stark auf die Spannrolle drücken und sie gleichzeitig senkrecht zur Drehrichtung verschieben. Dadurch kann ein Abrutschen des Bandes von den Rollen der Schleifmaschine hervorgerufen werden, und zwar mit dem Risiko ernsthafter Verletzungen.

WARTUNG

Es dürfen kein Benzin, Lösungsmittel oder andere brennbare Flüssigkeiten zum Reinigen des Werkzeuges verwendet werden. Die Dämpfe können sich entzünden und eine Explosion des Werkzeuges sowie ernsthafte Verletzungen hervorrufen.
Die zum Reinigen des Werkzeuggriffes und des Gehäuses verwendeten Lösungsmittel können ein Aufweichen der Dichtungen hervorrufen. Deshalb ist das Werkzeug vor Inbetriebnahme genau auszutrocknen.
Wenn irgendwelche Unregelmäßigkeiten bei der Funktion des Werkzeuges festgestellt werden, muss man das Werkzeug sofort vom Druckluftsystem trennen.
Alle Elemente des Druckluftsystems müssen vor Verunreinigungen geschützt werden. Verunreinigungen, die in das Druckluftsystem gelangen, können das Werkzeug und andere Elemente des Druckluftsystems zerstören.

Wartung des Werkzeuges vor jedem Gebrauch
Werkzeug vom Druckluftsystem trennen.
Vor jedem Gebrauch ist durch den Lufteintritt eine geringe Menge der Konservierungsflüssigkeit (z.B. WD-40) zu geben.
Werkzeug an das Druckluftsystem anschließen und für 30 Sekunden in Betrieb nehmen. Dadurch wird das Konservierungsmittel innerhalb des Werkzeuges verteilt und es wird gereinigt.
Jetzt trennt man das Werkzeug erneut vom Druckluftsystem.
Durch die Eintrittsöffnung der Luft und für diesen Zweck bestimmte Öffnungen wird eine geringe Menge des Öles SAE 10 gege-

ben. Es wird empfohlen, das Öl SAE 10 zu verwenden, das für die Konservierung von Druckluftwerkzeugen bestimmt ist. Dann schließt man das Werkzeug an und es wird für kurze Zeit in Betrieb genommen.
Hinweis! WD-40 eignet sich nicht als Schmieröl.
Den Überschuss vom Öl, der durch die Austrittsöffnungen gelangte, gut abwischen. Ölrückstände können die Dichtungen des Werkzeuges beschädigen.

Sonstige Wartungsarbeiten
Vor jedem Gebrauch des Werkzeuges muss man überprüfen, ob auf dem Werkzeug keine Spuren von irgendwelchen Beschädigungen zu sehen sind. Mitnehmer, Werkzeuggriffe und Spindeln müssen in einem sauberen Zustand gehalten werden.
Nach jeweils 6 Monaten bzw. nach 100 Betriebsstunden muss das Werkzeug an eine Reparaturwerkstatt mit dafür qualifiziertem Personal zur Durchsicht übergeben werden. Wenn das Werkzeug ohne die Anwendung des empfohlenen Systems für die Druckluftzuführung genutzt wurde, muss man die Häufigkeit der Werkzeugdurchsichten erhöhen.

Fehlerbeseitigung
Nach dem Entdecken irgendeines Fehlers muss die Nutzung des Werkzeuges sofort unterbrochen werden. Der Funktionsbetrieb mit nicht funktionsfähigem Werkzeug kann zu Verletzungen führen. Sämtliche Reparaturen und der Austausch von Elementen des Werkzeuges müssen in einem dazu berechtigten Reparaturbetrieb mit entsprechend qualifiziertem Personal durchgeführt werden.

Fehler	**Mögliche Lösung**
Das Werkzeug hat zu langsame Umdrehungen bzw. kann nicht in Betrieb genommen werden.	Eine geringe Menge von WD-40 durch die Eintrittsöffnung der Luft geben. Das Werkzeug für einige Sekunden in Betrieb nehmen. Die Schaufeln könnten am Rotor angeklebt sein. Das Werkzeug für ungefähr 30 Sekunden in Betrieb nehmen und das Werkzeug mit einer geringen Ölmenge schmieren. Hinweis! Der Überschuss an Öl kann zu einem Leistungsabfall des Werkzeuges führen. In solch einem Fall muss man den Antrieb reinigen.
Das Werkzeug startet und wird danach langsamer	Kompressor sichert nicht die richtige Luftzufuhr. Das Werkzeug startet mit der im Behälter des Kompressors gesammelten Luft. In dem Maße, wie der Behälter sich leert, kommt der Kompressor mit dem Nachfüllen der fehlenden Luft nicht hinterher. Das Gerät muss an einen leistungsstärkeren Kompressor angeschlossen werden.
Unzureichende Leistung	Man muss sich davon überzeugen, dass die vorhandenen Schläuche einen Innendurchmesser haben, der mindestens dem Schlauchdurchmesser aus der technischen Spezifikation entspricht. Die Druckeinstellung prüfen, ob sie auf den Maximalwert eingestellt ist. Man muss sich auch davon überzeugen, ob das Werkzeug entsprechend gereinigt und abgeschmiert ist. Bei fehlenden Ergebnissen ist das Werkzeug zur Reparatur zu geben.

Ersatzteile
Um eine Information über Ersatzteile für Druckluftwerkzeuge zu erhalten, muss man sich mit dem Hersteller oder seinem Handelsvertreter in Verbindung setzen.

Nach beendeter Arbeit muss man das Gehäuse, die Lüftungsschlitze, die Schalter, zusätzlicher Haltegriff und die Abdeckungen reinigen, und zwar z.B. mit einem Luftstrom (mit einem Druck von nicht größer als 0,3 MPa), mit einem Pinsel oder trockenem Lappen ohne Verwendung chemischer Mittel und Reinigungsflüssigkeiten. Die Werkzeuge und Haltegriffe sind mit einem sauberen trockenem Lappen zu reinigen.

Verschlissene Werkzeuge sind Sekundärrohstoffe – man darf sie nicht in die Behälter für den Hausmüll werfen, da sie gesundheitsgefährdende Stoffe für Mensch und Umwelt enthalten! Wir bitten um aktive Mithilfe bei der sparsamen Bewirtschaftung natürlicher Ressourcen und dem Umweltschutz durch die Übergabe des verschlissenen Gerätes an die Sammelstelle für verbrauchte Geräte. Um die Menge der zu beseitigenden Abfallstoffe zu begrenzen, ist ihr erneuter Gebrauch, Recycling oder eine Wiederverwertung in anderer Form notwendig.

ХАРАКТЕРИСТИКА ИНСТРУМЕНТА

Пневматическая ленточная шлифовальная машина является инструментом, работающим на сжатом воздухе при соответствующем давлении. С помощью бесконечных шлифовальных лент можно шлифовать и полировать различные поверхности. Инструменты предназначены для использования внутри помещений, и не следует подвергать их воздействию влаги и атмосферных осадков. Правильная, надежная и безопасная работа устройства зависит от соответствующей его эксплуатации, а для этого

Перед началом эксплуатации устройства необходимо полностью прочитать инструкцию и сохранить ее.

За все ущербы и травмы, возникшие в результате использования инструмента не по назначению, с нарушением правил безопасности и указаний настоящей инструкции, поставщик ответственности не несет. Использование инструмента не по назначению или с нарушением договора является причиной аннулирования гарантии.

ОСНАСТКА

Шлифмашина оснащена соединительным наконечником для подключения ее к пневматической системе. В комплект шлифмашины входит три бесконечные шлифовальные ленты различной зернистости.

ТЕХНИЧЕСКИЕ ХАРАКТЕРИСТИКИ

Параметр	Единица измерения	Значение	
Каталожный номер		YT-09741	YT-09742
Вес	[кг]	0,78	1,10
Диаметр воздушного патрубка (PT)	[мм / "]	6,3 / 1/4	6,3 / 1/4
Диаметр шланга подачи воздуха (внутренний)	[мм / "]	10 / 3/8	10 / 3/8
Номинальные обороты	[мин$^{-1}$]	20 000	20 000
Размер шлифовальной ленты	[мм]	10 x 330	20 x 520
Максимальное рабочее давление	[МПа]	0,63	0,63
Рекомендуемое рабочее давление	[МПа]	0,6	0,6
Требуемый расход воздуха (при давлении 6,2 бара)	[л/мин]	170	200
Акустическое давление (ISO 15744)	[дБ (A)]	93 ± 3	93 ± 3
Акустическая мощность (ISO 15744)	[дБ (A)]	104 ± 3	104 ± 3
Вибрации (ISO 28927-3)	[м/с^2]	4,8 ± 1,5	4,8 ± 1,5

ОБЩИЕ ТРЕБОВАНИЯ К БЕЗОПАСНОСТИ

Общие требования к безопасности
Перед началом монтажа, работы, ремонта, технического обслуживания и замены принадлежностей или в случае выполнения работ возле пневматических инструментов, учитывая множество опасностей, необходимо прочитать и понять инструкцию по технике безопасности. Несоблюдение данного требования может привести к серьезным травмам. Установка, настройка и монтаж пневматических инструментов могут выполняться только квалифицированным и обученным персоналом. Запрещено модифицировать пневматический инструмент. Модификации могут снизить эффективность и безопасность инструмента, а также увеличить риски, которым подвергается оператор инструмента. Не выбрасывать инструкцию по технике безопасности - ее следует передать оператору инструмента. Запрещено использовать поврежденный пневматический инструмент. Необходимо периодически проверять читабельность данных на инструменте, как этого требует стандарт ISO 11148. Работодатель / пользователь должен обратиться к производителю для замены заводского щитка в случае необходимости.

Опасности, связанные с выбрасываемыми элементами
Повреждение обрабатываемого предмета, принадлежностей или даже сменного рабочего инструмента может стать причиной выброса элемента на высокой скорости. Всегда необходимо использовать ударопрочную защиту для глаз. Степень защиты следует подбирать в зависимости от выполняемой работы. Убедиться, что обрабатываемый предмет надежно закреплен. Если требуется работать с поднятым над головой инструментом, тогда обязательно следует использовать защитную каску. Следует также учитывать риски, которым могут подвергаться посторонние лица.

Опасности, связанные с запутыванием
Запутывание может стать причиной удушья, оскальпирования и/или травмы, если свободная одежда, украшения, волосы и перчатки не удерживать вдали от инструментов или принадлежностей.

Опасности, связанные с работой
Во время использования инструмента руки оператора могут подвергаться следующим опасностям: дробление, удары, отрезание, стирание, ожоги. Необходимо использовать соответствующие перчатки для защиты рук. Оператор и обслуживающий персонал должны быть физически в состоянии справиться с размером, весом и мощностью инструмента. Следует правильно держать инструмент. Быть готовым отреагировать на нормальные или неожиданные движения, а также всегда быть готовым использовать обе руки. Сохранять равновесие и правильную позицию ног, обеспечивающую безопасность. Необходимо ослабить нажим на устройство запуска и остановки в случае отключения электрической энергии. Следует использовать только рекомендованные производителем смазочные материалы. Надевать защитные очки, также рекомендуется использовать прилегающие перчатки и соответствующую защитную одежду. Проверять полировальный диск перед каждым использованием. Запрещено использовать треснувшие, сломанные или упавшие диски. Избегать непосредственного контакта с движущимся полировальным диском - это предотвратит затягивание или порезы рук или других частей тела. Использовать прилегающие перчатки для защиты рук. Категорически запрещено включать инструмент, если на обрабатываемый материал не нанесено абразивное средство. Во время обработки пластиковых элементов или элементов, не проводящих ток, существует риск электростатического разряда. В результате полировки или шлифовки могут образоваться пыль и пары, которые могут создать взрывоопасную атмосферу. Всегда необходимо использовать систему поглощения или отвода пыли, соответствующую обрабатываемому материалу.

Опасности, связанные с повторяющимися движениями
Во время использования пневматических инструментов для работы, связанной с повторяющимися движениями, оператор может чувствовать дискомфорт в руках, плечах, предплечьях, шее или других частях тела. В случае использования пневматических инструментов, оператор должен занять удобное положение, обеспечивающее правильное расположение стоп, и избегать странных или не обеспечивающих равновесия положений. Оператор должен менять положение во время длительной работы, это поможет избежать дискомфорта и усталости. Когда оператор испытывает такие симптомы как: постоянный или повторяющийся дискомфорт, боль, пульсирующую боль, покалывание, онемение, жжение или окоченелость, он не должен их игнорировать, а обязан сообщить о них своему работодателю и обратиться к врачу.

Опасности, связанные с принадлежностями
Отсоединить устройство от источника питания перед заменой сменных рабочих инструментов или принадлежностей. Избегать непосредственного контакта со сменным рабочим инструментом во время и после работы, поскольку он может быть горячим или острым. Использовать принадлежности и расходные материалы только рекомендованных производителем размеров и типов. Запрещено использовать принадлежности других типов или размеров. Не использовать абразивные круги для шлифовки или резки. Убедиться, что максимальная скорость работы сменных рабочих инструментов (листовых шлифовальных кругов, абразивных ремней, суконных дисков, полировальных дисков) превышает номинальную скорость шлифовальной или полировальной машины. Самоклеящиеся полировальные круги должны крепиться концентрически на полировальном диске.

Опасности, связанные с местом работы
Скольжения, спотыкания и падения являются главными причинами травм. Остерегаться скользких поверхностей, образованных в результате использования инструмента, а также спотыканий о шланги пневматической установки. Соблюдать осторожность в незнакомой обстановке. Могут иметь место скрытые опасности, такие как электричество или другие коммуникации. Пневматический инструмент не предназначен для использования во взрывоопасных зонах и не имеет электроизоляции. Убедиться, что отсутствуют какие-либо электрические провода, газовые трубы и т.п., которые могут создать опасность в случае повреждения во время использования инструмента.

Опасности, связанные с парами и пылью
Пыль и пары, образованные в результате использования пневматического инструмента, могут стать причиной ухудшения здоровья (например, рак, врожденные пороки, астма и/или дерматит). Поэтому необходимо оценить риски и внедрить соответствующие средства контроля над данными факторами. Оценка рисков должна включать оценку влияния пыли, образованной в результате использования инструмента, и возможность поднятия в воздух существующей пыли. Эксплуатация и техническое обслуживание пневматического инструмента должны осуществляться в соответствии с инструкциями по эксплуатации, что позволит минимизировать образование паров и пыли. Поток выходящего воздуха необходимо направлять таким образом, чтобы свести к минимуму поднятие пыли в запыленной среде. В местах возникновения пыли или паров, их контроль в источнике выброса должен стать приоритетом. Все интегрированные функции и оборудование для сбора, извлечения пыли (дыма) либо уменьшения ее количества должны использоваться правильно и обслуживаться в соответствии с инструкциями производителя. Выбирать, обслуживать и заменять изношенные сменные рабочие инструменты согласно инструкции по эксплуатации, чтобы избежать увеличения образования пыли и пара. Использовать средства защиты органов дыхания в соответствии с указаниями работодателя и согласно требованиям по гигиене и безопасности.

Опасности, вызванные шумом
Воздействие шума высокого уровня без надлежащей защиты может стать причиной постоянной и необратимой поте-

ри слуха, а также других проблем, таких как, шум в ушах (звон, жужжание, свист или гудение). Необходимо оценить риски и внедрить соответствующие средства контроля над данными факторами. Соответствующий контроль с целью снижения риска может включать использование демпфирующих материалов, предотвращающих “звон” обрабатываемого предмета. Использовать средства защиты слуха следует в соответствии с инструкциями работодателя и в соответствии с требованиями по гигиене и безопасности. Эксплуатация и техническое обслуживание пневматического инструмента должны осуществляться в соответствии с инструкциями по эксплуатации - это позволит избежать ненужного увеличения уровня шума. Если пневматический инструмент оснащен глушителем, всегда необходимо убедиться, что во время использования инструмента он установлен правильно. Выбирать, обслуживать и заменять изношенные сменные рабочие инструменты следует согласно инструкции по эксплуатации. Это позволит избежать ненужного увеличения шума.

Опасности, вызванные вибрациями
Вибрация может привести к необратимому повреждению нервов и кровоснабжения кистей и рук. Руки следует держать на соответствующем расстоянии от патрона дрели. Необходимо тепло одеваться во время работы в холодную погоду, и руки должны быть теплыми и сухими. В случае онемения, покалывания, боли или при побелении кожи на пальцах и руках, необходимо прекратить работать с пневматическим инструментом, сообщить работодателю и обратиться к врачу. Соблюдение указаний инструкции по эксплуатации во время использования и технического обслуживания пневматического инструмента позволит избежать ненужного увеличения уровня вибрации. Инструмент необходимо держать легко, но надежно, учитывая возможные силы реакции, поскольку опасность, вызванная вибрацией, как правило, возрастает при большем усилии зажима.

Дополнительные инструкции по безопасности для пневматических инструментов
Сжатый воздух может привести к серьезным травмам:
- всегда отключать подачу воздуха, стравить давление воздуха из шланга и отсоединить инструмент от подачи воздуха, если: инструмент не используется, перед заменой принадлежностей или во время выполнения ремонтных работ;
- никогда не направлять струю воздуха на себя или других людей.
Удар шлангом может привести к серьезным травмам. Всегда необходимо проверять шланги и соединения на предмет наличия повреждений, а также не ослаблены ли они. Не следует направлять на руки струю холодного воздуха.
Каждый раз, когда используются универсальные винтовые соединения (штифтовые соединения), необходимо применять стержни и соединители, предохраняющие от возможных повреждений соединений между шлангами, а также между шлангом и инструментом. Не превышать указанного для инструмента максимального давления воздуха.
Категорично запрещено переносить инструмент, держа его за шланг.

УСЛОВИЯ ЭКСПЛУАТАЦИИ

Необходимо убедиться, что источник сжатого воздуха может создать надлежащее рабочее давление и обеспечить требуемый расход воздуха. В случае слишком большого давления поступающего воздуха следует использовать редуктор с предохранительным клапаном. Воздух в пневматический инструмент должен поступать через фильтр и лубрикатор. Это будет гарантировать как чистоту, так и увлажнение воздуха маслом. Состояние фильтра и лубрикатора необходимо проверять перед каждым использованием и, при необходимости, очистить фильтр или добавить в лубрикатор масла. Это обеспечит правильную эксплуатацию инструмента и продлит срок его службы.
Запрещено использовать шлифовальные ленты других размеров, чем указанные в технической характеристике.
Перед каждым использованием требуется осмотреть бесконечную ленту. В случае обнаружения каких-либо повреждений или признаков износа, ленту следует заменить на новую без повреждений.
Убедиться, что направление стрелки на ленте соответствует направлению стрелки на шлифмашине.
Лента должна быть установлена параллельно к валикам шлифмашины, чтобы она самопроизвольно не соскользнула с них во время работы.
При работе необходимо использовать защитные очки и респиратор, также рекомендуется носить перчатки и защитную одежду.
Во время обработки некоторых материалов могут образовываться токсичные или горючие газы и пыль. Необходимо работать в хорошо проветриваемом помещении и использовать средства индивидуальной защиты.

ЭКСПЛУАТАЦИЯ ИНСТРУМЕНТА

Перед каждым использованием инструмента обязательно следует убедиться, что ни один элемент пневматической системы не поврежден. В случае наличия каких-либо повреждений, поврежденный элемент необходимо немедленно заменить на новый.
Перед каждым использованием пневматической системы следует устранить конденсат из инструмента, компрессора и шлангов.

Подключение инструмента к пневматической системе
На рисунке показан рекомендуемый способ подключения инструмента к пневматической системе. Показанный способ

обеспечит наиболее эффективное использование инструмента, а также продлит срок его службы.

Капнуть несколько капель масла с вязкостью SAE 10 в отверстие для подачи воздуха.
К резьбе штуцера подачи воздуха сильно и надежно привинтить соответствующий наконечник для подключения шланга подачи сжатого воздуха. (II)
Установить шлифмашину в положение, обеспечивающее наиболее безопасную и эргономичную работу в соответствии с процедурой, описанной ниже.
Установить шлифовальную ленту на роликах в соответствии с процедурой, описанной ниже.
Подключить инструмент к пневматической системе с помощью шланга с внутренним диаметром 10 мм / 3/8". Убедиться, что шланг рассчитан на давление не менее 1,38 МПа. (III)
Включить инструмент на несколько секунд и проверить, что он не издает подозрительных шумов и вибраций.

Установка шлифмашины в рабочее положение (IV)
Ослабить болт блокировки поворота головки, а затем повернуть приводную часть шлифмашины в положение, обеспечивающее безопасную и эффективную работу. Сильно и надежно затянуть болт поворота головки так, чтобы она не поворачивалась во время работы. В процессе работы периодически проверять правильность затяжки этого болта.
Внимание! Следует убедиться в том, что выбранное положение не вызовет контакта вращающихся элементов с телом или одеждой оператора.

Установка шлифовальной ленты
Убедиться, что стрелка направления движения на ленте соответствует стрелке направления движения на шлифмашине.
Затянуть натяжной ролик до момента срабатывания блокировки. (V)
Установить шлифовальную ленту сначала на приводной ролик, а затем на натяжной. (VI)
Разблокировать натяжной ролик - это позволит натянуть ленту. (VII)
Сделать несколько оборотов шлифовальной лентой и убедиться, что она вращается свободно и нет тенденции к самопроизвольному ее соскальзыванию с роликов во время работы. При необходимости повторить процедуру, пока лента не будет закреплена правильно.

Работа шлифмашины
Запустить шлифмашину и достичь максимальной скорости вращения ленты. К обрабатываемому материалу можно прикладывать только вращающуюся ленту.
Воздействовать на инструмент следует с силой, необходимой для обработки материала. Не следует во время работы слишком сильно нажимать на натяжной ролик и одновременно делать движение перпендикулярное к направлению вращения. Это может привести к соскальзыванию ленты с роликов шлифмашины, что связано с риском серьезных травм.

ТЕХНИЧЕСКОЕ ОБСЛУЖИВАНИЕ

Запрещается использовать бензин, растворитель и другие горючие жидкости для чистки инструмента. Пары могут воспламениться и взорвать инструмент, вызывая серьезные травмы.
Растворители, используемые для очистки ручки и корпуса инструмента, могут размягчить прокладки. Тщательно высушить инструмент перед началом работы.
В случае выявления каких-либо нарушений в работе инструмента, его необходимо немедленно отсоединить от пневматической системы.
Все элементы пневматической системы должны быть защищены от загрязнения. Загрязнения, которые попадают в пневматическую систему, могут привести к повреждению инструмента и других элементов пневматической системы.

Регламентные работы перед каждым использованием инструмента
Отсоединить инструмент от пневматической системы.
Перед каждым использованием необходимо ввести небольшое количество жидкого консерванта (напр., WD-40) через отверстие для подачи воздуха.
Подключить инструмент к пневматической системе и запустить примерно на 30 секунд. Это позволит распространить жидкий консервант внутри инструмента и очистить его.
Повторно отсоединить инструмент от пневматической системы.
Ввести небольшое количество масла SAE 10 внутрь инструмента через отверстие для подачи воздуха и другие отверстия, предназначенные для этой цели. Рекомендуется использовать масло SAE 10, предназначенное для технического обслуживания пневматических инструментов. Подключить инструмент и запустить его на короткое время.
Внимание! WD-40 не может заменить соответствующего масла.
Вытереть излишки масла, которое вышло через выпускные отверстия. Оставшееся на поверхности масло может повредить прокладки инструмента.

Другие регламентные операции
Перед каждым использованием инструмента необходимо проверить инструмент на предмет каких-либо видимых повреждений. Поводки, держатели инструмента и шпиндели должны содержаться в чистоте.
Через каждые 6 месяцев или через 100 часов работы инструмент необходимо передать для осмотра в соответствующий сервисный центр. Если инструмент подключался к системе подачи воздуха, которая не имела рекомендуемых параметров, необходимо увеличить частоту осмотров инструмента.

Устранение неисправностей
Необходимо прекратить использование инструмента сразу же после обнаружения какой-либо неисправности. Работа с неисправным инструментом может привести к травмам. Все ремонты или замены элементов инструмента должны проводиться квалифицированным персоналом в авторизованном сервисном центре.

Неисправность	Возможное решение
Слишком низкие обороты инструмента, или он не запускается.	Ввести небольшое количество WD-40 через отверстие для подачи воздуха. Запустить инструмент на несколько секунд. Возможно рабочие лопатки приклеились к ротору. Запустить инструмент приблизительно на 30 секунд. Небольшое количество масла смажет инструмент. Внимание! Избыток масла может привести к потере мощности инструмента. В этом случае необходимо очистить привод.
Инструмент запускается а затем замедляет свою работу	Компрессор не обеспечивает надлежащей подачи воздуха. Инструмент запускается воздухом из ресивера компрессора. По мере опустошения ресивера, компрессор не успевает накачивать воздух. Подключить к устройству более мощный компрессор.
Недостаточная мощность	Убедиться, что внутренний диаметр имеющихся шлангов не меньше указанного в таблице с техническими характеристиками. Проверить настройки давления: установлено ли максимальное значение. Убедиться, что инструмент вычищен и смазан. При отсутствии результатов сдать инструмент в ремонт.

Запасные части
Для получения дополнительной информации о запасных частях для пневматических инструментов необходимо обратиться к производителю или его представителю.

После завершения работы корпус, вентиляционные зазоры, переключатели, дополнительную рукоятку и защитные кожухи необходимо очистить, напр., струей сжатого воздуха (при давлении не более 0,3 МПа), щеткой или сухой тканью без применения химикатов и чистящих жидкостей. Инструменты и ручки необходимо очистить сухой чистой тканью.

Изношенные инструменты являются вторсырьем - их запрещено выбрасывать вместе с бытовыми отходами, поскольку они содержат вещества, опасные для здоровья человека и окружающей среды! Пожалуйста, принимайте активное участие в экономии природных ресурсов и охране окружающей среды, сдавая изношенные инструменты в пункт приема использованного оборудования. Для снижения количества отходов необходимо повторное использование, переработка или восстановление в другой форме.

ХАРАКТЕРИСТИКА ІНСТРУМЕНТА

Пневматична стрічкова шліфувальна машина є інструментом, що працює на стисненому повітрі при відповідному тиску. За допомогою нескінченних шліфувальних стрічок можна шліфувати і полірувати різні поверхні. Інструменти призначені для використання усередині приміщень, і їх не слід піддавати впливу вологи та атмосферних опадів. Правильна, надійна і безпечна робота інструмента залежить від відповідної експлуатації, а для цього:

Перед початком експлуатації даного інструмента необхідно повністю прочитати інструкцію і зберегти її.

За всі збитки та травми, що виникли в результаті використання інструмента не за призначенням, з порушенням правил безпеки і вказівок даної інструкції, постачальник відповідальності не несе. Використання інструмента не за призначенням або з порушенням договору є причиною анулювання гарантії.

ОСНАСТКА

Шліфувальна машина обладнана з'єднувальним наконечником для підключення її до пневматичної системи. У комплект шліфувальної машини входять три нескінченні шліфувальні стрічки різної зернистості.

ТЕХНІЧНІ ХАРАКТЕРИСТИКИ

Параметр	Одиниця вимірювання	Значення	
Номер за каталогом		YT-09741	YT-09742
Вага	[кг]	0,78	1,10
Діаметр повітряного патрубка (PT)	[мм / "]	6,3 / 1/4	6,3 / 1/4
Діаметр шланга подачі повітря (внутрішній)	[мм / "]	10 / 3/8	10 / 3/8
Номінальні обороти	[$хв^{-1}$]	20 000	20 000
Розмір шліфувальної стрічки	[мм]	10 x 330	20 x 520
Максимальний робочий тиск	[МПа]	0,63	0,63
Рекомендований робочий тиск	[МПа]	0,6	0,6
Необхідні витрати повітря (при 6,2 барах)	[л/хв]	170	200
Акустичний тиск (ISO 15744)	[дВ (A)]	93 ± 3	93 ± 3
Акустична потужність (ISO 15744)	[дВ (A)]	104 ± 3	104 ± 3
Вібрації (ISO 28927-3)	[$м/с^2$]	4,8 ± 1,5	4,8 ± 1,5

ЗАГАЛЬНІ ВИМОГИ ЩОДО БЕЗПЕКИ

Загальні вимоги щодо безпеки
Перед початком монтажу, роботи, ремонту, технічного обслуговування і заміни приладдя, або у разі виконання робіт біля пневматичних інструментів, враховуючи безліч небезпек, необхідно прочитати і зрозуміти інструкцію з техніки безпеки. Недотримання даної вимоги може призвести до серйозних травм. Установку, налаштування й монтаж пневматичних інструментів може здійснювати тільки кваліфікований та підготовлений персонал. Заборонено модифікувати пневматичний інструмент. Модифікації можуть знизити ефективність і рівень безпеки, а також збільшити небезпеку, на яку наражається оператор інструмента. Не викидати інструкцію з техніки безпеки - її слід передати оператору інструмента. Заборонено використовувати пошкоджений пневматичний інструмент. Необхідно періодично перевіряти читабельність даних на інструменті, як цього вимагає стандарт ISO 11148. Роботодавець / користувач повинен звернутися до виробника для заміни заводського щитка в разі потреби.

Небезпеки, пов'язані з елементами, що можуть відлітати
Пошкодження оброблюваного предмета, приладдя або навіть змінного робочого інструмента може стати причиною викидання елементу на великій швидкості. Завжди необхідно використовувати ударостійкий захист для очей. Ступінь захисту слід підбирати залежно від виконуваної роботи. Переконатися, що оброблюваний предмет надійно закріплений. При роботі з піднятим над головою інструментом необхідно використовувати захисну каску. Слід також враховувати ризики, на які можуть наражатися сторонні особи.

Небезпеки, пов'язані з заплутуванням
Заплутування може стати причиною задушення, скальпування і/або травми, якщо вільний одяг, прикраси, волосся та рукавиці намотаються на інструмент або приладдя.

Небезпеки, пов'язані з роботою
Під час використання інструмента руки оператора можуть наражатися на наступні небезпеки: роздроблення, удари, відрізання, стирання, опіки. Необхідно використовувати відповідні рукавиці для захисту рук. Оператор і обслуговуючий пер-

сонал повинні бути фізично в змозі впоратися з розміром, вагою та потужністю інструмента. Слід правильно тримати інструмент. Також потрібно бути готовим відреагувати на нормальні або несподівані рухи і завжди бути готовим використовувати обидві руки. Зберігати рівновагу і правильну позицію ніг, яка забезпечує безпеку. Необхідно послабити натиск на пристрій запуску і зупинки в разі відключення електричної енергії. Слід використовувати тільки рекомендовані виробником змащувальні матеріали. Одягати захисні окуляри, також рекомендується використовувати рукавиці, що прилягають до рук і відповідний захисний одяг. Перевіряти полірувальний диск перед кожним використанням. Заборонено використовувати тріснуті, зламані диски, а також диски, що падали. Уникати безпосереднього контакту з рухомим полірувальним диском - це убезпечить від затягування або порізів рук та інших частин тіла. Для захисту рук слід використовувати рукавиці, які прилягають до рук. Категорично заборонено вмикати інструмент, якщо на оброблюваний матеріал не нанесено абразивний засіб. Під час обробки пластикових елементів або елементів, що не проводять струм, існує ризик електростатичного розряду. В результаті полірування або шліфування можуть утворюватися пили і пара, які можуть створити вибухонебезпечну атмосферу. Завжди необхідно використовувати систему поглинання або відведення пилу, що відповідає оброблюваному матеріалу.

Небезпеки, пов'язані з повторюваними рухами

Під час використання пневматичних інструментів для роботи, пов'язаної з повторюваними рухами, оператор може відчувати дискомфорт в руках, плечах, передпліччях, шиї або інших частинах тіла. У разі використання пневматичних інструментів, оператор повинен зайняти зручне положення, що забезпечує правильне розташування стоп, і уникати дивних положень, або положень, які не забезпечують рівноваги. Оператор повинен міняти положення під час тривалої роботи - це допоможе уникнути дискомфорту та втоми. Коли оператор відчуває наступні симптоми: постійний або повторюваний дискомфорт, біль, пульсуючий біль, поколювання, оніміння, печіння або закляклість, він не повинен їх ігнорувати, а зобов'язаний повідомити про них свого роботодавця і звернутися до лікаря.

Небезпеки, пов'язані з приладдям

Від'єднати пристрій від джерела живлення перед заміною змінних робочих інструментів або приладдя.

Уникати безпосереднього контакту зі змінним робочим інструментом під час і після роботи, оскільки він може бути гарячим або гострим. Використовувати приладдя та витратні матеріали тільки рекомендованих виробником розмірів і типів. Заборонено використовувати приладдя інших типів чи розмірів. Не використовувати абразивні круги для шліфування або різання. Переконатися, що максимальна швидкість роботи змінних робочих інструментів (листових шліфувальних кругів, абразивних ременів, суконних дисків, полірувальних дисків) є більша, ніж номінальна швидкість шліфувальної або полірувальної машини. Самоклеючі полірувальні круги повинні кріпитися концентрично на полірувальному диску.

Небезпеки, пов'язані з місцем роботи

Ковзання, спотикання і падіння є головними причинами травм. Слід остерігатися слизьких поверхонь, утворених у результаті використання інструмента, а також спотикань об шланги пневматичної установки. Дотримуватися обережності в незнайомій обстановці. Можуть мати місце приховані небезпеки, такі як електрика або інші комунікації. Пневматичний інструмент не призначений для використання у вибухонебезпечних зонах і не має електроізоляції. Переконатися, що відсутні будь-які електричні дроти, газові труби і т.п., які можуть створити небезпеку в разі пошкодження під час використання інструмента.

Небезпеки, пов'язані з парою і пилом

Пил і пара, утворені в результаті використання пневматичного інструмента, можуть стати причиною захворювань (наприклад, рак, вроджені вади, астма та/або дерматит). Тому необхідно оцінити ризики і впровадити відповідні засоби контролю над даними факторами. Оцінка ризиків повинна включати оцінку впливу пилу, утвореного в результаті використання інструмента, і можливість підняття в повітря існуючого пилу. Експлуатація та технічне обслуговування пневматичного інструмента повинні здійснюватися відповідно до інструкцій з експлуатації, що дозволить мінімізувати утворення пари і пилу. Струмінь повітря, що виходить, необхідно направляти так, щоб піднімалася якнайменша кількість пилу у запиленому середовищі. У місцях виникнення пилу або пари пріоритетом повинен бути контроль над їх утворенням у джерелі утворення. Усі інтегровані функції й устаткування для збору і відведення пилу та диму, або зменшення їх кількості повинні використовуватися правильно та обслуговуватися відповідно до інструкцій виробника. Вибирати, обслуговувати і заміняти зношені змінні робочі інструменти слід згідно з інструкцією з експлуатації, щоб уникнути збільшення утворення пилу і пари. Використовувати засоби захисту органів дихання відповідно до вказівок роботодавця і відповідно до вимог гігієни й безпеки.

Небезпеки, викликані шумом

Дія сильного шуму без належного захисту може стати причиною постійної й незворотної втрати слуху, а також інших проблем, таких як, шум у вухах (дзвін, дзижчання, свист або гудіння). Необхідно оцінити ризики і впровадити відповідні засоби контролю над даними факторами. Відповідний контроль з метою зниження ризику може включати використання демпфуючих матеріалів, що запобігають „дзвенінню" оброблюваного предмета. Використовувати засоби захисту слуху відповідно до вказівок роботодавця і відповідно до вимог гігієни й безпеки. Експлуатація та технічне обслуговування пневматичного інструмента повинні здійснюватися відповідно до інструкцій з експлуатації - це дозволить уникнути непотрібного

збільшення рівня шуму. Якщо пневматичний інструмент оснащено глушником, завжди необхідно переконатися, що під час використання інструмента він встановлений правильно. Вибирати, обслуговувати і заміняти зношені змінні робочі інструменти слід згідно з інструкцією з експлуатації. Це дозволить уникнути непотрібного збільшення шуму.

Небезпеки, викликані вібраціями
Вібрація може призвести до незворотного пошкодження нервів і кровопостачання п'ястей і рук. Руки слід тримати на відповідній відстані від патрона дриля. Необхідно тепло одягатися під час роботи в холодну погоду, руки повинні бути теплими і сухими. У разі оніміння, поколювання, болю або при побілінні шкіри на пальцях і руках, необхідно припинити роботу з пневматичним інструментом, повідомити роботодавця і звернутися до лікаря. Дотримання вказівок інструкції з експлуатації під час використання і технічного обслуговування пневматичного інструмента дозволить уникнути непотрібного збільшення рівня вібрації. Інструмент необхідно тримати легко, але надійно, враховуючи можливі сили реакції, оскільки небезпека, викликана вібрацією, як правило, зростає при більшому зусиллі затиску.

Додаткові інструкції щодо безпеки для пневматичних інструментів
Стиснене повітря може призвести до серйозних травм:
- завжди відключати подачу повітря, стравлювати тиск повітря зі шланга і від'єднати інструмент від подачі повітря, якщо: інструмент не використовується, перед заміною приладдя або під час ремонту інструмента;
- ніколи не направляти струмінь повітря на себе або інших людей.
Удар шлангом може призвести до серйозних травм. Завжди необхідно перевіряти шланги і з'єднання щодо наявності пошкоджень, а також чи вони не ослаблені. Не слід направляти на руки струмінь холодного повітря.
Кожен раз, коли використовуються універсальні гвинтові з'єднання (штифтові з'єднання), необхідно застосовувати стержні та з'єднувачі, що захищають з'єднання між шлангами та з'єднання між шлангом і інструментом від можливих пошкоджень.
Не перевищувати вказаного для інструмента максимального тиску повітря.
Категорично заборонено переносити інструмент, тримаючи його за шланг.

УМОВИ ЕКСПЛУАТАЦІЇ

Переконатися, що джерело стисненого повітря може створити належний робочий тиск і забезпечити необхідну витрату повітря. У разі занадто великого тиску повітря, що поступає, слід використовувати редуктор із запобіжним клапаном. Повітря в пневматичний інструмент повинно надходити через фільтр і лубрикатор. Це забезпечуватиме як чистоту, так і зволоження повітря оливою. Стан фільтра і лубрикатора необхідно перевіряти перед кожним використанням і при необхідності очистити фільтр або додати в лубрикатор оливи. Це забезпечить правильну експлуатацію інструмента і продовжить термін його служби.
Заборонено використовувати шліфувальні стрічки інших розмірів, ніж зазначені в технічній характеристиці.
Перед кожним використанням потрібно оглянути нескінченну стрічку. У разі виявлення будь-яких ушкоджень або ознак зносу, стрічку слід замінити на нову без ушкоджень.
Переконатися, що напрямок стрілки на стрічці відповідає напрямку стрілки на шліфувальній машині.
Стрічка повинна бути встановлена паралельно до роликів шліфувальної машини, щоб вона самочинно не зісковзнула з них під час роботи.
Під час роботи необхідно використовувати захисні окуляри і респіратор, також рекомендується носити рукавички і захисний одяг.
Під час обробки деяких матеріалів можуть утворюватися токсичні або горючі гази і пил. Необхідно працювати в добре провітрюваному приміщенні і використовувати засоби індивідуального захисту.

ЕКСПЛУАТАЦІЯ ІНСТРУМЕНТА

Перед кожним використанням інструмента обов'язково слід переконатися, що жоден з елементів пневматичної системи не є пошкоджений. У разі наявності будь-яких ушкоджень, пошкоджений елемент необхідно негайно замінити на новий.
Перед кожним використанням пневматичної системи слід усунути конденсат з інструмента, компресора і шлангів.

Підключення інструмента до пневматичної системи
На малюнку показано рекомендований спосіб підключення інструмента до пневматичної системи. Показаний спосіб забезпечить найбільш ефективне використання інструмента, а також продовжить термін його служби.

Крапнути кілька крапель оливи в'язкістю SAE 10 в отвір для подачі повітря.
До різьби штуцера подачі повітря сильно і надійно прикрутити відповідний наконечник для підключення шланга подачі стисненого повітря. (II)
Встановити шліфувальну машину в положення, що забезпечує найбільш безпечну і ергономічну роботу відповідно до процедури, описаної нижче.
Встановити шліфувальну стрічку на ролики згідно з процедурою, описаною нижче.
Підключити інструмент до пневматичної системи за допомогою шланга з внутрішнім діаметром 10 мм / 3/8". Переконатися,

що шланг розрахований на тиск не менше 1,38 МПа. (III)
Ввімкнути інструмент на декілька секунд і переконатися, що він не видає підозрілих шумів і вібрацій.

Встановлення шліфувальної машини в робоче положення (IV)
Послабити болт блокування повороту головки, а потім повернути привідну частину шліфувальної машини в положення, що забезпечує безпечну і ефективну роботу. Сильно і надійно затягнути болт повороту головки так, щоб вона не поверталася під час роботи. У процесі роботи періодично перевіряти надійність затягування цього болта.
Увага! Необхідно переконатися, що вибране положення не спричинить контакту рухомих елементів з тілом або одягом оператора.

Встановлення шліфувальної стрічки
Переконатися, що стрілка напрямку руху на стрічці відповідає стрілці напрямку руху на шліфувальній машині.
Затягнути натяжний ролик до моменту спрацьовування блокування. (V)
Встановити шліфувальну стрічку спочатку на привідний ролик, а потім на натяжний. (VI)
Розблокувати натяжний ролик - це дозволить натягнути стрічку. (VII)
Зробити кілька обертів шліфувальною стрічкою і переконатися, що вона обертається вільно і немає тенденції до самочинного її зісковзування з роликів під час роботи. При необхідності повторювати процедуру, поки стрічка не буде зафіксована правильно.

Робота шліфувальної машини
Запустити шліфувальну машину і ввімкнути максимальну швидкість обертання стрічки. До оброблюваного матеріалу можна прикладати тільки шліфувальну стрічку, що обертається.
До інструмента слід прикладати зусилля, необхідне для обробки матеріалу. Не варто під час роботи занадто сильно натискати на натяжний ролик і одночасно робити рух перпендикулярний до напрямку обертання. Це може призвести до зісковзування стрічки з роликів шліфувальної машини, а це пов'язано з ризиком серйозних травм.

ТЕХНІЧНЕ ОБСЛУГОВУВАННЯ

Забороняється використовувати бензин, розчинники та інші горючі рідини для очищення інструмента. Пари можуть зайнятися і спричинити вибух інструмента, викликаючи серйозні травми.
Розчинники, що використовуються для очищення ручки і корпусу інструмента, можуть розм'якшити прокладки. Ретельно висушити інструмент перед початком роботи.
У разі виявлення будь-яких порушень в роботі інструмента, його необхідно негайно від'єднати від пневматичної системи.
Всі елементи пневматичної системи повинні бути захищені від забруднення. Забруднення, які потрапляють у пневматичну систему, можуть призвести до пошкодження інструмента та інших елементів пневматичної системи.

Регламентні роботи перед кожним використанням інструмента
Від'єднати інструмент від пневматичної системи.
Перед кожним використанням необхідно ввести невелику кількість рідкого консерванту (напр., WD- 40) через отвір для подачі повітря.
Підключити інструмент до пневматичної системи і запустити приблизно на 30 секунд. Це дозволить поширити рідкий консервант всередині інструмента і очистити його.
Повторно від'єднати інструмент від пневматичної системи.
Ввести невелику кількість оливи SAE 10 всередину інструмента через отвір для подачі повітря та інші отвори, призначені для цієї мети. Рекомендується використовувати оливу SAE 10, призначену для технічного обслуговування пневматичних інструментів. Підключити інструмент і запустити його на короткий проміжок часу.
Увага! WD- 40 не може замінити відповідної оливи.
Витерти надлишки оливи, яка витекла через випускні отвори. Олива, що залишилася на поверхні, може пошкодити прокладки інструмента.

Інші регламентні операції
Перед кожним використанням інструмента необхідно перевірити його на предмет будь-яких видимих ушкоджень. Повідки, тримачі інструмента і шпинделі повинні утримуватися в чистоті.
Через кожні 6 місяців або через 100 годин роботи інструмент необхідно передавати для перевірки у відповідний сервісний центр. Якщо інструмент підключався до системи подачі повітря, яка не мала рекомендованих параметрів, необхідно збільшити частоту оглядів інструмента.

Усунення несправностей
Необхідно припинити використання інструмента відразу ж після виявлення будь-якої несправності. Робота з несправним інструментом може призвести до травм. Усі ремонти або заміни елементів інструмента повинні проводитися кваліфікованим персоналом в авторизованому сервісному центрі.

Несправність	Можливе рішення
Занадто низькі обороти інструмента, або він не запускається.	Ввести невелику кількість WD- 40 через отвір для подачі повітря. Запустити інструмент на кілька секунд. Можливо робочі лопатки приклеїлися до ротора. Запустити інструмент приблизно на 30 секунд. Невелика кількість оливи змаже інструмент. Увага! Надлишок оливи може призвести до втрати потужності інструмента. У цьому випадку необхідно вичистити привід.
Інструмент запускається, а потім уповільнює свою роботу	Компресор не забезпечує належної подачі повітря. Інструмент запускається повітрям з ресивера компресора. У міру спорожнення ресивера компресор не встигає накачувати повітря. Підключити до пристрою більш потужний компресор.
Недостатня потужність	Переконатися, що внутрішній діаметр наявних шлангів не менший зазначеного в таблиці з технічними характеристиками. Перевірити налаштування тиску: чи встановлено максимальне значення. Переконатися, що інструмент вичищений і змащений. За відсутності результатів здати інструмент у ремонт.

Запасні частини

Для отримання додаткової інформації щодо запасних частин для пневматичних інструментів необхідно звернутися до виробника або його представника.

Після завершення роботи корпус, вентиляційні зазори, перемикачі, додаткову рукоятку і захисні кожухи необхідно очистити, напр., струменем стисненого повітря (при тиску до 0,3 МПа), щіткою або сухою тканиною без застосування хімікатів і рідин для чистки. Інструменти і ручки необхідно очистити сухою чистою тканиною.

Зношені інструменти є вторсировиною - їх заборонено викидати разом із побутовими відходами, оскільки вони містять речовини, небезпечні для здоров'я людини і навколишнього середовища! Будь ласка, беріть активну участь в економії природних ресурсів і охороні навколишнього середовища, здаючи зношені інструменти в пункт прийому використаного обладнання. Для зниження кількості відходів необхідне повторне використання, переробка або відновлення в іншій формі.

ĮRENGINIO CHARAKTERISTIKA

Juostinis pneumatinis šlifuoklis, tai atitinkamu slėgiu suslėgto oro srautu varomas įrenginys. Begalinių šlifavimo juostų dėka yra galimas įvairių tipų paviršių šlifavimas ir poliravimas. Įrenginys yra skirtas vartoti patalpų viduje, todėl negalima jo statyti į drėgmės ir atmosferinių kritulių poveikio pavojų. Taisyklingas, patikimas ir saugus įrankio darbas priklauso nuo jo tinkamo eksploatavimo, todėl:

prieš pradedant įrankiu dirbti reikia atidžiai perskaityti visą instrukciją ir ją išsaugoti.

Už bet kokias žalas ir pažeidimus kilusius dėl įrankio naudojimo ne pagal paskirtį, nesilaikant darbo saugos taisyklių ir šios instrukcijos rekomendacijų, tiekėjas neneša atsakomybės. Įrankio naudojimo ne pagal paskirtį pasekmėje vartotojo teisės į garantiją nustoja galioti taip pat ir todėl, kad tuo būdu lieka pažeistos sutarties sąlygos.

ĮRANGA

Šlifuoklis yra aprūpintas jungiamaja mova, kuri leidžia prijungti jį prie pneumatinės sistemos. Kartu su šlifuokliu yra pateikiamos trys begalinės įvairaus grūdėtumo šlifavimo juostos.

TECHNINIAI DUOMENYS

Parametras	Matavimo vienetai	Vertė	
Katalogo numeris		YT-09741	YT-09742
Svoris:	[kg]	0,78	1,10
Oro pajungimo jungties diametras (PT)	[mm / ”]	6,3 / 1/4	6,3 / 1/4
Orą privedančios žarnos diametras (vidinis)	[mm / ”]	10/ 3/8	10/ 3/8
Nominalūs apsisukimai	[min^{-1}]	20 000	20 000
Šlifavimo juostos matmenys	[mm]	10 x 330	20 x 520
Maksimalus darbinis slėgis	[MPa]	0,63	0,63
Rekomenduojamas darbinis slėgis	[MPa]	0,6	0,6
Reikalaujama oro tėkmė (esant 6,2 barų slėgiui)	[l/min]	170	200
Akustinis slėgis (ISO 15744)	[dB(A)]	93 ± 3	93 ± 3
Akustinė galia (ISO 15744)	[dB(A)]	104 ± 3	104 ± 3
Virpėjimai (ISO 28927-3)	[m/s^2]	4,8 ± 1,5	4,8 ± 1,5

BENDRIEJI SAUGOS PRINCIPAI

Bendrieji saugos principai
Prieš pradedant instaliuoti, eksploatuoti, taisyti, konservuoti bei keisti aksesuarus arba dirbant arti pneumatinio įrankio, turint omenyje daugelį gresiančių pavojų, būtina perskaityti ir suprasti saugos instrukciją. Šio nurodymo nesilaikymas gali būti rimtų kūno pažeidimų bei sužalojimų priežastis. Pneumatinių įrankių instaliavimą, reguliavimą ir montavimą gali atlikti tik kvalifikuotas ir atitinkamai apmokytas personalas. Pneumatinio įrankio nemodifikuoti. Modifikavimai gali sumažinti darbo efektyvumą bei saugumą ir padidinti nelaimingo įvykio riziką operatoriui. Saugos instrukcijos neišmesti – būtina ją perduoti įrankio operatoriui. Pneumatinio įrankio nevartoti, jeigu jis yra pažeistas. Įrankis turi būti periodiškai kontroliuojamas tikrinant ar normos ISO 11148 reikalaujamas duomenų matomumas yra užtikrintas. Esant reikalui, darbdavys/ vartotojas privalo kontaktuotis su gamintoju nominalių duomenų skydelio pakeitimo tikslu.

Pavojai susiję su sviedžiamomis nuo įrankio dalimis.
Apdirbamo ruošinio, aksesuarų arba įtvirtinamo darbinio įrankio pažeidimo pasekmėje gali įvykti atlaužų arba dalių dideliu greičiu išmetimas. Visada reikia užsidėti atsparią smūgiams akių apsaugą. Tinkamas apsaugos laipsnis priklauso nuo atliekamo darbo pobūdžio. Reikia įsitikinti ar apdirbamas ruošinys yra saugiai ir patikimai įtvirtintas. Dirbant su įrankiu virš galvos, reikia dėvėti apsauginį šalmą. Būtina taip pat atsižvelgti į riziką keliamą pašalinių asmenų atžvilgiu.

Su susipainiojimu susiję pavojai
Grėsmė susijusi su supainiojimu siejasi su pasmaugimo, nuskalpavimo ir/arba sužeidimo pavojumi, jeigu apranga yra palaidi, juvelyriniai dirbiniai, plaukai arba pirštinės nėra laikomos atokiai nuo įrankio arba aksesuarų.

Su darbu susiję pavojai
Įrankio vartojimas gali sukelti operatoriaus rankoms tokių sužalojimų pavojų: sutriuškinimą, sumušimą, atkirtimą, aptrynimą bei nuplikimą. Rankoms apsaugoti būtina mūvėti tinkamas pirštines. Operatorius bei konservuojantis personalas turi būti fiziškai pajėgūs susidoroti su įrankių kiekiu, jų mase bei įrankio galia. Įrankį laikyti taisyklingai Būtina būti pasiruošusiam pasipriešinti normaliems ir netikėtiems judesiams bei turėti galimybę naudotis abiem rankom. Užtikrinti kūno pusiausvyrą ir atitinkamai pastačius pėdas

užimti stabilią poziciją. Maitinimo energijos dingimo atveju reikia atleisti paleidimo/sustabdymo mygtuką. Įrankio konservavimui naudoti tik gamintojo rekomenduojamus tepalus. Būtina nešioti apsauginius akinius, rekomenduojama mūvėti gerai pritaikytas pirštines bei apsauginę aprangą. Prieš kiekvieną panaudojimą patikrinti poliravimo diską. Nevartoti įtrūkusių arba aplaužytų arba nukritimu deformuotų diskų. Vengti betarpiško sąlyčio su besisukančiu poliravimo disku, kuris gali sugriebiant sužaloti arba įpjauti ranką arba kitas kūno dalis. Mūvėti gerai pritaikytas apsaugines pirštines. Niekada nepaleisti įrankio jeigu apdirbimui skirtas ruošinys nėra tinkamai parengtas abrazyvinių priemonių pagalba. Apdirbant plastmasines arba nelaidžias elektrai medžiagas kyla elektrostatinės iškrovos rizika. Poliravimas arba šlifavimas gali sukelti dulkes bei garus, kurie gali sudaryti sprogimui palankią atmosferą. Visada taikyti tinkamas duotajai apdirbamai medžiagai dulkių absorbavimo arba jų išvedimo sistemas.

Su kartojamais veiksmais susijęs pavojus
Dirbant su pneumatiniu įrankiu, kur judesiai yra kartojami, operatoriui gresia diskomfortas susijęs su delnais, pečiais, sprandu, kaklu arba kitomis kūno dalimis. Vartojant pneumatinį įrankį, operatorius turi užimti patogią poziciją užtikrinančią taisyklingą pėdų padėtį ir vengti neįprastų arba negarantuojančių pusiausvyros, nestabilių kūno padėčių. Ilgalaikio darbo metu operatorius privalo keisti kūno padėtį, tai padės išvengti diskomforto jausmo bei nuovargio. Jeigu operatorius pastebi tokius požymius kaip: pastovus arba pasikartojantis diskomfortas, skausmas, pulsuojantis skausmas, šiurpuliai, nutirpimas, peršėjimas arba sustingimas, neturi jų ignoruoti, būtina pasakyti apie juos darbdaviui ir susikonsultuoti su gydytoju.

Su aksesuarais susiję pavojai
Prieš keičiant įtaisomą darbinį įrankį arba aksesuarus, reikia atjungti įrankį nuo maitinimo šaltinio.
Vengti betarpiško kontakto su įtvirtinamais darbiniais įrankiais darbo metu ir tuoj po jo, nes gali jie būti karšti arba aštrūs. Taikyti tik gamintojo rekomenduojamų dydžių ir tipų aksesuarus bei eksploatacines medžiagas. Netaikyti kitokio tipo arba kito dydžio aksesuarų. Šlifavimui arba pjovimui nevartoti šlifavimo staklių. Patikrinti ar įtvirtinamųjų darbinių įrankių (lapelinių šlifavimo diskų, šlifavimo diržų, pluoštinių šlifavimo diskų, poliravimo diskų) maksimalus darbinis greitis yra didesnis negu nominalus šlifuoklio arba poliruoklio greitis. Abrazyviniai poliravimo diskeliai turi būti koncentriškai tvirtinami kibukais ant poliravimo disko.

Su darbo vieta susiję pavojai
Paslydimai, suklupimai ir nupuolimai - tai pagrindinės pažeidimų priežastys. Vengti slydaus pagrindo susidarymo kylančio įrankio naudojimo pasekmėje, o taip pat pavojaus, kuris gresia užkliuvus už oro tiekimo įrangos žarnų. Nepažįstamoje aplinkoje elgtis itin atsargiai. Yra galimi ir nežinomi pavojai, tokie kaip elektros tinklo laidai paslėpti sienose arba kitos įrangos. Pneumatinis įrankis nėra skirtas naudoti galimų sprogimų zonose ir nėra izoliuotas nuo kontakto su elektros srove. Reikia įsitikinti ar darbo aplinkoje nėra jokių elektros laidų, dujinių vamzdžių, kurie galėtų sukelti pavojų jų pažeidimo vartojamu įrankiu atveju.

Su garais ir dulkėmis susiję pavojai
Dulkės ir garai kylantys pneumatinio įrankio naudojimo metu gali turėti neigiamą poveikį sveikatai (sukelti vėžį, astmą ir/arba odos uždegimą, pagilinti įgimtąsias ligas), todėl būtina: įvertinti riziką ir taikyti atitinkamas kontrolės priemones šių pavojų atžvilgiu. Rizikos įvertinime reikia atsižvelgti į įrankio skleidžiamų dulkių įtaką ir nusėdusių dulkių sukėlimo pavojaus galimybę. Pneumatinio įrankio aptarnavimą ir konservavimą reikia vykdyti pagal aptarnavimo instrukcijos nurodymus, tai leis minimalizuoti garų ir dulkių emisiją. Oro išvedimą reikia taip nukreipti, kad dulkių sklaidymo pavojus darbo aplinkoje būtų galimai mažiausias. Ten kur kyla dulkės ir garai, svarbiausiai reikia juos kontroliuoti prie pat jų skleidimo šaltinio. Visos integruotos funkcijos ir įrangos skirtos kaupimui, ekstrakcijai arba dulkių ir dūmų skleidimo sumažinimui, turi būti taisyklingai vartojamos ir aptarnaujamos pagal gamintojo nurodymus. Siekiant užkirsti kelią garų ir dulkių emisijos didėjimui, įtvirtinamus darbinius įrankius reikia parinkti, konservuoti ir keisti pagal instrukcijos nurodymus. Taikyti kvėpavimo takų apsaugą pagal darbdavio instrukcijas ir darbo bei higienos taisyklių reikalavimus.

Triukšmo sukeliami pavojai
Klausos apsaugai skirtų priemonių netaikymas esant aukštam triukšmingumo laipsniui, gali sukelti pastovų ir negrįžtama klausos praradimą bei kitas problemas, tokias kaip ūžesys ausyse (cypimas, zvimbimas, švilpimas arba spengimas). Būtina įvertinti riziką ir taikyti atitinkamas kontrolės priemones šių pavojų atžvilgiu. Atitinkamas kontroliavimas skirtas šio pavojaus rizikai sumažinti gali eiti įvairiomis kryptimis: galima, pavyzdžiui, taikyti medžiagas slopinančias apdirbamo ruošinio „skambėjimą“. Taikyti klausos apsaugą pagal darbdavio instrukcijas ir darbo bei higienos taisyklių reikalavimus. Pneumatinio įrankio aptarnavimą ir konservavimą reikia vykdyti pagal aptarnavimo instrukcijos nurodymus, tai leis išvengti nepageidaujamo triukšmingumo lygio padidėjimo. Jeigu pneumatinis įrankis turi duslintuvą, visada prieš pradedant darbą reikia patikrinti ar jis yra taisyklingai sumontuotas ir stebėti jo funkcionavimą darbo metu. Taisyklingai parinkti, konservuoti ir esant reikalui keisti darbinius įrankius pagal aptarnavimo instrukcijos nurodymus. Tai leis išvengti nereikalingo triukšmo padidėjimo.

Virpesiais sukeliamas pavojus
Virpesių poveikis gali sukelti pastovų nervinės sistemos pažeidimą ir kraujo pritekėjimo į rankas bei pečius pablogėjimą. Rankas laikyti atokiai nuo suktuvų lizdų. Dirbant žemose temperatūrose dėvėti šiltus drabužius bei žiūrėti, kad rankos būtų šiltos ir sausos. Jeigu pasireiks nutirpimai, drebulys, skausmas arba pirštų ir delno odos pabalimas, darbą pneumatiniu įrankiu reikia nutraukti, painformuoti darbdavį ir susikonsultuoti su gydytoju. Pneumatinio įrankio aptarnavimą ir konservavimą reikia vykdyti pagal aptarnavimo instrukcijos nurodymus, tai leis išvengti nepageidaujamo virpesių lygio padidėjimo. Laikyti įrankį lengvai bet patikimai

sugriebus, atsižvelgiant į reikalaujamą reakcijos jėgą, kadangi virpesių keliamas pavojus yra paprastai didesnis, kai įrankis yra laikomas didesniu tvirtumu.

Papildomos pneumatinių įrankių saugaus vartojimo instrukcijos
Suslėgtas oras gali sukelti rimtus kūno sužalojimus, todėl:
- kai įrankis nėra vartojamas, kai ketinama keisti aksesuarus arba prieš atliekant taisymus, visada atkirsti oro pritekėjimą, ištuštinti suslėgto oro žarną ir atjungti įrankį nuo oro tiekimo šaltinio.
- niekada nenukreipti oro srauto į save arba kitų asmenų kryptim.

Rimtus sužalojimus gali sukelti išsprūdusios žarnos smūgis. Visada reikia kontroliuoti pneumatinę įrangą tikrinant ar žarnos nėra pažeistos, ar sujungimai yra patikimi ir sandarūs. Šalto oro srautą reikia kreipti atokia nuo rankų kryptim.
Kiekvieną kartą kai yra taikomi universalūs užsukamieji sujungimai (kištukiniai sujungimai), reikia panaudoti apsauginius strypus ir blokuojančius jungiklius užkertančius kelią žarnas tarpusavyje ir su įrankiu jungiančių sujungimų pažeidimams. Neviršyti maksimalaus šiam įrankiui numatyto oro slėgio.
Niekada nenešti įrankio laikant jį už žarnos.

EKSPLOATAVIMO SĄLYGOS

Reikia įsitikinti, kad suslėgto oro šaltinis leidžia generuoti tinkamą darbinį slėgį ir užtikrina reikiamą oro tėkmę. Pernelyg didelio maitinančio oro slėgio atveju reikia panaudoti redukcinę movą kartu su apsauginiu vožtuvu. Oras pneumatiniam įrankiui maitinti turi būti perleistas per filtrą ir tepalinę. Tai užtikrins vienu metu oro išvalymą ir jo sudrėkinimą alyva. Filtro ir tepalinės būklę reikia tikrinti prieš kiekvieną įrankio panaudojimą ir jeigu reikia – filtrą išvalyti, o alyvos trūkumą papildyti. Tai užtikrins tinkamą įrankio eksploatavimą ir prailgins jo ilgalaikiškumą.
Nenaudoti šlifavimo juostų, kurių matmenys skiriasi nuo pateiktų techninėje specifikacijoje.
Prieš kiekvieną įrankio panaudojimą begalinę šlifavimo juostą reikia apžiūrėti. Pastebėjus bet kokius pažeidimus arba susidėvėjimo požymius, reikia ydingą juostą pakeisti tvarkinga, be trūkumų.
Be to reikia įsitikinti, ar rodyklės ant šlifavimo juostos atitinka rodyklių kryptį šlifuoklyje.
Juostą reikia uždėti lygiagrečiai su šlifuoklio ritiniais taip, kad savaime nenusmuktų nuo jų darbo metu.
Darbo metu reikia dėvėti apsauginius akinius ir kaukes nuo dulkių, rekomenduojama taip pat mūvėti pirštines ir vilkėti darbinius drabužius.
Kai kurių medžiagų apdirbimo metu gali kilti toksiškų arba degių dulkių ir garų. Reikia dirbti gerai ventiliuojamose patalpose, naudojant asmeninės apsaugos priemones.

ĮRANKIO NAUDOJIMAS

Prieš kiekvieną įrankio panaudojimą reikia įsitikinti, kad joks pneumatinės sistemos elementas nėra pažeistas. Pastebėjus pažeidimus reikia nedelsiant pažeistus elementus pakeisti naujais, ydų neturinčiais elementais.
Prieš kiekvieną pneumatinės sistemos panaudojimą reikia susikondensavusią įrankio, kompresoriaus ir žarnų viduje drėgmę nusausinti.

Įrankio prijungimas prie pneumatinės sistemos
Paveiksle yra parodytas rekomenduojamas įrankio prijungimo prie pneumatinės sistemos būdas. Parodytas būdas užtikrina labiausiai efektyvų įrankio panaudojimą, o taip pat pratęsia įrankio ilgalaikiškumą.

Įlašinkite kelis SAE 10 klampumo alyvos lašus į oro įėjimo angą.
Į sriegiais aprūpintą oro įėjimo angą stipriai ir patikimai įsukite atitinkamą antgalį leidžiantį prijungti oro tiekimo žarną. (II)
Pastatykite šlifuoklį pozicijoje leidžiančioje užtikrinti galimai saugiausią ir ergonominius reikalavimus atitinkantį darbą pagal žemiau aprašytą procedūrą.
Uždėti juostą ant ritinių vadovaujantis žemiau aprašyta procedūra.
Prijungti įrankį prie pneumatinės sistemos naudojant 10 mm / 3/8” vidinio diametro žarną. Įsitikinti, kad žarnos patvarumas yra ne mažesnis kaip 1,38MPa. (III)
Paleisti įrankį kelioms sekundėms įsitikinant, kad nekyla jame jokie įtartini garsai arba vibracijos.

Šlifuoklio nustatymas darbinėje pozicijoje (IV)
Palaisvinti apsisukimų blokavimo varžtą, o po to pasukti šlifuoklio varomąją dalį taip, kad būtų užtikrintas saugus ir efektyvus darbas, Stipriai ir patikimai prisukti blokavimo varžtą taip, kad darbo metu neatsisuktų. Darbo eigoje periodiškai tikrinti ar šis varžtas yra taisyklingai prisuktas.
Dėmesio! Reikia įsitikinti, kad nustatyta pozicija užkirs kelią besisukančių dalių kontaktui su operatoriaus kūnu arba su jo drabužiais.

Šlifavimo juostos montavimas
Įsitikinti, kad darbo krypties rodyklės ant juostos yra nukreiptos ta pačia kryptim kaip darbo krypties rodyklė šlifuoklyje.

Įtempimo ritinį spausti iki blokiruotės suveikimo momento. (V)
Uždėti juostą pradedant nuo varomojo ritinio, o po to uždėti ir ant įtempimo ritinio. (VI)
Atleisti įtempimo ritinio blokiruotę, tai leis juostą įtempti. (VII)
Pasukti juostą darant kelis apsisukimus, įsitikinant, kad sukimasis yra laisvas ir nėra polinkio savaiminiam juostos slinkimui nuo ritinių darbo metu. Jeigu reikia – tuos veiksmus pakartoti, kol juostos pritvirtinimas bus taisyklingas.

Darbas su šlifuokliu
Paleisti šlifuoklį ir leisti, kad juosta pasiektų pilną sukimosi greitį. Šlifavimo juosta galima liesti apdirbamąją medžiagą tik kai juosta sukasi.
Įrankį spausti tik tokia jėga, kokia yra reikalinga medžiagai apdirbti. Per stipriai nespausti įtempiamojo ritinio tuo pat metu stumiant šlifuoklį statmenai sukimosi krypties atžvilgiu. Tai gali sukelti juostos nusmukimą nuo šlifuoklio ritinių, o tai siejasi su rimtų sužalojimų rizika.

KONSERVACIJA

Įrankiui valyti niekada nenaudoti benzino, tirpiklių arba kitų degių skysčių. Garai gali užsidegti ir sukelti įrankio sprogimą su sunkiai numatomomis pasekmėmis.
Be to tirpikliai panaudoti įrankio dalims ir korpusui valyti gali suminkštinti sandariklius. Įrankis prieš pradedant darbą turi būti tiksliai išdžiovintas.
Pastebėjus bet kokius įrankio funkcionavimo sutrikimus, reikia jį tuojau pat nuo pneumatinės sistemos atjungti.
Visi pneumatinės sistemos elementai turi būti patikimai apsaugoti nuo suteršimų. Teršalai, jų patekimo į pneumatinę sistemą atveju, gali sunaikinti įrankį ir kitus pneumatinės sistemos elementus.

Įrankio konservavimas prieš kiekvieną panaudojimą
Atjungti įrankį nuo pneumatinės sistemos.
Prieš kiekvieną panaudojimą įleisti nedidelį konservuojančio skysčio (pvz. WD-40) kiekį per oro įėjimo angą.
Prijunkite įrankį prie pneumatinės sistemos ir paleiskite jį maždaug per 30 sekundžių. Tai leis paskleisti konservuojantį skystį įrankio viduje esančiais paviršiais ir juos išvalyti.
Po to vėl atjunkite įrankį nuo pneumatinės sistemos.
Per oro įėjimo angą ir per tam skirtas angas įleiskite į įrankio vidų nedidelį SAE 10 alyvos kiekį. Šiuo atveju yra rekomenduojamas pneumatiniams įrankiams skirtos SAE 10 alyvos panaudojimas. Vėl įrankį prijunkite prie pneumatinės sistemos ir vėl trumpam paleiskite.
Dėmesio! WD-40 negali būti taikomas tepamosios alyvos vietoje.
Alyvos perteklių, kuris išsiskyrė per išėjimo angas – nušluostykite skudurėliu. Nepašalinti alyvos likučiai gali pažeisti įrankio sandarinimo priemones.

Kiti konservavimo veiksmai
Prieš kiekvieną įrankio panaudojimą reikia patikrinti, ar nėra jame kokių nors matomų pažeidimų pėdsakų. Įrankių griebtuvai, laikikliai ir velenai turi būti laikomi švarioje būklėje.
Kas 6 mėnesius arba kas 100 darbo valandų įrankį reikia ppateikti į taisymo dirbtuvę kvalifikuotam personalui apžiūros atlikimo tikslu. Jeigu įrankis buvo naudojamas netaikant rekomenduojamos oro privedimo sistemos, įrankio apžiūros turi būti atliekamos dažniau.

Trūkumų šalinimas
Įrankio naudojimą reikia nutraukti tuojau pat kai bus pastebėtas koks nors trūkumas. Darbas su netvarkingu įrankiu gali sukelti kūno sužalojimus. Bet kokie taisymai bei įrankio elementų keitimai turi būti atliekami kvalifikuoto personalo ir tokiems taisymams įteisintoje dirbtuvėje.

Trūkumas	Galimas susidorojimo būdas
Įrankio apsisukimai pernelyg lėti arba įrankio nepavyksta paleisti	Per oro įėjimo angą įleisti nedidelį WD-40 kiekį. Įrankį paleisti kelioms sekundėms. Sparneliai galėjo prilipti prie rotoriaus. Įrankį paleisti maždaug 30 sekundžių. Įrankį patepti nedideliu alyvos kiekiu. Dėmesio! Alyvos perteklius gali sukelti įrankio galios sumažėjimą. Tokiu atveju reikia pavarą išvalyti .
Įrankį galima paleisti, bet po to jis dirba vis lėčiau	Kompresorius neužtikrina pakankamo oro pritekėjimo. Įrankis paleidžiamas oru sukauptu kompresoriaus rezervuare. Rezervuarui tuštėjant kompresorius nespėja papildyti didėjančios oro stokos. Įrankį reikia prijungti prie našesnio kompresoriaus.
Nepakankama galia	Patikrinti ar turimų žarnų vidiniai diametrai nėra mažesni negu reikalauja techninė specifikacija. Patikrinti slėgio nustatymą, ar yra nustatytas maksimalioje pozicijoje. Įsitikinti ar įrankis yra atitinkamai išvalytas ir sudrėkintas alyva. Negalint pasiekti laukiamų rezultatų, įrankį perduoti į taisyklą.

Keičiamosios dalys
Informacijai gauti apie pneumatiniams įrankiams skirtas keičiamąsias dalis reikia kontaktuotis su gamintoju arba su jo atstovu.

Užbaigus darbą, įrankio korpusą, ventiliacines angas, perjungiklius, papildomą rankeną ir gaubtus reikia išvalyti pvz. oro srautu (kurio slėgis neviršija 0,3 MPa), teptuku arba sausu skudurėliu be cheminių valiklių ir valomųjų skysčių. Įrankius ir laikiklius valyti sausu švariu skudurėliu.

Išeksploatuoti, netinkami toliau naudoti įrankiai, tai antrinės žaliavos – negalima jų išmesti į komunalinių atliekų konteinerius, kadangi juose yra pavojingų žmogaus sveikatai ir aplinkai medžiagų. Kviečiame aktyviai prisidėti prie taupaus ūkininkavimo natūraliais ištekliais ir prie aplinkosaugos, perduodant netvarkingą įrenginį į netinkamų vartoti įrenginių surinkimo punktą. Šalinamų atliekų kiekiui apriboti yra būtinas jų antrinis panaudojimas, reciklingas arba medžiagų atgavimas kitokia forma.

IERĪCES RAKSTUROJUMS

Pneimatiskā lentes slīpmašīna ir ierīce, strādājoša ar saspiesto gaisu zem noteikto spriegumu. Pateicoties bezgalīgiem lentes slīpēšanas līdzekļiem, ir iespējami slīpēt un pulēt dažādu virsmu. Ierīces ir paredzētas darbam telpās, nedrīkst to atstāt zem mitruma un atmosfērisko nokrišņu ietekmes. Pareiza, uzticama un droša ierīces darbība ir atkarīga no pareizas ekspluatācijas, tāpēc:

Pirms darbības ar ierīci uzsākšanas salasiet un saglabājiet visu šo instrukciju.

Nogādātājs nenes atbildību par visiem defektiem un traumām, kuri izceltas ierīces nepareizas lietošanas dēļ, ka arī drošības noteikumus un šo instrukcijas nepaklausīšanas dēļ. Ierīces nepareiza lietošana var būt par garantijas tiesības zaudējumu iemeslu un par nesaderību ar pārdošanas līgumu.

APGĀDĀŠANA

Slīpmašīna ir apgādāta ar savienojumu, kurš atļauj pievienot ierīci pie pneimatisko sistēmu. Slīpmašīna ir apgādāta ar trim bezgalīgām slīpēšanas lentēm ar dažādu graudainumu.

TEHNISKIE PARAMETRI

Parametrs	Mērvienība	Vērtība	
Kataloga numurs		YT-09741	YT-09742
Svars	[kg]	0,78	1,10
Gaisa savienojuma diametrs (PT)	[mm / "]	6,3 / 1/4	6,3 / 1/4
Gaisa vada diametrs (iekšējais)	[mm / "]	10/ 3/8	10/ 3/8
Nomināli apgriezieni	[min^{-1}]	20 000	20 000
Abrazīvas lentes izmērs	[mm]	10 x 330	20 x 520
Maksimāls darba spiediens	[MPa]	0,63	0,63
Rekomendēts darba spiediens	[MPa]	0,6	0,6
Vajadzīga gaisa straume (ar 6,2 bariem)	[l/min]	170	200
Akustisks spiediens (ISO 15744)	[dB(A)]	93 ± 3	93 ± 3
Akustiskā jauda (ISO 15744)	[dB(A)]	104 ± 3	104 ± 3
Vibrācijas (ISO 28927-3)	[m/s^2]	4,8 ± 1,5	4,8 ± 1,5

VISPĀRĒJIE DROŠĪBAS PRINCIPI

Vispārējie drošības principi
Pirms instalācijas, darba, remonta, konservācijas uzsākšanas vai aksesuāru mainīšanas, vai strādājot pie pneimatisko ierīci, daudzu risku dēļ, lūdzam salasīt un saprast drošības instrukciju. Iepriekšminētu darbību neveikšana var ierosināt nopietnu ķermeņa ievainošanu. Pneimatisku instrumentu instalāciju, regulēšanu un montāžu var veikt tikai kvalificēts un apmācīts personāls. Nedrīkst modificēt pneimatisko ierīci. Modifikācijas var samazināt efektivitāti un drošības līmeni, kā arī paaugstināt ierīces operatora risku. Neizmest drošības instrukciju, nodot to ierīces operatoram. Nelietot pneimatisko ierīci, kad ir bojāta. Periodiski apskatīt ierīci, vai ir redzami ISO 11148 normā noteikti dati. Darba devējam / lietotājam ir jākontaktē ar ražotāju, lai mainīt nominālu tabuliņu katrreiz, kad ir nepieciešami.

Risks savienots ar izmestiem elementiem
Apstrādāta priekšmeta, aksesuāra vai ielikta instrumenta bojāšana var ierosināt elementa izmešanu ar lielu ātrumu. Vienmēr lietojiet acu aizsardzību izturīgu pret sitieniem. Aizsardzības līmeni uzlasīt atkarīgi no veiktas darbības. Jāpārliecinās, ka apstrādāts priekšmets ir droši nostiprināts. Gadījumā, kad darbs ir veikts virs galvas, izmantot ķiveri. Arī jāievēro nepiederošās personas risku.

Riski savienoti ar sajaukšanu
Risks savienots ar sajaukšanu var ierosināt aizrīšanu, noskalpēšanu un/vai ievainošanu gadījumos, kad vaļīgs apģērbs, juvelierizstrādājumi, mati vai cimdi nav turēti attālumā no ierīces vai aksesuāriem.

Riski savienoti ar darbu
Ierīces lietošanas laikā operatora rokas var būt pakļautas sekojošiem riskiem: sadrupināšana, sitieni, atgriezumi, saberšana vai karstums. Lietot attiecīgus cimdus roku aizsardzībai. Operatoram un konservācijas personālam jābūt fiziski spēki, lai strādāt ar ierīces daudzumu, masu un jaudu. Pareizi turēt ierīci. Esiet gatavi, lai stāvēt pretī normālai vai nejauša kustībai un lai vienmēr disponēt ar abām rokām. Saglabāt līdzsvaru un drošu pēdas novietošanu. Atslābināt spiedi uz starta un apturēšanas ierīces barošanas enerģijas pārtraukšanas gadījumā. Lietot tikai smērvielas, kuru rekomendē ražotājs. Jālieto aizsardzības brilles, rekomendējam izmantot pielāgotus cimdus un aizsardzības apģērbu. Pārbaudīt pulēšanas disku pirms katras lietošanas. Nelietot

bojātu vai salauztu disku vai nogāztu disku. Izvairīties no tieša kontakta ar kustošu pulēšanas disku, lai pasargāties no roku vai citas ķermeņa daļas saspiešanos vai pārgriešanas. Lietot pielāgotus cimdus roku aizsardzībai. Nedrīkst iedarbināt ierīci, kad uz apstrādāta materiāla nav uzlikts abrazīvs līdzeklis. Strādājot ar plastmasas elementiem vai ar nevadītājiem ir elektrostatiskās izlādes risks. Pulēšana vai slīpēšana var ierosināt putekļu vai tvaiku ierašanu, kas var būt par sprādziennedrošas atmosfēras izveidošanas iemeslu. Vienmēr lietot putekļu absorbēšanas vai izvadāšanas līdzekļus, attiecīgus apstrādātam materiālam.

Riski savienoti ar atkārtotām kustībām
Pneimatiskas ierīces lietošanas laikā darbā, savienotā ar atkārtotām kustībām, operators var just plaukstu, plecu, augšdelmu, kakla vai citu ķermeņa daļu diskomfortu. Pneimatiskas ierīces lietošanas gadījumā operatoram ir jāpieņem komforta pozīciju, kura nodrošina attiecīgu kāju novietošanu, un jāizvairās no savādām pozīcijām, kuras negarantē balansu. Operatoram ir jāmaina pozīciju ilglaicīgā darbā, lai izvairīties no diskomforta un gurdenuma. Ja operators darba laikā var just sekojošu simptomu: pastāvīgs vai atkārtots diskomforts, sāpes, pulsējošās sāpes, knišļus, stingšanu, dedzināšanu vai saspīlētību. Viņam nedrīkst to ignorēt, jāinformē par to darba devēju un jākonsultē ar ārstu.

Riski savienoti ar aksesuāriem
Atslēgt ierīci no barošanas avota pirms iesprausta instrumenta vai aksesuāra mainīšanas.
Izvairīties no tieša kontakta ar iebāzto instrumentu darba laikā vai pēc darba, var būt karsts vai ass. Izmantot aksesuārus un ekspluatācijas materiālus tikai izmēros un tipos, kuru rekomendē ražotājs. Nelietot cita veida vai cita izmēra aksesuārus. Nelietot slīpripu slīpēšanai vai griešanai. Pārbaudīt, vai iebāzta instrumenta maksimāls darba ātrums (lapu slīpripas, abrazīvas siksnas, diski ar šķiedrām, pulēšanas diski) ir augstāks par slīpmašīnas vai pulēšanas mašīnas nominālu ātrumu. Paši stiprinoši pulēšanas diski jābūt novietoti koncentriski uz pulēšanas ripas.

Riski savienoti ar darba vietu
Paslīdēšana, paklupšana un nokrišana ir par galvenajiem traumas iemesliem. Izvairīties no slīpām virsmām, savienotām ar ierīces izmantošanu, kā arī no paklupšanas riskiem, savienotiem ar gaisa instalāciju. Esiet uzmanīgi nezināmā apkārtnē. Var eksistēt slēpti riski, piem. elektrība vai citas ekspluatācijas līnijas. Pneimatiska ierīce nav paredzēta lietošanai sprādziennedrošās zonās un nav izolēta no kontakta ar elektroenerģiju. Pārbaudīt, vai nav nekādu elektrības vadu, gāzes cauruļu utt., kuri var ierosināt risku bojāšanas ar ierīci gadījumā.

Riski savienoti ar tvaikiem un putekļiem
Putekļi un tvaiki izveidoti pneimatiskās ierīces lietošanas laikā var ierosināt slikto veselības stāvokli (piem. vēzis, iedzimti defekti, astma un/vai ādas iekaisums), nepieciešami ir: riska novērtēšana un attiecīgu kontroles līdzekļu ieviešana attiecībā tiem riskiem. Riska novērtēšana jāsatur putekļu, izveidotu ierīces lietošanas laikā, ietekmi un iespēju uzart esošus putekļus. Pneimatiskas ierīces apkalpošanu un konservāciju veikt pēc lietošanas instrukcijas rekomendācijām, tas atļaus minimizēt tvaiku un putekļu emisiju. Gaisa izeju jānovirza tā, lai minimizēt putekļu uzaršanu putekļainā apkārtnē. Vietās, kur tiek izveidoti putekļi vai tvaiki, par prioritāti jābūt emisijas avotu kontrole. Visas integrētas funkcijas un apgādāšana putekļu vai dūmu savākšanai, ekstrakcijai vai samazināšanai jābūt pareizi izmantotas un saglabātas saskaņā ar ražotāja rekomendācijām. Izvēlēt, konservēt un mainīt iebāztu instrumentu pēc instrukcijas rekomendācijām, lai pasargāt no tvaiku un putekļu izdalīšanas līmeņa paaugstināšanas. Lietot elpošanas orgānu aizsardzību, saskaņā ar darba devēja instrukcijām un ar darba drošības un higiēnas prasībām.

Trokšņa risks
Pakļaušanas uz augstu trokšņu, bez aizsardzības, risks var ierosināt izturīgu un neatgriežamu dzirdes pazaudēšanu un citas problēmas, piem. troksnis osās (zvanīšana, dūkšana, svilpošana vai dunēšana). Nepieciešama ir riska novērtēšana un attiecīgu kontroles līdzekļu ieviešana sakarībā ar tiem riskiem. Attiecīgas kontroles ar riska samazināšanas mērķi var apņemt sekojošu rīcību: slāpēšanas materiāli, kuri sargā no apstrādāta priekšmeta „zvanīšana". Lietot dzirdes orgānu aizsardzību, saskaņā ar darba devēja instrukcijām un ar darba drošības un higiēnas prasībām. Pneimatiskas ierīces apkalpošanu un konservāciju veikt pēc lietošanas instrukcijas rekomendācijām, tas atļaus izvairīties no nevajadzīga trokšņa līmeņa paaugstināšanas. Ja pneimatiska ierīce ir apgādāta ar trokšņa slāpētāju, vienmēr pārbaudīt, vai tas ir pareizi uzstādīts uz ierīces. Izvēlēt, konservēt un mainīt nolietotas iebāztas ierīces pēc lietošanas instrukcijas rekomendācijām. Tas atļaus izvairīties no nevajadzīga trokšņa līmeņa paaugstināšanas.

Vibrācijas risks
Vibrācijas risks var pastāvīgi sabojāt roku un plecu nervu un asinsapgādi. Sargāt rokas tālu no skrūvgriežu ligzdām. Strādājot zemās temperatūrās, silti jāapģērbjas un jāsaglabā rokas siltas un sausas. Gadījumā, kad pirkstos un plaukstās būs justa stingšana, knišļi, sāpe vai ieradīs ādas balināšana, pārtraukt pneimatiskas ierīces lietošanu, pēc tam informēt darba devēju un konsultēties ar ārstu. Pneimatiskas ierīces apkalpošanu un konservāciju veikt pēc lietošanas instrukcijas rekomendācijām, tas atļaus izvairīties no nevajadzīga vibrācijas līmeņa paaugstināšanas. Turēt ierīci ar vieglu, bet drošu tvērienu, ievērojot prasītu reakcijas spēku, jo vibrācijas risks ir parasti augstāks, kad tveršanas spēks ir lielākais.

Papildu drošības instrukcijas pneimatiskām ierīcēm
Saspiests gaiss var ierosināt nopietnu ievainojumu:

- vienmēr slēgt gaisa pieplūdi, iztukšot šļūteni un atslēgt ierīci no gaisa avota, kad: nav izmantota, pirms aksesuāru mainīšanas vai remontiem;
- nekad nedrīkst novirzīt gaisu savā vai citas personas virzienā.

Šļūtenes sitiens var ierosināt nopietnu ievainojumu. Vienmēr jākontrolē, vai šļūtene un savienojumi nav bojāti vai vaļīgi. Aukstu gaisu novirzīt tālu no rokām. Katrreiz, kad ir izmantoti universāli saskrūvējami savienojumi (spīļveida savienojumi), jālieto aizsardzības stieņus un savienojumus, kuri sargā no bojājumiem starp šļūtenēm un starp šļūteni un ierīci. Nedrīkst pārsniegt maksimālu gaisa spiedienu, paredzētu ierīcei. Nedrīkst pārnest rīku turot to uz vadu.

EKSPLUATĀCIJAS NOTEIKUMI

Kontrolēt, vai saspiesta gaisa avots var nodrošināt pareizu gaisa spiedienu un gaisa straumi. Gadījumā, kad spiediens ir pārāk liels, jālieto reduktors ar drošības vārstu. Pneimatiskā ierīce jāpiegādā caur filtru un eļļošanas sistēmu. Tas atļauj vienlaicīgi nodrošināt tīrību un gaisa eļļošanu. Filtra un eļļošanas sistēmas stāvoklis jābūt kontrolēts pirms katras lietošanas, un kad ir vajadzīgi, filtrs jābūt notīrīts un eļļas daudzums papildināts. Tas palīdz nodrošināt pareizu ierīces ekspluatāciju un pagarināt lietošanas laiku.
Nedrīkst lietot citu slīpēšanas lenti, nekā rādīta tehniskā specifikācijā.
Pirms katrās lietošanas pārbaudiet lentes stāvokli. Jebkuru bojājumu vai nolietošanas pazīmju atklāšana nozīmē, ka jābūt lietota jaunā nebojāta lente.
Pārbaudiet, vai lentes bultas virziens atbilst slīpmašīnas bultas virzienam.
Lenti novietojiet paralēli slīpmašīnas veltņiem, lai patstāvīgi nenokritu darba laikā.
Darba laikā lietojiet drošības brilles un pretputekļu masku, rekomendējam arī lietot dūraiņus un drošības apģērbu.
Dažādu materiālu apstrādāšanas laikā var atbrīvoties indīgas vai uzliesmojošas gāzes un tvaiki. Jāstrādā labi ventilētās telpās un jālieto personālas drošības līdzekļi.

IERĪCES LIETOŠANA

Pirms katras ierīces lietošanas kontrolēt, vai neviens pneimatiskas sistēmas elements nav sabojāts. Gadījumā, kad ir konstatēti bojājumi, nekavējoties jāmaina bojāto elementu uz jaunu.
Pirms katras ierīces ieslēgšanas jānosusina mitrumu, kura ir kondensēta ierīces iekšā, kompresorā un vados.

Ierīces pieslēgšana pie pneimatisko sistēmu
Ilustrācijā ir rādīta rekomendēta pievienošanas metode. Rādīta metode atļauj visefektīvāk lietot ierīci un pagarināt ierīces darbību.

Iedvest mazliet eļļu SAE 10 uz gaisa pievadi.
Pie gaisa pievades vītni stipri un tieši pieskrūvēt pareizu nobeigumu, kura atļauj pievienot gaisa šļūteni. (II)
Uzstādīt slīpmašīnu pozīcijā, kas garantē visdrošāko un ergonomisku darbu, atbilstoši minētai procedūrai.
Uzstādīt lenti uz veltņiem atbilstoši minētai procedūrai.
Pieslēgt ierīci pie pneimatiskas sistēmas ar šļūteni ar iekšējo diametru 10 mm / 3/8". Šļūtenes izturība jābūt vismaz 1,38MPa. (III)
Ieslēgt ierīci uz dažādām sekundēm un kontrolēt, vai nav konstatētas nekādas nepazīstamas skaņas vai vibrācijas.

Slīpmašīnas uzstādīšana darba pozīcijā (IV)
Atslābināt rotācijas blokādes skrūvi, pēc tam pagriezt piedziņas daļu, lai nodrošināt drošu un efektīvu darbu. Stipri un droši pieskrūvēt blokādes skrūvi, lai nevarētu atskrūvēties darba laikā. Darba laikā periodiski pārbaudīt skrūves pieskrūvēšanu.
Uzmanību! Pārbaudīt, vai noteiktā pozīcija nevar ierosināt kontaktu starp ierīces rotējošām daļām un operatora ķermenim vai apģērba elementiem.

Slīpēšanas lentes montāža
Pārbaudīt, vai lentes virziena bulta atbilst ierīces virziena bultai.
Piespiest uzvilkšanas veltni līdz blokādes iedarbināšanai. (V)
Uzstādīt lenti, sākot no piedziņas veltņa, pēc tam uz uzvilkšanas veltņa. (VI)
Atbrīvot uzvilkšanas veltņa blokādi, lai uzvilkt lenti. (VII)
Pagriezt lenti, pārbaudot, vai var brīvi rotēties un nevar patstāvīgi nokrist no veltņiem darba laikā. Pēc nepieciešamības atkārtot lentes stiprināšanas darbību.

Darbs ar slīpmašīnu
Iedarbināt ierīci un atļaut lentei sasniegt maksimālo ātrumu. Drīkst pietuvināt pie apstrādāta materiāla tikai rotējošo lenti.
Darba laikā slīpēšanas elementu pielikt pie apstrādāto elementu bez stipras piespiešanas. Nedrīkst pārāk stipri piespiest uzvilkšanas veltni un to vienlaicīgi pārvietot perpendikulāri pagriezienu virzienam. Tas var ierosināt lentes uzkrišanu no veltņiem un nopietnu ievainojumu.

KONSERVĀCIJA

Nedrīkst tīrīt pneimatisko ierīci ar benzīnu, šķīdinātāju vai citu degošo šķidrumu. Tvaiki var uzliesmot un ierīce var eksplodēt, kas var būt par nopietnas ievainošanas iemeslu.
Šķīdinātāji, lietoti ierīces tīrīšanā var mīkstināt blīvējumu. Pirms darba sakuma ierīce jābūt tieši nosusināta.
Gadījuma, kad ir konstatēti kaut kādi nepareizumi ierīces darbībā, ierīci jāizslēdz no pneimatiskas sistēmas.
Visi pneimatiskas sistēmas elementi jābūt sargāti no netīruma. Netīrumi, kuri iekļūs uz pneimatisko sistēmu, var sabojāt ierīci un sistēmas elementu.

Ierīces konservācija pirms katras lietošanas
Atslēgt ierīci no pneimatiskas sistēmas.
Pirms katras lietošanas iedvest mazliet konservēšanas šķidrumu (piem. WD-40) caur gaisa ieeju.
Pieslēgt ierīci pie pneimatisko sistēmu un ieslēgto to uz apm. 30 sekundēm. Tas atļauj izsmērēt eļļu ierīces iekšā un to notīrīt.
Vēlreiz atslēgt ierīci no pneimatiskas sistēmas.
Mazliet SAE 10 eļļas iedvest ierīces iekšā, caur gaisa pievadi un caur speciāliem caurumiem. Rekomendējam lietot eļļu ar labu kvalitāti, paredzētu pneimatiskas ierīces konservācijai, ar lipīgumu SAE 10. Pieslēgt ierīci un to iedarbināt uz īso laiku.
Uzmanību! WD-40 nevar būt par attiecīgu ieeļļošanas līdzekļu.
Nosausēt eļļas pārumu, kurš var iet ārā caur izejas caurumiem. Atstātā eļļa var sabojāt ierīces blīvējumu.

Cita konservēšanas darbība
Pirms katrās ierīču lietošanas jākontrolē, vai nav redzamas kaut kādi bojājumu pēdas. Saites, rokturi un vārpstas jābūt turēti tīrumā.
Pēc 6 mēnešiem vai darba laika 100 stundām ierīci jāatdod apskatei servisa kvalificētam personālam. Gadījumā, kad ierīce ir lietota bez rekomendētas gaisa izvešanas sistēmas, apskates frekvence jābūt biežākā.

Bojājumu novēršana
Jāpārtrauc ierīces lietošanu nekavējoties pēc bojājuma konstatēšanu. Darbība ar bojāto ierīci var būt par ievainošanas iemeslu.
Visi remonti vai ierīču elementu mainīšanu jāveic tikai kvalificēts personāls autorizētā servisā.

Bojājums	Iespējamā labošana
Ierīcei ir pārāk lēni apgriezieni vai ierīce nevar iedarbināt	Iedvest mazliet WD-40 eļļas caur gaisa pievadu. Ieslēgt ierīci uz dažādām sekundēm. Lāpstiņas varētu pielipt pie rotoru. Ieslēgt ierīci uz apm. 30 sekundēm. Ar nelielu eļļas daudzumu ieeļļot ierīci. Uzmanību! Eļļas pārums var samazināt ierīces jaudu. Tādā gadījumā jātīra dzinēju.
Ierīce sāk darbību un pēc tam palēnina	Kompresors nevar nodrošināt pareizo gaisa pieplūdi. Ierīce sāk darboties ar gaisu no kompresora tvertnes. Kad spiediens ir samazināts, kompresors nevar papildināt gaisu. Jāpievieno ierīci pie stiprāko kompresoru.
Pārāk zema jauda	Pārbaudīt, vai vadu iekšējais diametrs ir vismaz tāds, kāds ir noteikts tehniskajā specifikācijā. Kontrolēt spiediena uzstādīšanu, vai ir maksimāli noregulēts. Kontrolēt, vai ierīce ir pareizi notīrīta un ieeļļota. Kad nav pozitīvo rezultātu, atdot ierīci remontam.

Rezerves daļas
Lai saņemt informāciju par pneimatiskās ierīces rezerves daļām, lūdzam kontaktēties ar ražotāju vai pārstāvju.

Pēc darba pabeigšanas korpusu, ventilācijas spraugu, pārslēdzēju, papildu rokturu un vāku notīrīt, piem. ar spiesto gaisu (ar spiedienu ne lielāku par 0,3 MPa), otu vai sausu lupatiņu, bez ķīmiskiem un tīrīšanas līdzekļiem. Ierīci un rokturu tīrīt ar sausu tīru lupatiņu.

Nolietotas elektriskas iekārtas ir otrreizējas izejvielas – nevar būt izmestas ar mājsaimniecības atkritumiem, jo satur substances, kas ir bīstamas cilvēku veselībai un videi! Lūdzam aktīvi palīdzēt saglabāt dabisku bagātību un sargāt vīdi, pasniegšot izlietoto iekārtu izlietotas elektriskas ierīces savākšanas punktā. Lai ierobežot atkritumu daudzumu, tiem jābūt vēlreiz izlietotiem, pārstrādātiem vai dabūtiem atpakaļ citā formā.

CHARAKTERISTIKA NÁŘADÍ

Pneumatická pásová bruska je nářadí napájené stlačeným vzduchem o příslušném tlaku. Díky nekonečnému brusnému pásu lze brousit a leštit materiály různého druhu. Nářadí je přizpůsobeno k použití ve vnitřních prostorách a nesmí se vystavovat působení vlhkosti a atmosférických srážek. Správná, spolehlivá a bezpečná práce nářadí závisí na náležitém provozování, proto:

Před zahájením práce s nářadím si přečtěte celý návod na obsluhu, řiďte se ním a uschovejte ho pro případné pozdější použití.

Dodavatel nenese odpovědnost za jakékoli škody a úrazy vzniklé v důsledku používání nářadí způsobem, který je v rozporu s účelem jeho použití a s bezpečnostními předpisy a pokyny tohoto návodu. Používání nářadí v rozporu s účelem jeho použití nebo smlouvou má za následek ztrátu nároku uživatele na plnění vyplývající ze záruky.

VYBAVENÍ

Bruska je vybavená spojkou, která umožňuje její snadné připojení k pneumatickému systému. Bruska má v základní výbavě tři nekonečné brusné pásy různé zrnitosti.

TECHNICKÉ ÚDAJE

Parametr	Rozměrová jednotka	Hodnota	
Katalogové číslo		YT-09741	YT-09742
Hmotnost	[kg]	0,78	1,10
Průměr přípojky tlakového vzduchu (PT)	[mm / "]	6,3 / 1/4	6,3 / 1/4
Průměr hadice na přívod tlakového vzduchu (vnitřní)	[mm / "]	10/ 3/8	10/ 3/8
Jmenovité otáčky	[min^{-1}]	20 000	20 000
Rozměry brusného pásu	[mm]	10 x 330	20 x 520
Maximální přípustný provozní tlak	[MPa]	0,63	0,63
Doporučovaný provozní tlak	[MPa]	0,6	0,6
Požadovaný průtok vzduchu (při 6,2 bar)	[l/min]	170	200
Hladina akustického tlaku (ISO 15744)	[dB(A)]	93 ± 3	93 ± 3
Hladina akustického výkonu (ISO 15744)	[dB(A)]	104 ± 3	104 ± 3
Vibrace (ISO 28927-3)	[m/s^2]	4,8 ± 1,5	4,8 ± 1,5

VŠEOBECNÉ BEZPEČNOSTNÍ PŘEDPISY

Všeobecné bezpečnostní předpisy
Před zahájením instalace, práce, oprav, údržby a výměnou příslušenství, nebo při práci v blízkosti pneumatického nářadí je třeba z důvodu výskytu celé řady hrozících rizik prostudovat bezpečnostní předpisy a naučit se je. Nedodržení výše uvedených pokynů může mít za následek vznik těžkých úrazů. Instalaci, seřizování a montáž pneumatického nářadí smí provádět pouze kvalifikovaní a školení pracovníci. Jakékoli zásahy do konstrukce pneumatického nářadí jsou zakázány. Takovéto zásahy mohou snížit účinnost nářadí a jeho bezpečnost a zvýšit riziko pro obsluhu nářadí. Bezpečnostní předpisy nevyhazujte, je třeba je dát k dispozici obsluze nářadí. Nepoužívejte poškozené pneumatické nářadí. Nářadí je nutné podrobovat periodickým prohlídkám zaměřeným kromě jiného na čitelnost údajů předepsaných normou ISO 11148. Zaměstnavatel/uživatel je povinen se spojit s výrobcem za účelem výměny výrobního štítku pokaždé, když to bude nutné.

Ohrožení související s vymrštěním částic materiálu nebo nástroje
Poškození obráběného předmětu, příslušenství nebo dokonce samotného upnutého nástroje může být příčinou vymrštění částic materiálu nebo nástroje vysokou rychlostí. Proto je nutné používat prostředky na ochranu očí, které odolávají nárazu. Stupeň ochrany se musí zvolit podle druhu prováděné práce. Pokaždé je třeba zkontrolovat, zda je obráběný předmět důkladně upevněn. Při práci s nářadím nad hlavou je předepsáno použití ochranné přilby. Soustavně je třeba mít na zřeteli riziko hrozící nezainteresovaným osobám.

Ohrožení související se zachycením a navinutím
Ohrožení spočívající v zachycení a navinutí může způsobit udušení, skalpování a/nebo zmrzačení. Může k němu dojít tehdy, když se volné části oděvu, bižutérie, vlasy nebo rukavice dostanou do nebezpečné blízkosti rotujícího nástroje nebo příslušenství a zachytí se do něho.

Ohrožení související s prací s nářadím
Při používání nářadí mohou být ruce obsluhy vystaveny takovému ohrožení, jakým je např. zhmoždění, naražení, odseknutí, zbroušení nebo vysoká teplota. Na ochranu rukou je třeba používat odpovídající rukavice. Obsluha a pracovníci údržby musí být

fyzicky zdatní, aby si poradili s počtem, hmotností a výkonem nářadí. Nářadí držte předepsaným způsobem. Buďte připravení čelit běžným nebo neočekávaným pohybům a mějte v pohotovosti vždy obě ruce. Zaujměte nohama takové postavení, které zajistí udržení rovnováhy a bezpečnost. V případě výpadku energie napájející nářadí je třeba uvolnit vypínač nářadí. Používejte pouze výrobcem předepsané mazací prostředky. Při práci používejte ochranné brýle, doporučuje se používat vhodné rukavice a ochranný oděv. Před každým použitím zkontrolujte leštící kotouč. Nepoužívejte prasknuté nebo polámané kotouče nebo kotouče, které upadly na zem. Vyhýbejte se přímému kontaktu s rotujícím leštícím kotoučem. Zabrání se tak poranění rukou nebo jiných částí těla s pohybujícími se částmi nářadí. Na ochranu rukou používejte k tomu přizpůsobené rukavice. Nářadí nikdy neuvádějte do chodu, dokud neaplikujete na obráběný předmět leštící prostředek. Během práce na plastových nebo nevodivých předmětech existuje riziko elektrostatických výbojů. Leštění nebo broušení může způsobit vznik prachu nebo par, které mohou vytvořit výbušnou směs. Proto vždy používejte systémy na zachycování nebo odsávání prachu, které odpovídají obráběnému materiálu.

Ohrožení související s opakovanými pohyby
Při používání pneumatického nářadí k práci spočívající v opakování pohybů je obsluhy vystavená následkům přetížení rukou, paží, ramen, krku a jiných částí těla. Při používání pneumatického nářadí je obsluha povinná zaujmout pohodlné postavení, které spočívá ve správné poloze chodidel, a vyhýbat se nepřirozeným polohám a polohám, které nezaručují udržení rovnováhy. Obsluha je povinná během dlouhotrvající práce měnit postavení. Pomáhá to zabránit pocitu nepohodlí a únavě. Jestliže obsluha pocítí takové symptomy, jako je trvalý nebo opakující se pocit nepohodlí, bolest, pulzující bolest, brnění, mravenčení, trnutí, pálení nebo ztuhnutí, nesmí tyto příznaky ignorovat a je povinná o tom informovat zaměstnavatele a příznaky konzultovat s lékařem.

Ohrožení související s používáním příslušenství
Před výměnou upnutého nástroje nebo příslušenství je třeba odpojit nářadí od zdroje napájení.
Během práce nebo po jejím ukončení se vyhýbejte přímému kontaktu s upnutým nástrojem. Kromě toho, že je ostrý, může být i horký. Příslušenství a provozní materiály používejte pouze takových rozměrů a typů, které doporučuje výrobce. Nepoužívejte příslušenství jiného typu nebo jiných rozměrů. Na leštičku nenasazujte brusné nebo řezné kotouče. Zkontrolujte, zda maximální pracovní rychlost upnutého nástroje (vějířové brusné kotouče, brusné pásy, textilní leštící kotouče, leštící kotouče z rouna) je vyšší než jmenovitá rychlost brusky nebo leštičky. Leštící kotouče na suchý zip musí být na unášecím disku upevněny koncentricky.

Ohrožení související s pracovištěm
Uklouznutí, zakopnutí a pády jsou hlavními příčinami úrazů. Dávejte pozor na kluzké plochy způsobené používáním nářadí a na nebezpečí zakopnutí o rozvody stlačeného vzduchu. V neznámém prostředí se chovejte obezřetně. Mohou zde existovat skryté zdroje ohrožení, jako rozvody elektřiny nebo jiná užitková vedení. Pneumatické nářadí není určeno k používání v prostorách s nebezpečím výbuchu. Je třeba si uvědomit, že v případě dotyku se živými částmi elektrických zařízení není nářadí vybaveno potřebnou izolací. Zkontrolujte, zda se na místě používání nevyskytují žádná elektrická vedení, plynová potrubí a pod., která by v případě poškození používaným nářadím mohla představovat zdroj ohrožení.

Ohrožení související s výskytem par a prachu
Prach a páry vznikající při používání pneumatického nářadí mohou způsobit zhoršení zdravotního stavu (např. výskyt rakoviny, vrozených vad, astmatu a/nebo zánětu kůže). Proto je nutné toto riziko vyhodnotit a zavést odpovídající preventivní opatření zaměřená na tento druh ohrožení. Vyhodnocování rizika musí zahrnovat vliv prachu vznikajícího při používání nářadí, jakož i možnosti zvíření přítomného prachu. Obsluhu a údržbu pneumatického nářadí je třeba provádět podle pokynů návodu na obsluhu. Tím se zabrání nežádoucí emisi par a prachu. Přívod vzduchu musí být nasměrován tak, aby docházelo k minimálnímu víření prachu v prašném prostředí. Tam, kde vzniká prach nebo páry, musí mít eliminace zdrojů jejich emise prioritu. Veškerá integrovaná zařízení a vybavení k zachycování, odlučování nebo omezování výskytu prachu nebo kouře musí být správně provozována a udržována podle pokynů výrobce. Aby se zabránilo nárůstu koncentrace par a prachu, je třeba upínané nástroje vybírat, udržovat a provádět jejich výměnu podle pokynů návodu na obsluhu. Ukládá se povinnost používat prostředky na ochranu dýchacích cest podle pokynů zaměstnavatele a podle předpisů bezpečnosti a ochrany zdraví při práci.

Ohrožení hlukem
Vystavení silnému hluku bez odpovídající ochrany může způsobit trvalou a nevratnou ztrátu sluchu a jiné problémy, jako je šumění, zvonění, bzučení, pískání nebo hučení v uších. Toto riziko je třeba vyhodnotit a zavést odpovídající preventivní opatření zaměřená na tento druh ohrožení. Takováto opatření vedoucí ke snížení rizika mohou zahrnovat použití tlumících materiálů, zabraňujících chvění obráběného předmětu. Ukládá se povinnost používat prostředky na ochranu sluchu podle pokynů zaměstnavatele a podle předpisů bezpečnosti a ochrany zdraví při práci. Obsluhu a údržbu pneumatického nářadí je třeba provádět podle pokynů návodu na obsluhu. Tím se zabrání nežádoucímu vzrůstu hladiny hluku. Je-li nářadí vybaveno tlumičem, je vždy nutné dbát na to, aby byl během používání nářadí správně namontovaný. Nástroje upnuté v nářadí je třeba vybírat, udržovat a v případě opotřebení provádět jejich výměnu podle pokynů návodu na obsluhu. Tím se zabrání nežádoucímu nárůstu hluku.

Ohrožení vibracemi
Vibrace mohou způsobit trvalé poškození nervů a cévní změny v rukách a ramenou. Nářadí držte rukama co nejdále od sklíčidla leštičky. Při práci za nízkých teplot je nutné se teple obléci a dbát na to, aby byly ruce v suchu a teple. Pokud se dostaví trnutí, mravenčení, bolest nebo zbělení kůže na prstech a rukách, přestaňte pneumatické nářadí používat. Potom informujte o této

skutečnosti zaměstnavatele a příznaky konzultujte s lékařem. Obsluhu a údržbu pneumatického nářadí je třeba provádět podle pokynů návodu na obsluhu. Tím se zabrání nežádoucímu vzrůstu hladiny vibrací. Nářadí držte lehce, ale pevně, a zohledněte vyvíjenou reakční sílu, poněvadž ohrožení vibracemi je obvykle tím větší, čím větší silou se nářadí drží.

Doplňující bezpečnostní předpisy týkající se pneumatického nářadí
Stlačený vzduch může způsobit těžké úrazy:
- když se nářadí nepoužívá, před výměnou příslušenství nebo při provádění oprav vždy uzavřete přívod vzduchu, zrušte tlak vzduchu v přívodní hadici a odpojte nářadí od rozvodu stlačeného vzruchu;
- proudem vzduchu nikdy nemiřte na sebe nebo na kohokoli jiného.
Zasažení hadicí může způsobit těžký úraz. Pravidelně provádějte kontroly hadic a spojek, hlavně zda nejsou poškozené nebo uvolněné. Proudem studeného vzduchu nemiřte na ruce. V případech, kdy jsou použity univerzální šroubovací spoje (bajonetové spojky), je třeba k zajištění ochrany spojů mezi hadicemi a mezi hadicí a nářadím proti poškození použít hadicové trny a ochranné objímky. Překračovat maximální tlak vzduchu stanovený pro dané nářadí je zakázáno. Nářadí nikdy nepřenášejte držením za hadici.

PODMÍNKY PROVOZOVÁNÍ

Je třeba zkontrolovat, zda zdroj stlačeného vzduchu umožňuje dosáhnout požadovaný provozní tlak a zda bude zajištěn požadovaný průtok vzduchu. V případě příliš vysokého tlaku napájecího vzduchu je třeba použít redukční ventil a pojistný ventil. Pneumatické nářadí je třeba napájet přes systém filtru a olejovače. Zajistí se tím jak čistota, tak i nasycení vzduchu olejem. Stav filtru a olejovače je třeba před každým použitím nářadí zkontrolovat a v případě potřeby filtr vyčistit nebo doplnit olej do olejovače. Zabezpečí se tím náležité provozní podmínky nářadí a prodlouží se jeho životnost.
Není dovoleno používat brusné pásy jiných rozměrů, než jaké jsou uvedeny v tabulce technických údajů.
Před každým použitím je třeba provést prohlídku nekonečného brusného pásu. Zjištění jakéhokoli poškození nebo známek opotřebení signalizuje, že je třeba použít nový, nepoškozený brusný pás.
Taktéž je nutné dbát o to, aby směr šipky na brusném pásu byl shodný se směrem šipky na brusce.
Brusný pás musí být do brusky nasazen symetricky s kladkami tak, aby se z nich během práce samovolně nesesunul.
Během práce je třeba používat ochranné brýle a respirátory proti prachu, doporučuje se používat rukavice a ochranný oděv.
Během obrábění některých materiálů může vznikat jedovatý nebo hořlavý prach a výpary. Je proto třeba pracovat v dobře větraných místnostech a používat osobní ochranné prostředky.

POUŽÍVÁNÍ NÁŘADÍ

Před každým použitím nářadí je třeba zkontrolovat, zda některý prvek pneumatického systému není poškozený. V případě zjištění poškození je třeba neodkladně vadné prvky vyměnit za nové a nepoškozené.
Před každým použitím pneumatického systému je třeba vysušit vlhkost zkondenzovanou uvnitř nářadí, kompresoru a rozvodu.

Připojení nářadí k pneumatickému systému
Obrázek znázorňuje doporučený způsob připojení nářadí k pneumatickému systému. Tímto způsobem bude zajištěno co nejefektivnější využití nářadí a prodlouží se rovněž jeho životnost.

Nadávkujte několik kapek oleje s viskozitou SAE 10 do otvoru přívodu vzduchu.
Do závitového otvoru přívodu vzduchu pevně a spolehlivě zašroubujte vhodnou přípojku umožňující připojit hadici přívodu vzduchu (II).
Poloha brusky při práci musí garantovat, že práce s ní bude co nejbezpečnější a zároveň ergonomická, jak je to popsáno v další části.
Brusný pás nasaďte na kladky způsobem popsaným v další části návodu.
K připojení nářadí k pneumatickému systému použijte hadici s vnitřním průměrem 10 mm (3/8”). Ověřte, zda je hadice dimenzována na tlak minimálně 1,38 MPa (III).
Uveďte nářadí na několik sekund do chodu a zkontrolujte, zda z něho nevycházejí žádné podezřelé zvuky nebo vibrace.

Pracovní poloha brusky (IV)
Povolte aretační šroub otáčení a potom otočte pohonnou část brusky do takové polohy, aby práce s bruskou byla bezpečné a efektivní. Potom pevně a spolehlivě aretační šroub utáhněte, aby během práce nedošlo k jeho povolení. Během práce pravidelně kontrolujte, zda je šroub řádně utažen.
Upozornění! Je třeba se přesvědčit, zda při nastavené poloze nehrozí nebezpečí kontaktu rotujících částí s tělem nebo oděvem obsluhy.

Montáž brusného pásu
Zkontrolujte, zda šipka na páse označující předepsaný směr jeho pohybu je orientovaná stejným směrem jako šipka označující směr pohybu na brusce.

Zatlačte na napínací kladku, až se aktivuje její aretace (V).
Nasaďte brusný pás; nejprve na hnací kladku a potom na napínací kladku (VI).
Uvolněte aretaci napínací klady. Tím dojde k napnutí pásu (VII).
Uveďte brusný pás na krátkou chvíli do chodu a zkontrolujte, zda se pohybuje volně a nevykazuje během chodu tendenci k samovolnému sesunutí z kladek. V případě potřeby montáž opakujte, až bude pás nasazen správně.

Práce s bruskou
Uveďte brusku do chodu a počkejte, až dosáhne plné otáčky. K obráběnému materiálu přikládejte pouze pohybující se brusný pás. Na nářadí je třeba vyvíjet pouze takový přítlak, jaký je na obrábění daného materiálu potřebný. Není dovoleno příliš silně tlačit na napínací kladku a současně brusku posouvat kolmo ke směru pohybu pásu. Mohlo by to způsobit sesunutí pásu z kladek brusky, což s sebou nese riziko vzniku vážného úrazu.

ÚDRŽBA

K čištění nářadí nepoužívejte benzín, ředidla nebo jiné hořlavé kapaliny. Výpary by se mohly vznítit a způsobit výbuch nářadí a těžké úrazy.
Ředidla použitá k čistění rukojeti a skříně nářadí mohou poškodit těsnění. Před zahájením práce nářadí důkladně osušte.
V případě zjištění jakékoli anomálie v práci nářadí je třeba nářadí okamžitě odpojit od pneumatického systému.
Veškeré prvky pneumatického systému musí být chráněné před nečistotami. Nečistoty, které se dostanou dovnitř pneumatického systému, mohou poškodit nářadí a ostatní prvky pneumatického systému.

Údržba nářadí před každým použitím
Odpojte nářadí od pneumatického systému.
Před každým použitím nadávkujte do nářadí vstupním otvorem vzduchu malé množství konzervačního prostředku (např. WD-40).
Připojte nářadí k pneumatickému systému a uveďte ho do chodu na cca 30 sekund. To umožní rozvést konzervační prostředek uvnitř nářadí a vyčistit ho.
Nářadí opět odpojte od pneumatického systému.
Vstupním otvorem vzduchu a otvory určenými k tomuto účelu nadávkujte dovnitř nářadí malé množství oleje SAE 10. Doporučuje se používat olej SAE 10, který je určený k údržbě pneumatického nářadí. Nářadí připojte k pneumatickému systému a uveďte ho na krátký čas do chodu.
Upozornění! WD-40 nelze používat jako náhradu mazacího oleje.
Utřete přebytek oleje, které se dostal výstupními otvory ven. Olej ponechaný na nářadí může poškodit jeho těsnění.

Ostatní údržba
Před každým použitím nářadí je třeba zkontrolovat, zda nejsou na jeho částech viditelné jakékoli stopy poškození. Unášeče, přípravky na upínaní nástrojů a vřetena je třeba udržovat v čistotě.
Každých 6 měsíců nebo po 100 hodinách provozu je třeba nářadí podrobit prohlídce, kterou je oprávněný provést pouze kvalifikovaný personál opravárenského závodu. Jestliže se nářadí provozovalo s jiným než doporučeným systémem napájení vzduchem, je třeba intervaly prohlídek zkrátit.

Odstraňování poruch
Po zjištění jakékoli poruchy je třeba používání nářadí okamžitě přerušit. Práce s poškozeným nářadím může být příčinou vzniku úrazu. Jakékoli opravy a výměny prvků nářadí smí provádět pouze kvalifikovaný personál autorizovaného opravárenského závodu.

Porucha	Možné řešení
Nářadí má příliš pomalé otáčky nebo se vůbec neuvede do chodu	Vstupním otvorem vzduchu nadávkujte do nářadí malé množství WD-40. Uveďte nářadí na několik vteřin do chodu. Lopatky se mohly přilepit k rotoru. Uveďte nářadí do chodu na 30 sekund. Namažte nářadí malým množstvím oleje. Upozornění! Příliš velké množství oleje může způsobit pokles výkonu nářadí. V takovém případě je třeba vyčistit pohon.
Nářadí se uvede do chodu a potom zpomalí	Kompresor nezabezpečuje dostatečný objemový průtok vzduchu. Nářadí se uvádí do chodu vzduchem nahromaděným ve vzdušníku kompresoru. Úměrně s vyprazdňováním vzdušníku kompresor nestačí úbytek vzduchu doplňovat. Nářadí je třeba připojit k výkonnějšímu kompresoru.
Nedostatečný výkon	Zkontrolujte, zda používané hadice mají vnitřní průměr minimálně takový, jaký je uveden v tabulce technických údajů. Zkontrolujte nastavení tlaku, zda je nastaven na maximální hodnotu. Zkontrolujte, zda je nářadí předepsaným způsobem vyčištěné a namazané. Pokud se výsledek nedostaví, odevzdejte nářadí do opravy.

Náhradní díly
K získání informací o náhradních dílech pro pneumatické nářadí je třeba kontaktovat výrobce nebo jeho obchodního zástupce.

Po ukončení práce očistěte skříň, chladící otvory, přepínače, pomocnou rukojeť a kryty např. pomocí stlačeného vzduchu (s tlakem ne vyšším než 0,3 MPa). K čištění lze použít rovněž štětec nebo čistý hadřík. Nepoužívejte chemické přípravky a tekuté

čistící prostředky. Nástroje a přípravky na jejich upínání očistěte suchým čistým hadříkem.

Opotřebované nářadí je zdrojem druhotných surovin – je zakázáno vyhazovat ho do nádob na komunální odpad, jelikož obsahuje látky nebezpečné lidskému zdraví a životnímu prostředí! Prosíme o aktivní pomoc při hospodaření s přírodními zdroji a při ochraně životního prostředí tím, že odevzdáte opotřebované zařízení do sběrného střediska použitých zařízení. Aby se množství vyhazovaného odpadu omezilo, je nevyhnutné ho opětovně využívat, recyklovat nebo zhodnocovat jinými formami.

CHARAKTERISTIKA NÁRADIA

Pneumatická pásová brúska je náradie napájané stlačeným vzduchom s príslušným tlakom. Vďaka nekonečnému brúsnemu pásu je možné brúsiť a leštiť plochy rôzneho druhu. Náradie je prispôsobené na použitie vo vnútorných priestoroch a nesmie sa vystavovať pôsobeniu vlhkosti a atmosférických zrážok. Správna, spoľahlivá a bezpečná práca náradia je závislá na náležitom prevádzkovaní a preto:

Pred zahájením práce s náradím je potrebné prečítať celý návod na obsluhu, riadiť sa ním a uschovať ho pre prípadné neskoršie použitie.

Dodávateľ nenesie zodpovednosť za akékoľvek škody a úrazy, ktoré vznikli v dôsledku používanie náradia v rozpore s účelom jeho použitia a nedodržiavaním bezpečnostných predpisov a odporúčaní tohto návodu. Používanie náradia v rozpore s účelom jeho použitia a so zmluvou má za následok stratu nároku užívateľa na plnenia plynúce zo záruku.

VYBAVENIE

Brúska je vybavená spojkou umožňujúcou pripojenie ku rozvodu stlačeného vzduchu. Brúska má v základnej výbave tri nekonečné brúsne pásy rôznej zrnitosti.

TECHNICKÉ ÚDAJE

Parameter	Rozmerová jednotka	Hodnota	
Katalógové číslo		YT-09741	YT-09742
Hmotnosť	[kg]	0,78	1,10
Priemer prípojky tlakového vzduchu (PT)	[mm / ”]	6,3 / 1/4	6,3 / 1/4
Priemer hadice na prívod tlakového vzduchu (vnútorný)	[mm / ”]	10/ 3/8	10/ 3/8
Menovité otáčky	[min^{-1}]	20 000	20 000
Rozmer brúsneho pásu	[mm]	10 x 330	20 x 520
Maximálny prevádzkový tlak	[MPa]	0,63	0,63
Odporúčaný prevádzkový tlak	[MPa]	0,6	0,6
Predpísaný prietok vzduchu (pri 6,2 bar)	[l/min]	170	200
Hladina akustického tlaku (ISO 15744)	[dB(A)]	93 ± 3	93 ± 3
Hladina akustického výkonu (ISO 15744)	[dB(A)]	104 ± 3	104 ± 3
Vibrácie (ISO 28927-3)	[m/s^2]	4,8 ± 1,5	4,8 ± 1,5

VŠEOBECNÉ BEZPEČNOSTNÉ PREDPISY

Všeobecné bezpečnostné predpisy
Pred zahájením inštalácie, práce, opráv, údržby a pri výmene príslušenstva, alebo pri práci v blízkosti pneumatického náradia je potrebné z dôvodov výskytu celého radu hroziacich rizík preštudovať bezpečnostné predpisy a naučiť sa ich. Nedodržanie vyššie uvedených pokynov môže mať za následok vznik ťažkých úrazov. Inštaláciu, zoraďovanie a montáž pneumatického náradia môžu vykonávať iba kvalifikovaní a školení pracovníci. Akékoľvek zásahy do konštrukcie pneumatického náradia sú zakázané. Takéto zásahy môžu znížiť účinnosť náradia a jeho bezpečnosť a zvýšiť riziko pre obsluhu náradia. Bezpečnostné predpisy nevyhadzujte, je nutné ich dať k dispozícii obsluhe náradia. Nepoužívajte poškodené pneumatické náradie. Náradie je nutné podrobovať periodickým prehliadkam zameraným okrem iného na čitateľnosť údajov predpísaných normou ISO 11148. Zamestnávateľ/používateľ je povinný kontaktovať výrobcu za účelom výmeny výrobného štítku zakaždým, keď to bude nutné.

Ohrozenie súvisiace s úletom častíc materiálu alebo nástroja
Poškodenie obrábaného predmetu, príslušenstva alebo dokonca samotného upnutého nástroja môže byť príčinou vymrštenia častíc materiálu alebo nástroja vysokou rýchlosťou. Preto je nutné používať prostriedky na ochranu očí, ktoré odolávajú nárazu. Stupeň ochrany sa musí zvoliť podľa druhu vykonávanej práce. Zakaždým je potrebné skontrolovať, či je obrábaný predmet dôkladne upevnený. Pri práci s náradím nad hlavou je predpísané použitie ochrannej prilby. Je taktiež nutné zohľadniť riziko hroziace nezúčastneným osobám.

Ohrozenie súvisiace so zachytením a navinutím
Ohrozenie spočívajúce v zachytení a navinutí môže spôsobiť udusenie, oskalpovanie a/alebo zmrzačenie. Môže k nemu dôjsť vtedy, keď sa voľné časti odevu, bižutéria, vlasy alebo rukavice dostanú do nebezpečnej blízkosti rotujúceho nástroja alebo príslušenstva a zachytia sa do neho.

Ohrozenie súvisiace s prácou s náradím
Pri používaní náradia môžu byť ruky obsluhy vystavené takému ohrozeniu, akým je napr. pomliaždenie, udretie, odseknutie, zbrú-

senie a vysoká teplota. Na ochranu rúk je potrebné používať zodpovedajúce rukavice. Obsluha a pracovníci údržby musia byť fyzicky zdatní, aby si poradili s počtom, hmotnosťou a výkonom náradia. Náradie držte predpísaným spôsobom. Buďte pripravení čeliť bežným alebo neočakávaným pohybom a majte v pohotovosti vždy obidve ruky. Zaujmite nohami také postavenie, ktoré zaistí udržanie rovnováhy a bezpečnosť. V prípade výpadku energie napájajúcej náradie je potrebné pustiť vypínač náradia. Používajte iba výrobcom predpísané mazacie prostriedky. Pri práci používajte ochranné okuliare, odporúča sa používať vhodné rukavice a ochranný odev. Pred každým použitím skontrolujte leštiaci kotúč. Nepoužívajte prasknuté alebo polámané kotúče alebo kotúče, ktoré spadli na zem. Vyhýbajte sa priamemu kontaktu s rotujúcim leštiacim kotúčom. Predíde sa tak poraneniu rúk alebo iných častí tela s pohybujúcimi sa časťami náradia. Na ochranu rúk používajte k tomu prispôsobené rukavice. Náradie nikdy neuvádzajte do chodu, kým neaplikujete na obrábaný predmet leštiaci prostriedok. Počas práce na plastových alebo nevodivých predmetoch jestvuje riziko elektrostatických výbojov. Leštenie alebo brúsenie môže spôsobiť vznik prachu alebo pár, ktoré môžu vytvoriť výbušnú zmes. Preto vždy používajte systémy na zachytávanie alebo odsávanie prachu, ktoré zodpovedajú obrábanému materiálu.

Ohrozenie súvisiace s opakovanými pohybmi
Pri používaní pneumatického náradia na prácu spočívajúcu v opakovaní pohybov je obsluha vystavená následkom preťaženia rúk, paží, ramien, krku a iných častí tela. Pri používaní pneumatického náradia je obsluha povinná zaujať pohodlné postavenie, ktoré spočíva v správnej polohe chodidiel, a vyhýbať sa neprirodzeným polohám a polohám, ktoré nezaručujú udržanie rovnováhy. Obsluha je povinná počas dlhotrvajúcej práce meniť postavenie. Pomáha to zabrániť pocitu nepohodlia a únave. Ak obsluha pocíti také symptómy, ako je trvalý alebo opakujúci sa pocit nepohodlia, bolesť, pulzujúca bolesť, brnenie, mravčenie, trpnutie, pálenie alebo stuhnutie, nesmie tieto príznaky ignorovať a je povinná o tom informovať zamestnávateľa a príznaky konzultovať s lekárom.

Ohrozenie súvisiace s používaním príslušenstva
Pred výmenou upnutého nástroja alebo príslušenstva je potrebné odpojiť náradie od zdroja napájania.
Počas práce alebo po jej ukončení sa vyhýbajte priamemu kontaktu s upnutým nástrojom. Okrem toho, že je ostrý, môže byť aj horúci. Príslušenstvo a prevádzkové materiály používajte iba takých rozmerov a typov, ktoré odporúča výrobca. Nepoužívajte príslušenstvo iného typu alebo iných rozmerov. Na leštičku nenasadzujte brúsne alebo rezné kotúče. Skontrolujte, či maximálna pracovná rýchlosť upnutého nástroja (vejárové brúsne kotúče, brúsne pásy, textilné leštiace kotúče, leštiace kotúče z rúna) je vyššia než menovitá rýchlosť brúsky alebo leštičky. Leštiace kotúče na suchý zips musia byť na unášačom disku upevnené koncentricky.

Ohrozenie súvisiace s pracoviskom
Pošmyknutie, potknutie a pády sú hlavnými príčinami úrazov. Dávajte pozor na klzké plochy spôsobené používaním náradia a na nebezpečenstvo potknutia sa o rozvody stlačeného vzduchu. V neznámom prostredí sa správajte opatrne. Môžu tu existovať skryté zdroje ohrozenia ako rozvody elektriny alebo iné úžitkové vedenia. Pneumatické náradie nie je určené na používanie v priestoroch s nebezpečenstvom výbuchu. Je potrebné si uvedomiť, že v prípade dotyku s živými časťami elektrických zariadení náradie nie je vybavené potrebnou izoláciou. Skontrolujte, či sa na mieste používania nevyskytujú žiadne elektrické vedenia, plynové potrubia a pod., ktoré by v prípade poškodenia používaným náradím mohli predstavovať zdroj ohrozenia.

Ohrozenie súvisiace s výskytom pár a prachu
Prach a pary vznikajúce pri používaní pneumatického náradia môžu spôsobiť zhoršenie zdravotného stavu (napr. výskyt rakoviny, vrodených chýb, astmy a/alebo zápalu pokožky). Preto je nutné toto riziko vyhodnotiť a zaviesť zodpovedajúce preventívne opatrenia zamerané na tento druh ohrozenia. Vyhodnocovanie rizika musí zahrnovať vplyv prachu vznikajúceho pri používaní náradia ako aj možnosti zvírenia prítomného prachu. Obsluhu a údržbu pneumatického náradia je potrebné vykonávať podľa pokynov návodu na obsluhu. Tým sa predíde nežiaducej emisii pár a prachu. Prívod vzduchu musí byť nasmerovaný tak, aby dochádzalo k minimálnemu víreniu prachu v prašnom prostredí. Tam, kde vzniká prach alebo pary, musí mať eliminácia zdrojov ich emisie prioritu. Všetky integrované zariadenia a vybavenie na zachytávanie, odlučovanie alebo obmedzenie výskytu prachu alebo dymu musia byť správne prevádzkované a udržiavané podľa pokynov výrobcu. Aby sa zabránilo nárastu koncentrácie pár a prachu, je potrebné nástroje na upínanie do náradia vyberať, udržiavať a vykonávať ich výmenu podľa pokynov návodu na obsluhu. Ukladá sa povinnosť používať prostriedky na ochranu dýchacích ciest podľa pokynov zamestnávateľa a podľa predpisov bezpečnosti a ochrany zdravia pri práci.

Ohrozenie hlukom
Vystavenie silnému hluku bez zodpovedajúcej ochrany môže spôsobiť trvalú a nevratnú stratu sluchu a iné problémy, ako je šumenie, zvonenie, bzučanie, pískanie alebo hučanie v ušiach. Toto riziko je potrebné vyhodnotiť a realizovať zodpovedajúce preventívne opatrenia zamerané na tento druh ohrozenia. Takéto opatrenia vedúce ku zníženiu rizika môžu zahrnovať použitie tlmiacich materiálov zabraňujúcich chveniu obrábaného predmetu. Ukladá sa povinnosť používať prostriedky na ochranu sluchu podľa pokynov zamestnávateľa a podľa predpisov bezpečnosti a ochrany zdravia pri práci. Obsluhu a údržbu pneumatického náradia je potrebné vykonávať podľa pokynov návodu na obsluhu. Tým sa predíde nežiaducemu nárastu hladiny hluku. Ak je náradie vybavené tlmičom, je vždy nutné dbať na to, aby bol počas používania náradia správne namontovaný. Nástroje na upínanie do náradia je potrebné vyberať, udržiavať a v prípade opotrebovania vymeniť podľa pokynov návodu na obsluhu. Tým sa zabráni nežiaducemu nárastu hluku.

Ohrozenie vibráciami a otrasmi
Vibrácie a otrasy môžu spôsobiť trvalé poškodenie nervov a cievne zmeny v rukách a ramenách. Náradie držte rukami čo najďalej od skľučovadla leštičky. Pri práci za nízkych teplôt je nutné sa teplo obliecť a dbať na to, aby boli ruky v suchu a teple. Ak sa dostaví tŕpnutie, mravčenie, bolesť alebo zbelenie pokožky na prstoch a rukách, prestaňte pneumatické náradie používať. Potom informujte o tejto skutočnosti zamestnávateľa a príznaky konzultujte s lekárom. Obsluhu a údržbu pneumatického náradia je potrebné vykonávať podľa pokynov návodu na obsluhu. Tým sa predíde nežiaducemu nárastu hladiny vibrácií. Náradie držte ľahko, ale pevne a zohľadnite vyvíjanú reakčnú silu, nakoľko ohrozenie vibráciami je obvykle tým väčšie, čím väčšou silou sa náradie drží.

Doplňujúce bezpečnostné predpisy týkajúce sa pneumatického náradia
Stlačený vzduch môže spôsobiť ťažké úrazy:
- keď sa náradie nepoužíva, pred výmenou príslušenstva alebo pri vykonávaní opráv vždy uzavrite prívod vzduchu, zrušte tlak vzduchu v prívodnej hadici a odpojte náradie od rozvodu stlačeného vzduchu;
- prúdom vzduchu nikdy nemierte na seba alebo na kohokoľvek iného.
Zasiahnutie hadicou môže spôsobiť ťažký úraz. Pravidelne vykonávajte kontroly hadíc a spojok, hlavne či nie sú poškodené alebo uvoľnené. Prúdom studeného vzduchu nemierte na ruky. V prípadoch, keď sú použité univerzálne skrutkované spoje (bajonetové spojky), je potrebné pre zabezpečenie ochrany spojov medzi hadicami a medzi hadicou a náradím proti poškodeniu použiť hadicové tŕne a ochranné objímky. Prekračovať maximálny tlak vzduchu stanovený pre dané náradie je zakázané. Náradie nikdy neprenášajte držaním za hadicu.

PODMIENKY PREVÁDZKOVANIA

Presvedčite sa, či zdroj stlačeného vzduchu dovoľuje vytvoriť príslušný pracovný tlak a či bude zabezpečený požadovaný prietok vzduchu. V prípade príliš vysokého tlaku napájacieho vzduchu je potrebné použiť redukčný ventil a poistný ventil. Pneumatické náradie je potrebné napájať cez systém filtra a olejovača. Zabezpečí sa tak súčasne čistota aj navlhčenie vzduchu olejom. Stav filtra a olejovača je potrebné kontrolovať pred každým použitím a filter prípadne vyčistiť alebo doplniť olej do olejovača. Zabezpečí sa tak správne prevádzkovanie náradia a predĺži sa jeho životnosť.
Nie je dovolené používať brúsne pásy iných rozmerov, než aké sú uvedené v tabuľke technických údajov.
Pred každým použitím je nevyhnutné urobiť prehliadku nekonečného brúsneho pásu. Zistenie akéhokoľvek poškodenia alebo známok opotrebovania signalizuje, že je treba použiť nový, nepoškodený brusný pás.
Taktiež je nutné dbať na to, aby smer šípky na brúsnom páse bol zhodný so smerom šípky na brúske.
Brúsny pás musí byť do brúsky nasadený symetricky s valčekmi, aby sa z nich počas práce samovoľne nezosunul.
Počas práce je potrebné používať ochranné okuliare a respirátory proti prachu, odporúča sa používať rukavice a ochranný odev. Počas obrábania niektorých materiálov môže vznikať jedovatý alebo horľavý prach a plyny. Je preto potrebné pracovať v dobre vetraných miestnostiach a používať prostriedky osobnej ochrany.

POUŽÍVANIE NÁRADIA

Pred každým použitím náradia je potrebné skontrolovať, či niektorý prvok pneumatického systému nie je poškodený. V prípade zistenia poškodení je potrebné chybné prvky okamžite vymeniť za nové a nepoškodené.
Pred každým použitím pneumatického systému je potrebné vysušiť vlhkosť skondenzovanú vnútri náradia, kompresora a rozvodu.

Pripojenie náradia k pneumatickému systému
Obrázok znázorňuje odporúčaný spôsob pripojenia náradia k pneumatickému systému. Uvedený spôsob zabezpečí čo najefektívnejšie využitie náradia a predĺži aj jeho životnosť

Nakvapkajte niekoľko kvapiek oleja s viskozitou SAE 10 do prívodu vzduchu.
Do závitu otvoru prívodu vzduchu pevne a spoľahlivo zaskrutkujte vhodnú prípojku umožňujúcu pripojiť prívodnú hadicu vzduchu (II).
Poloha brúsky pri práci musí garantovať, že práca s ňou bude čo najbezpečnejšia a súčasne ergonomická, ako je to popísané v nasledujúcej časti textu.
Brúsny pás nasaďte na valčeky spôsobom uvedeným v ďalšej časti návodu.
Pre pripojenie náradia ku pneumatickému systému použite hadicu s vnútorným priemerom 10 mm (3/8”). Skontrolujte, či je hadica dimenzovaná na tlak minimálne 1,38MPa (III).
Náradie uveďte na niekoľko sekúnd do chodu a preverte, či z neho nevychádzajú nejaké podozrivé zvuky alebo vibrácie.

Pracovná poloha brúsky (IV)
Povoľte aretačnú skrutku otáčania a otočte poháňaciu časť brúsky do takej polohy, aby práca s brúskou bola bezpečná a efektívna. Potom pevne a spoľahlivo zaskrutkujte aretačnú skrutku tak, aby počas práce nemohlo dôjsť k jej uvoľneniu. Pri práce pravidelne kontrolujte, či je skrutka riadne dotiahnutá.
Upozornenie! Je potrebné sa presvedčiť, či pri nastavenej polohe nehrozí nebezpečenstvo kontaktu rotujúcich dielov s telom alebo odevom obsluhy.

Montáž brúsneho pásu
Skontrolujte, či šípka na páse označujúca predpísaný smer jeho pohybu je orientovaná rovnakým smerom ako šípka označujúca smer pohybu na brúske.
Pritlačte na napínací valček, až sa aktivuje jeho aretácia (V).
Nasaďte brúsny pás; najprv na poháňací valček a potom na napínací valček (VI).
Uvoľnite aretáciu napínacieho valčeka, čím dôjde k napnutiu pásu (VII).
Uveďte brúsny pás na krátky okamih do chodu a skontrolujte, či sa pohybuje voľne a nevykazuje počas práce tendenciu k samovoľnému zosúvaniu z valčekov. V prípade potreby montáž opakujte, až bude pás nasadený správne.

Práca s brúskou
Uveďte brúsku do chodu a počkajte, až plné otáčky. Ku obrábanému materiálu prikladajte iba pohybujúci sa brúsny pás.
Na náradie vyvíjajte iba taký tlak, aký je na obrábanie daného materiálu potrebný. Nesmie sa príliš silno tlačiť na napínací valček a súčasne brúsku posúvať kolmo ku smeru pohybu pásu. Mohlo by to spôsobiť zosunutie pásu z valčekov brúsky, čo so sebou nesie riziko vzniku vážneho úrazu.

ÚDRŽBA

Na čistenie náradia nikdy nepoužívajte benzín, riedidlá alebo iné horľavé kvapaliny. Výpary by sa mohli vznietiť a spôsobiť výbuch náradia a ťažké úrazy.
Pri použití riedidla na čistenie rukoväte a skrine náradia môže dôjsť ku poškodeniu tesnení. Pred zahájením práce náradie dôkladne osušte.
V prípade zistenia akýchkoľvek anomálií v činnosti náradia je potrebné náradie okamžite odpojiť od pneumatického systému.
Všetky prvky pneumatického systému musia byť zabezpečené pred nečistotami. Nečistoty, ktoré sa dostanú do pneumatického systému, môžu zničiť náradie a ostatné prvky pneumatického systému.

Údržba náradia pred každým použitím
Odpojte náradie od pneumatického systému.
Pred každým použitím nadávkujte do náradia cez vstupný otvor vzduchu malé množstvo konzervačného prípravku (napr. WD-40).
Pripojte náradie ku pneumatickému systému a uveďte ho do chodu na cca 30 sekúnd. Umožní sa tým rozviesť konzervačný prostriedok vo vnútri náradia a vyčistiť ho.
Náradie znova odpojte od pneumatického systému.
Cez vstupný otvor vzduchu a cez otvory k tomuto účelu určené nadávkujte do vnútra náradia malé množstvo oleja SAE 10. Odporúča sa použiť olej SAE 10, ktorý je určený na údržbu pneumatického náradia. Náradie pripojte a na krátky čas ho uveďte do chodu.
Upozornenie! WD-40 nie je možné použiť ako náhradu mazacieho oleja.
Poutierajte prebytok oleja, ktorý sa dostal von cez výstupné otvory. Olej ponechaný na náradí môže poškodiť jeho tesnenia.

Ostatná údržba
Pred každým použitím náradia je potrebné skontrolovať, či na ňom nie sú viditeľné nejaké stopy poškodení. Unášače, prípravky na upínanie nástrojov a vretená je potrebné udržiavať v čistote.
Každých 6 mesiacov alebo po 100 hodinách prevádzky je potrebné náradie podrobiť prehliadke, ktorú je oprávnený vykonať iba kvalifikovaný personál opravárenského závodu. Ak bolo náradie prevádzkované bez použitia odporúčaného systému napájania vzduchom, je potrebné intervaly prehliadok náradia skrátiť.

Odstraňovanie porúch
Po zistení akejkoľvek poruchy je potrebné používanie náradia okamžite prerušiť. Práca s poškodeným náradím môže byť príčinou vzniku úrazu. Akékoľvek opravy alebo výmeny prvkov náradia smie vykonať iba kvalifikovaný personál autorizovaného opravárenského závodu.

Porucha	Možné riešenie
Náradie má príliš nízke obrátky alebo sa vôbec neuvedie do chodu	Cez vstupný otvor vzduchu nadávkujte do náradia malé množstvo WD-40. Náradie uveďte na niekoľko sekúnd do chodu. Lopatky sa mohli prilepiť ku rotoru. Náradie uveďte na cca 30 sekúnd do chodu. Namažte náradie malým množstvom oleja. Upozornenie! Príliš veľa oleja môže spôsobiť pokles výkonu náradia. V takom prípade je potrebné vyčistiť pohon.
Náradie sa uvedie do chodu a potom spomalí	Kompresor nezabezpečuje dostatočný prietok vzduchu. Náradie sa uvádza do chodu vzduchom nahromadeným vo vzdušníku kompresora. Úmerne s vyprázdňovaním vzdušníka kompresor nestačí chýbajúci vzduch doplňovať. Zariadenie je potrebné pripojiť ku kompresoru s vyšším výkonom.
Nedostatočný výkon	Skontrolujte, či používané hadice majú vnútorný priemer minimálne taký, aký je predpísaný v tabuľke technických údajov. Prekontrolujte nastavenie tlaku, či je nastavený na maximálnu hodnotu. Skontrolujte, či je náradie riadne vyčistené a namazané. Ak sa výsledok nedostaví, odovzdajte náradie do opravy.

Náhradné diely
Pre získanie informácií o náhradných dieloch pre pneumatické náradie je potrebné kontaktovať výrobcu alebo jeho obchodného zástupcu.

Po ukončení práce očistite skriňu, chladiace otvory, prepínače, pomocnú rukoväť a kryty napr. prúdom stlačeného vzduchu (s tlakom najviac 0,3 MPa), pomocou štetca alebo suchej handričky. Na čistenie nepoužívajte chemické prípravky a tekuté čistiace prostriedky. Nástroje a prípravky na ich upínanie očistite čistou suchou handrou.

Opotrebované náradie predstavuje zdroj druhotných surovín – je zakázané vyhadzovať ho do kontejnerov na komunálny odpad, nakoľko obsahuje látky nebezpečné ľudskému zdraviu a životnému prostrediu! Prosíme o aktívnu pomoc pri hospodárení s prírodnými zdrojmi a pri ochrane životného prostredia tým, že opotrebované zariadenie odovzdáte do zberného strediska opotrebovaných zariadení. Aby sa obmedzilo množstvo vyhadzovaného odpadu, je potrebné ho opätovne využívať, recyklovať alebo zhodnocovať inými formami.

AZ ESZKÖZ JELLEMZŐI

A pneumatikus, szalagos csiszológép egy megfelelő nyomású sűrített levegővel meghajtott szerszám. A végtelenített csiszolószalaggal különböző felületeket lehet csiszolni és polírozni. A gép beltéri használatra van kialakítva, nem szabad kitenni nedvességnek és csapadéknak. A szerszám helyes, meghibásodástól mentes és biztonságos működése a megfelelő üzemeltetéstől függ, ezért:

A berendezéssel történő munkavégzés megkezdése előtt el kell olvasni, és az üzemeltetés során be kell tartani a teljes kezelési utasítást.

A szerszám nem rendeltetésszerű használata, a biztonsági előírások és a jelen utasítás be nem tartása miatt keletkező károkért a szállító nem vállal felelősséget. A szerszám nem rendeltetésszerű használata, mivel ez egyben a szerződés be nem tartását is jelenti, a garanciához való jog elvesztésével jár.

TARTOZÉKOK

A csiszológép el van látva egy, a sűrített levegő csatlakoztatását lehetővé tevő csatlakozóval. A csiszológép három, különböző érdességű csiszolószalaggal van ellátva.

MŰSZAKI ADATOK

Paraméter	Mértékegység	Érték	
Katalógusszám		YT-09741	YT-09742
Súly	[kg]	0,78	1,10
A légcsatlakozó átmérője (PT)	[mm / "]	1/4 / 6,3	1/4 / 6,3
A légtömlő (belső) átmérője	[mm / "]	10/ 3/8"	10/ 3/8"
Névleges fordulatszám	[perc^{-1}]	20 000	20 000
A csiszolószalag mérete	[mm]	10 x 330	20 x 520
Maximális üzemi nyomás	[MPa]	0,63	0,63
Ajánlott üzemi nyomás	[MPa]	0,6	0,6
Megkívánt léghozam (6,2 bar nyomásnál)	[l/perc]	170	200
Akusztikus nyomás (ISO 15744)	[dB(A)]	93 ±3	93 ±3
Akusztikus teljesítmény (ISO 15744)	[dB(A)]	104 ±3	104 ±3
Rezgés (ISO 28927-3)	[m/s^2]	4,8 ± 1,5	4,8 ± 1,5

ÁLTALÁNOS BIZTONSÁGI RENDSZABÁLYOK

Általános biztonsági rendszabályok
A telepítés, munka, javítás, karbantartás, valamint tartozékcsere megkezdése előtt, vagy pneumatikus eszköz közelében végzett munka esetén, a számos veszélyforrás miatt, el kell olvasni, és meg kell érteni a biztonsági útmutatót. A fentiek elhanyagolása komoly testi sérülések forrása lehet. A pneumatikus eszköz telepítését, beállítását és szerelését csak szakképzett és kioktatott személyzet végezheti. Ne módosítsa a pneumatikus eszközt. A módosítások csökkenthetik a hatásosságot és a biztonság szintjét, valamint növelhetik az eszköz kezelőjére leselkedő veszélyeket. Ne dobja ki a biztonsági utasítást, azt át kell adni az eszköz kezelőjének. Ne használja a pneumatikus eszközt, ha az sérült. Az eszközt rendszeres időközönként ellenőrizni kell az ISO 11148 szabvány által előírt adatok láthatósága szempontjából. A munkaadónak/ felhasználónak, minden alkalommal, ha ez szükséges, a gyártóhoz kell fordulnia az adattábla cseréjének érdekében.

A kidobott alkatrészekkel kapcsolatos veszély
A megmunkált munkadarab, tartozék, vagy magának a használt eszköznek a sérülése alkatrészek nagy sebességgel történő kirepülését okozhatja. Mindig használni kell ütésálló szemvédőt. A védelem fokát a végzett munka függvényében kell megválasztani. Meg kell győződni róla, hogy a megmunkált munkadarab biztosan rögzítve van. Ha a feje felett dolgozik az eszközzel, hordjon védősisakot. Figyelembe kell venni a kívülálló személyekre leselkedő veszélyt is.

Bekapással kapcsolatos veszélyek
A bekapással kapcsolatos veszélyek fulladáshoz, skalpolódáshoz és/vagy sebesülésekhez vezethetnek abban az esetben, ha a laza ruházatot, ékszert, hajat vagy kesztyűt nem tartják távol az eszköztől vagy a tartozékaitól.

A munkavégzéssel kapcsolatos veszélyek
Az eszköz használata a kezelő kezére veszélyes lehet, a kéz zúzódhat, ütés érheti, levághatja valamely részét, kidörzsölődhet vagy megéghet. A kéz védelmére megfelelő védőkesztyűt kell felvenni. A kezelőnek, valamint a karbantartást végző személyzetnek fizikailag képesnek kell lennie arra, hogy kezelni tudja az eszközt a darabszámát, tömegét, valamint erejét tekintve. Tartsa

az eszközt helyesen. Álljon készen arra, hogy ellentartson a normális vagy váratlan mozgásoknak, és mindig mindkét kezét használni tudja. Tartsa meg az egyensúlyát, biztonságosan álljon a lábán. El kell engedni a nyomást a start és stop berendezésen a betápláló energia kimaradása esetén. Csak a gyártó által ajánlott kenőanyagokat használjon. Védőszemüveget kell viselni, ajánlatos a megfelelő védőkesztyű és védőruha is. Minden használat előtt ellenőrizze a polírozó tárcsát. Ne használjon repedt vagy törött tárcsát, vagy olyat, amelyik már elkopott. Ne érjen közvetlenül a forgó polírozó tárcsához, ezzel elkerülhető, hogy beszorítsa vagy elvágja az ujját, illetve más testrészét. A kéz védelmére megfelelő méretű védőkesztyűt kell felvenni. Soha ne indítsa be az eszközt, ha nem lett felrakva a megmunkálandó munkadarabnak megfelelő csiszoló eszköz. A műanyag vagy nem vezető anyagból készült alkatrészeknél fennáll az elektrosztatikus kisülés veszélye. A polírozáskor vagy csiszoláskor porok és gőzök keletkezhetnek, amelyek a levegővel robbanásveszélyes keveréket alkothatnak. Mindig használni kell a megmunkálandó anyaghoz megfelelő, a port elnyelő vagy elvezető rendszert.

Az ismételt mozdulatokkal kapcsolatos veszélyhelyzetek
Ha ismétlődő mozdulatokon alapuló munkához használ pneumatikus szerszámot, a kezelő ki van téve annak, hogy elfárad a keze, karja, válla, nyaka vagy a testének más része. Pneumatikus szerszám használata esetén a kezelőnek kényelmes testhelyzetet kell felvennie, ami biztosítja a lábfej megfelelő helyzetét, és kerülnie kell a furcsa, vagy az egyensúlyt nem biztosító testhelyzeteket. A kezelőnek hosszantartó munkavégzés során változtatnia kell a testhelyzetét, ez segít elkerülni, hogy kényelmetlenül érezze magát, valamint hogy elfáradjon. Ha a kezelő olyan tüneteket észlel, mint: tartós vagy ismétlődő diszkomfort, fájdalom, lüktető fájdalom, bizsergés, zsibbadás, égő érzés vagy merevség, ne hagyja ezt figyelmen kívül, szóljon erről a munkaadójának, és kérje ki orvos tanácsát.

A munkavégzés helyével kapcsolatos veszélyhelyzetek
Az elcsúszások, megbotlások és elesések a sérülések fő okai. Kerülje a szerszám használatával okozott síkos felületeket, valamint a légvezetékben történő megbotlással okozott veszélyhelyzeteket. Óvatosan járjon el ismeretlen környezetben. Előfordulhatnak rejtett veszélyek, mint elektromos kábel, vagy más használati vezetékek. A pneumatikus szerszám nem használható robbanásveszélyes környezetben, és nincs szigetelve az elektromos árammal történő érintkezés ellen. Győződjön meg róla, hogy nincs semmilyen elektromos kábel, gázcső stb., amely veszélyhelyzetet teremthetne, ha a szerszám használata közben megsérül.

A tartozékokkal kapcsolatos veszélyek
Csatlakoztassa le a szerszámot az energiaforrásról, mielőtt betétet vagy tartozékot cserél.
Munka közben és utána ne érjen a behelyezett betéthez, az forró vagy éles lehet. Csak a gyártó által ajánlott méretű és típusú tartozékot használjon. Ne használjon más típust vagy méretet. Ne használjon csiszoláshoz vagy vágáshoz készült csiszolókorongot. Ellenőrizze, hogy a betét (csiszoló lap, csiszoló szalag, csiszoló tárcsa, polírtárcsa) megengedett maximális fordulatszáma nagyobb, mint a csiszológép vagy polírozó gép névleges fordulatszáma. Az öntapadó csiszolótárcsákat koncentrikusan kell felhelyezni a polírtárcsára.

A gőzökkel és porokkal kapcsolatos veszélyek
A pneumatikus szerszám használata közben keletkező por és gőz egészségkárosodást okozhat (például rákot, születési rendellenességet, asztmát és/vagy bőrgyulladást). Fel kell becsülni a veszélyt, és megfelelő ellenőrző eszközöket kell beállítani ezeknek a veszélyeknek a kontrollálására. A veszély felbecsülésének ki kell terjednie a szerszám használata közben keletkező porra, és a már meglévő por felkavarásának lehetőségére. A pneumatikus eszköz kezelését és karbantartását a kezelési útmutató szerint kell elvégezni, ez lehetővé teszi a por- és gőzemisszió minimalizálását. A levegő kilépő nyílását úgy kell irányítani, hogy minimális legyen a por felkavarásának lehetősége poros környezetben. Ott, ahol por vagy gőz keletkezik, elsőbbséget kell, hogy élvezzen ezek ellenőrzése a kibocsájtó forrásnál. Minden integrált, a keletkező por vagy füst összegyűjtését, eltávolítását vagy csökkentését szolgáló funkciót megfelelően használni kell, és fenn kell tartani, a gyártó ajánlásainak megfelelően. A kezelési útmutató ajánlásai szerint kell kiválasztani, karbantartani és cserélni az elhasználódott betéteket. A munkaadó utasításának, valamint a higiénia és biztonsági követelményeknek megfelelően használjon a légutak védelmére szolgáló eszközt.

Rezgés okozta veszélyek
A rezgéseknek való kitettség a kar és a váll idegeinek és vérellátásának tönkremeneteléhez vezethet. Tartsa a kezét távol a csavarkulcsok fészkétől. Alacsony hőmérsékleten történő munkavégzés esetén melegen kell öltözni, és a kezet is melegen és szárazon kell tartani. Ha zsibbadást, bizsergést, fájdalmat vagy a ujjak és a kézfej bőrének kifehéredését tapasztalja, abba kell hagyni a pneumatikus szerszám használatát, majd tájékoztatni kell a munkaadót, és orvoshoz kell fordulni. A pneumatikus eszköz kezelését és karbantartását a kezelési útmutató szerint kell elvégezni, ezzel elkerülhető a rezgésszint szükségtelen növekedése. Tartsa a szerszámot könnyed, de biztos fogással, tekintetbe véve a szükséges ellenerőket, mivel a rezgés okozta veszély általában nagyobb, ha nagyobb erővel tartja a szerszámot.

A pneumatikus szerszámokra vonatkozó plusz biztonsági utasítások
A sűrített levegő komoly sérüléseket okozhat:
- mindig zárja el a levegőt, engedje ki a tömlőből a légnyomást, és csatlakoztassa le a szerszámot a levegő betáplálásról, ha nem használja, vagy tartozékcsere illetve javítás előtt;
- soha ne irányítsa a levegőt magára vagy valaki másra.

A tömlő által okozott ütés komoly sérülést okozhat. Mindig ellenőrizni kell, hogy a tömlő vagy a csatlakozók nincsenek-e megsérülve vagy kilazulva. A hideg levegőt a kéztől távol kell irányítani.Minden esetben, amikor univerzális, elfordítható csatlakozót használnak (Claw csatlakozó), biztosító tüskéket és biztosító csatlakozókat kell használni a tömlők közötti, valamint a tömlő és a szerszám közötti csatlakozás sérülésének megelőzése érdekében. Ne lépje túl a szerszámra megadott maximális nyomást. Soha ne hordozza a szerszámot a tömlőnél fogva.

ÜZEMELTETÉSI FELTÉTELEK

Meg kell bizonyosodni arról, hogy a sűrített levegőt előállító forrás létre tudja hozni a megfelelő üzemi nyomást, és biztosítja a sűrített levegő megfelelő hozamát. Túl nagy légnyomás esetén biztonsági szeleppel ellátott nyomáscsökkentőt kell alkalmazni. A pneumatikus szerszámokat szűrőrendszeren és olajozón keresztül kell betáplálni. Ez egyszerre biztosítja a tisztaságot és a levegő olajjal történő nedvesítését. A szűrő és az olajozó állapotát minden használat előtt ellenőrizni kell, és esetleg ki kell tisztítani a szűrőt, vagy ki kell egészíteni az olajozóból hiányzó olajat. Ez biztosítja a szerszám helyes üzemeltetését, és meghosszabbítja az élettartamát.
Nem szabad a műszaki specifikációban megadottól eltérő csiszolószalagot használni.
Minden használat előtt ellenőrizni kell a végtelenített szalag állapotát. Bármilyen sérülés vagy kopásnyom azt jelenti, hogy új, hibamentes csiszolószalagot kell használni.
Meg kell győződni arról, hogy a szalagon található nyíl iránya megegyezik a csiszológépen található nyíllal.
A szalagot a csiszológép görgőivel párhuzamosan kell elhelyezni, úgy, hogy önmagától ne csússzon le munka közben.
A munkavégzéskor védőszemüveget és porvédő álarcot kell viselni, és ajánlott védőkesztyű, valamint védőruha használata is.
Némelyik anyag megmunkálásakor keletkezhetnek mérgező vagy éghető porok és gőzök. Jól szellőztetett helyiségben kell dolgozni, és egyéni védőeszközöket kell használni.

AZ ESZKÖZ HASZNÁLATA

Minden használatbavétel előtt meg kell győződni arról, hogy a sűrített levegő rendszer egyik eleme sem sérült. Amennyiben sérülést vesz észre, az elemet azonnal ki kell cserélni egy új, hibátlan elemre.
A sűrített levegő rendszer mindenegyes használata előtt ki kell azt szárítani a gép, a kompresszor és a vezetékek belsejében összegyűlt kondenzvíztől.

A gép csatlakoztatása a sűrített levegő rendszerhez
A rajz a gép csatlakoztatásának ajánlott módját mutatja a sűrített levegő rendszerhez. A bemutatott módszer biztosítja a gép legmegfelelőbb használatát, valamint meghosszabbítja a szerszám élettartamát.

Csepegtessen néhány csepp SAE 10 viszkozitású olajat a levegő belépési nyílásába.
A levegő belépési nyílás menetéhez erősen és biztosan csavarozza fel a sűrített levegő tömlőjének csatlakoztatását lehetővé tevő csatlakozót. (II)
Állítsa be a csiszológépet a lehető legbiztonságosabb és ergonomikusabb munkát biztosító helyzetbe, az alább leírt eljárásnak megfelelően.
Tegye fel a szalagot az alább leírt eljárásnak megfelelően.
Csatlakoztassa a gépet egy 10 mm / 3/8” belső átmérőjű tömlővel a sűrített levegő rendszerre. Bizonyosodjon meg róla, hogy a tömlő szilárdsága minimum 1,38 MPa. (III)
Indítsa be a szerszámot néhány másodpercre, hogy meggyőződjön arról, hogy nem jön ki belőle semmilyen gyanús hang vagy vibráció.

Állítsa a csiszológépet üzemi helyzetbe (IV)
Lazítsa ki a forgást blokkoló csavart, majd forgassa el a csiszológép meghajtó részét úgy, hogy lehetővé tegye a biztonságos és effektív munkavégzést. Erősen és biztosan húzza meg a blokkoló csavart, úgy, hogy nem forduljon el munka közben. Munka közben időközben ellenőrizze, hogy a csavar jól meg van húzva.
Figyelem! Meg kell győződni róla, hogy a beállított pozíció miatt a gépkezelő teste vagy ruházata nem ér-e a gép forgó részéhez.

A csiszoló szalag felszerelése
Győződjön meg róla, hogy a szalagon lévő, az forgásirányt jelző nyíl ugyanabba az irányba mutat, mint a csiszológépen lévő nyíl.
Nyomja be a feszítő görgőt, amíg a retesz működésbe nem lép. (V)
Tegye fel a szalagot, előbb a meghajtó görgőnél, majd a feszítő görgőnél. (VI)
Engedje ki a feszítő görgő reteszét, ami lehetővé teszi a szalag megfeszülését. (VII)
Forgassa meg a szalagot néhány fordulattal, meggyőződve arról, hogy az szabadon forog, és nem látszik olyan tendencia, hogy munka közben lecsússzon a görgőkről. Szükség esetén ismételje meg a műveleteket, egészen addig, amíg a szalag nincs jól rögzítve.

Munkavégzés a csiszológéppel
Indítsa el a csiszológépet, és engedje meg, hogy a szalag elérje a teljes fordulatszámot. Az anyaghoz csak a forgó csiszolószalagot érintse hozzá.

A szerszámra csak olyan nyomást szabad kifejteni, amekkora szükséges az anyag megmunkálásához. Nem szabad túl erősen benyomni a megfeszítő görgőt és ugyanakkor a forgásirányra merőlegesen elmozdítani. Emiatt lecsúszhat a szalag a csiszológép görgőiről, ami komoly baleset veszélyét vonja maga után.

KARBANTARTÁS

Soha ne használjon benzint, hígítót vagy más gyúlékony folyadékot az eszköz tisztításához. A gőzök meggyulladhatnak, amitől a szerszám felrobbanhat, és súlyos sérülést okozhat.
A szerszámtokmány és a géptest tisztításához használt hígítók a tömítések kilágyulását okozhatják. A munka megkezdése előtt alaposan szárítsa ki az eszközt.
Amennyiben az eszköz működésében bármilyen rendellenességet észlel, azt azonnal le kell választani a sűrített levegő rendszerről.
A sűrített levegő rendszer minden elemét biztosítani kell a szennyeződéssel szemben. A szennyeződések, amelyek bekerülnek a sűrített levegő rendszerbe, tönkretehetik a gépet, és a sűrített levegő rendszer más elemeit.

Az eszköz karbantartása minden használat előtt
Válassza le az eszközt a sűrített levegő rendszerről.
Minden használat előtt töltsön egy kevés konzerválószert (pl. WD-40-et) a gépbe a levegő bemeneti nyílásán keresztül.
Csatlakoztassa a gépet a sűrített levegő rendszerre, és indítsa be körülbelül 30 másodpercre. Ez lehetővé teszi, hogy a konzerváló szer eloszoljon a gép belsejében, és kitisztítsa azt.
Ismételten válassza le az eszközt a sűrített levegő rendszerről.
Egy kevés SAE 10 olajat töltsön a gép belsejébe a levegő belépő nyílásán és az erre a célra kialakított nyílásokon keresztül.
Ajánlott a sűrített levegős eszközök karbantartásához készült SAE 10 olajat használni. Csatlakoztassa az eszközt, és indítsa be egy rövid időre.
Figyelem! A WD-40 nem szolgálhat tényleges kenőolajként.
Törölje ki a felesleges olajat, amely kifolyt a kifúvónyílásokon keresztül. Az otthagyott olaj károsíthatja a gép tömítéseit.

Egyéb karbantartási műveletek
Az eszköz minden használata előtt meg kell bizonyosodni arról, hogy az eszközön nem láthatóak-e valamilyen sérülés nyomai. A forgócsapokat, tokmányokat és a forgótengelyt tisztán kell tartani.
6 havonta vagy 100 üzemóránként az eszköz javítóműhelyben át kell nézetni szakképzett szerelővel. Ha az eszközt nem az ajánlott levegőellátó rendszerrel használták, gyakoribbá kell tenni a felülvizsgálatokat.

Hibaelhárítás
Azonnal abba kell hagyni az eszköz használatát, ha valamilyen meghibásodást fedeznek fel rajta. A hibás eszközzel történő munkavégzés sérülésekhez vezethet. Az eszközön minden javítást vagy elemcserét javítóműhelyben, szakképzett személyzetnek kell elvégeznie.

Hiba	Lehetséges megoldás
Az eszköz túl lassan forog, vagy egyáltalán nem indul el.	Töltsön be egy kevés WD-40-et a levegő bemeneti nyílásán keresztül. Indítsa be az eszközt néhány másodpercre. A lapátok hozzáragadhattak a forgórészhez. Indítsa be az eszközt körülbelül 30 másodpercre. Egy kevés olajjal kenje meg a gépet. Figyelem! A túl sok olaj a gép teljesítményének csökkenéséhez vezethet. Ilyen esetben ki kell tisztítani a meghajtást.
A gép beindul, majd lelassul	A kompresszor nem biztosít kellő mennyiségű levegőt. Az eszköz a kompresszor tartályában összegyűlt levegővel indul be. A tartály kiürülésének mértékében a kompresszor nem győzi a hiányzó levegő pótlását. A berendezést egy nagyobb teljesítményű kompresszorra kell kötni.
Elégtelen teljesítmény	Bizonyosodjon meg róla, hogy a használt tömlő belső átmérője legalább akkora, ami meg van adva a műszaki specifikációban. Ellenőrizze a nyomás beállítását, hogy a maximális értékre van-e állítva. Bizonyosodjon meg róla, hogy a gép megfelelően ki van tisztítva, és meg van kenve. Amennyiben nincs eredmény, adja a gépet szervizbe.

Cserealkatrészek.
A pneumatikus gépekhez való alkatrészekre vonatkozó információk érdekében fel kell venni a kapcsolatot a gyártóval, vagy annak képviselőjével.

A munka befejezése után a burkolatot, a szellőzőnyílásokat, a kapcsolókat, a kiegészítő fogantyúkat és a védőburkolatot (legfeljebb 0,3 MPa nyomású) sűrített levegővel, ecsettel vagy száraz ronggyal meg kell tisztítani, vegyi anyagok és tisztítószerek használata nélkül. A szerszámokat és a fogantyúkat tisztítsa meg egy száraz ronggyal.

A használt elektromos berendezések újrafelhasználható nyersanyagok – nem szabad őket a háztartási hulladékokkal kidobni, mivel az emberi egészségre és a környezetre veszélyes anyagokat tartalmaznak! Kérjük, hogy aktívan segítse a természeti forrásokkal való gazdálkodást az elhasználódott és a tönkrement elektromos berendezések gyűjtőpontra történő beszállításával. Ahhoz, hogy a megsemmisítendő hulladékok mennyiségének csökkentése érdekében szükséges a berendezések ismételt vagy újra felhasználása, illetve azoknak más formában történő visszanyerése.

CARACTERISTICA UTILAJULUI

Masina pneumatică de slefuit cu bandă, este utilaj alimentat cu aer comprimat la presiunea corespunzătoare. Datorită benzii abrazive fără sfârșit, este posibilă șlefuirea si lustruirea diferitelor tipuri de suprafaţe. Utilajul este conceput de a fi utilizat în interiorul încăperilor, deci nu-l expuneți la umezeală și precipitații atmosferice. Funcționarea corectă, și sigură a utilajului, depinde de exploatarea corespunzătoare de aceia:

Înainte de a începe utilizarea utilajului, citiți toate instrucțiunile și păstrați-le pentru viitor.

Pentru orice daune sau prejudicii, cauzate ca urmare a folosirii incorecte a utilajului, sau folosirii lui în dezacord cu regulile de siguranță și instrucțiunile din acest manual, furnizorul nu este răspunzător. Utilizând utilajul în deazcord cu destinaţia, cauzează utilizatorului, pierderea drepturilor garanției, de utilizare cât și pentru non-conformitate cu contractul. în dezacord cu destinaţia lui,cât şi în ceea ce privește non-conformitate cu contractul, cauzează pierderea de garanții, privind drepturile de utilizare.

INZESTRAREA

Masina de slefuit, este înzestrată cu conector care permite conectarea la sistemul pneumatic. Masina de slefuit este înzestrată cu trei benzi abrazive fără sfârșit, cu granule de diferite mărimi.

DATE TEHNICE

Parametrul	Unitatea de măsură	Valoarea	
Numărul din katalog		YT-09741	YT-09742
Greutatea	[kg]	0,78	1,10
Diametrul racordului de aer (PT)	[mm / "]	6,3 / 1/4	6,3 / 1/4
Diametrul furtunului de alimentarea cu aer (intern)	[mm / "]	10/ 3/8	10/ 3/8
Rotaţii nominale	[min^{-1}]	20 000	20 000
Dimensiunea benzii abrazive	[mm]	10 x 330	20 x 520
Presiunea maximă de lucru	[MPa]	0,63	0,63
Presiunea de lucru recomandată	[MPa]	0,6	0,6
Debitul de aer necesar (la 6,2 bar)	[l/min]	170	200
Presiune acustică (ISO 15744)	[dB(A)]	93 ± 3	93 ± 3
Putere acustică (ISO 15744)	[dB(A)]	104 ± 3	104 ± 3
Vibraţii (ISO 28927-3)	[m/s^2]	4,8 ± 1,5	4,8 ± 1,5

REGULI GENERALE DE SIGURANŢĂ

Reguli generale de siguranţă
Înainte de a începe să instalaţi, lucraţi, reparaţi, întreţineţi sau să schimbaţi accesoriile ori în cazul în care lucraţi în apropierea uneltei pneumatice datorită numărului mare de pericole, trebuie să citiţi şi să înţelegeţi instrucţiunile de siguranţă. În cazul în care nu realizaţi aceste activităţi se poate ajunge la răni grave. Instalarea, ajustarea şi montajul uneltei pneumatice pot fi executate doar de persoane calificate şi instruite. Nu modificaţi unealta pneumatică. Modificările pot reduce eficacitatea şi nivelul de siguranţă şi de asemenea pot creşte riscul la care este expus operatorul uneltei. Nu aruncaţi instrucţiunile de siguranţă, trebuie să le transmiteţi operatorului uneltei. Nu utilizaţi unealta pneumatică, în cazul în care este avariată. Unealta trebuie inspectată periodic pentru a descoperi vizibilitatea informaţiilor cerute de standardul ISO 11148. Angajatorul/ utilizatorul trebuie să ia legătura cu producătorul pentru a schimba plăcuţa nominală de fiecare dată când este necesar.

Pericolele legate de piesele aruncate
Defectarea piesei prelucrate, accesoriilor sau chiar a uneltei introduse pot duce la reculul piesei cu o viteză foarte mare. Trebuie să purtaţi în permanenţă protecţie pentru ochi rezistentă la lovituri. Nivelul de protecţie trebuie să corespundă muncii prestate. Trebuie să vă asiguraţi că obiectul prelucrat este fixat sigur. În cazul în care lucraţi cu unealta deasupra capului folosiţi o cască de protecţie. Trebuie să luaţi în considerare riscul la care pot fi expuse persoanele străine.

Pericolele legate de prindere
Pericolele legate de prindere pot duce la sufocare, scalpare şi/ sau rănire în cazul în care hainele largi, bijuteriile, părul sau mănuşile nu se află departe de unealtă sau accesorii.

Pericolele legate de muncă
Utilizatorul uneltei îşi expune mâinile la pericole de genul: strivire, lovire, tăiere, frecare precum şi fierbinte. Trebuie să purtaţi mănuşi adecvate pentru protecţia mâinilor. Operatorul şi personalul de întreţinere trebuie să fie fizic capabili să se descurce cu cantitatea, masa şi puterea uneltei. Ţineţi unealta corect. Fiţi mereu pregătiţi să vă opuneţi la mişcările normale precum şi ne-

aşteptate şi aveţi ambele mâini mereu disponibile. Menţineţi-vă echilibrul şi aveţi grijă ca picioarele să fie sigure. Trebuie să opriţi aparatul cu butonul de pornire şi oprire în caz de pană de curent. Utilizaţi doar agenţi de gresare recomandaţi de către producători. Trebuie să purtaţi ochelari de protecţie, se recomandă purtarea de mănuşi şi haine de protecţie portrivite. Verificaţi discul de şlefuit înainte de fiecare utilizare. Nu utilizaţi discuri crăpate sau rupte, ori discuri care au căzut. Evitaţi contactul direct cu discul de şlefuit în mişcare, acest fapt previne strivirea sau tăierii mâinii ori alte părţi corporale. Utilizaţi mănuşi potrivite pentru protecţia mâinilor. Nu porniţi niciodată unealta în cazul în care nu aţi aplicat agentul de şlefuit pe materialul prelucrat. În timpul lucrului pe piesele de plastic sau care nu conduc curentul electric +există riscul de descărcări electrostatice. Şlefuitul poate duce la apariţia de pulberi sau vapori care pot crea o atmosferă explozivă. Folosiţi mereu sisteme de captare sau de evacuare a prafului care sunt potrivite pentru materialul prelucrat.

Pericolele legate de mişcări repetate
Atunci când utilizaţi unealta pneumatică la lucru ce constă în mişcări repetate, operatorul este expus la disconfortul în zona palmelor, braţelor, umerilo, gâtului şi a altor părţi corporale. În cazul în care utilizaţi unealta pneumatică, operatorul trebuie să aibă o poziţie confortabilă care asigură aşezarea corectă a tălpilor şi evitaţi poziţiile ciudate sau cele care nu asigură echilibru. Operatorul trebuie să schimbe poziţia în cazul în care lucrează mult timp, acest fapt ajută la evitarea disconfortului şi a oboselii. În cazl în care operatorul prezintă asemenea simptome precum: disconfort durabil sau repetat, durere, durere pulsabilă, furnicare, amorţire, asturime sau înţepenire. Nu trebuie să le ignore ci să informeze angajatorul despre acest fapt şi să apeleze la sfatul unui medic.

Pericolele legate de accesorii
Decuplaţi unealta de la sursa de alimentare înainte de a schimba unealta de lucru sau accesoriul introdus. Evitaţi contactul direct cu unealta introdusă în timpul muncii sau după aceasta, acestea pot fi fierbinţi sau ascuţite. Utilizaţi accesorii şi materiale de exploatare de dimensiunile şi tipurile recomandate de producător. Nu utilizaţi accesorii de alt tip sau de altă dimensiune. Nu utilizaţi discurile pentru şlefuit sau tăiat. Verificaţi dacă turaţia maximă de lucru a uneltei introduse (discuri plate, benzi abrazive, discuri cu fibre, discuri de şlefuit) este mai mare decât turaţia nominală a maşinii de şlefuit sau a polizorului. Discurile de şlefuit cu automontare trebuie prinse concentric pe discul de şlefuit.

Pericolele legate de locul de muncă
Alunecările, împiedicările şi căzăturile sunt cauzele principale care duc la leziuni. Fiţi ateţi la suprafeţele lunecoase care pot apărea datorită utilizării uneltei precum şi la pericolul de împiedicare cauzat de instalaţia de aer. Procedaţi prudent în mediul necunoscut. Pot exista pericole ascunse, cum ar fi electricitatea sau alte linii utile. Unealta pneumatică nu este destinată pentru uz în zonele expuse la explozii şi nu este izolată de contactul cu energie electrică. Asiguraţi-vă că nu există cabluri electrice, ţevi de gaz, etc., care pot fi periculoaze în caz de deteriorare cu unealta.

Pericolele legate de vapori şi pulberi
Praful şi vaporii apăruţi în timpul utilizării uneltei pneumatice pot înrăutăţi starea de sănătate (pot cauza de ex. cancer, defecte congenitale, astmă şi/sau iritaţii ale pielii), sunt indispensabile: evaluarea riscului şi implementarea mijloacelor corespunzătoare de control legate de acest tip de pericole. Evaluarea riscului trebuie să includă impactul prafului creat de utilizarea uneltei şi posibilitatea de ridicare a prafului existent. Operarea şi întreţinerea uneltei pneumatice trebuie efectuate conform recomandărilor din instrucţiunile de utilizare, acest fapt permite minimizarea emisiilor de vapori şi pulberi . Orificiul de evacuare a aerului trebuie îndreptat astfel încât să minimizaţi ridicarea prafului în mediul prăfuit. Acolo unde există pulberi sau vapori prioritatea trebuie să fie controlul acestora în sursa de emitere. Toate funcţiile integrate şi accesoriile pentru colectarea, extragerea sau diminuarea cantităţii de praf sau fum trebuie să fie utilizate corect şi întreţinute conform recomandărilor producătorului. Selectaţi, întreţineţi şi schimbaţi uneltele introduse conform recomandărilor din instrucţiuni, pentru a preveni creşterea cantităţii de vapori şi praf. Utilizaţi mijloace de protecţie a căilor respiratorii, în conformitate cu instrucţiunile angajatorului şi cu cerinţele de igienă şi siguranţă.

Pericolul legat de zgomot
Expunerea, fără protecţie la un nivel ridicat de zgomot poate duce la pierderea definitivă şi iremediabilă a auzului precum şi la alte probleme, cum ar fi ţiuitul în urechi (zumzet, fluierat, ţiuit sau piuit în urechi). Evaluarea riscului precum şi implementarea mijloacelor corespunzătoare de control cu privire la aceste pericole. Controalele corespunzătoare care au drept scop diminuarea riscului pot include asemenea acţiuni de genul: materiale de amortizare care previn “ţiuitul” obiectului prelucrat. Folosiţi mijloace de protecţie auditivă în conformitate cu instrucţiunile angajatorului precum şi în conformitate cu cerinţele de igienă şi siguranţă. Operarea şi întreţinerea uneltei pneumatice trebuie să fie realizată în conformitate cu recomandările instrucţiunilor de operare, permite evitarea creşterii nivelului de zgomot inutil. În cazul în care unealta pneumatică este dotată cu amortizor, trebuie să vă asiguraţi mereu că este montat corect atunci când unealta este în uz. Selectaţi, întreţineţi şi schimbaţi uneltele uzate conform recomandărilor din instrucţiunile de utilizare. Acest fapt permite evitarea creşterii inutile a zgomotului.

Expunere la vibraţii
Expunerea la vibraţii poate duce la afectarea definitivă a nervilor şi a irigării antebraţelor şi braţelor. Ţineţi mâinile departe de prizele maşinielor de înfiletat. Trebuie să vă îmbrăcaţi gros atunci când lucraţi la temperaturi scăzute şi să ţineţi mâinile calde şi uscate. În caz de amorţire, furnicare, durere sau albire a pielii degetelor şi mâinilor, încetaţi să utilizaţi unealta pneumatică, apoi informaţi angajatorul şi apelaţi la sfatul unui medic. Operarea şi întreţinerea uneltei pneumatice conform cu recomandările instrucţiunilor de

utilizare, acest fapt permite evitarea creşterii nivelului de vibraţii. Prindeţi uşor dar sigur unealta, luând în evidenţă forţele necesare de reacţie, deoarece pericolul ce provine de la vibraţii este de obicei mai mare atunci când forţa de prindere este mai mare.

Instrucţiuni adiţionale de siguranţă referitoare la uneltele pneumatice
Aerul sub presiune poate provoca răni grave:
- decuplaţi mereu fluxul de aer, eliminaţi aerul sub presiune din furtun şi decuplaţi unealta de la sursa de aer când: nu este utilizată, înainte de schimbarea accesoriilor sau la efectuarea reparaţiilor;
- nu îndreptaţi niciodată aerul spre dumneavoastră sau oricine altcineva.
Lovirea cu furtunul poate provoca răni grave. Trebuie să verificaţi mereu dacă furtunurile şi accesoriile nu sunt deteriorate sau dacă nu joacă. Aerul rece trebuie îndreptat departe de mâini
De fiecare dată când sunt utilizate conexiuni filetate universale (conexiuni cu cârlig), trebuie să utilizaţi bolţuri de protecţie împotriva posibilităţii de deteriorare a conexiunilor dintre furtunuri şi unealtă. Nu depăşiţi presiunea maximă indicată a aerului pentru unealtă.
Nu prindeţi de furtun unealta pentru a o deplasa.

CONDITII DE EXPLOATARE

Asiguraţi-vă că sursa de aer comprimat, poate produce presiunea corespunzătoare și asigură fluxul de aer necesar. În cazul, în care presiunea aerului este prea mare, trebuie să fie utilizat reductor cu supapă de siguranță. Utilajul pneumatic trebuie să fie alimentat prin intermediul filtrului și gresorului. Acest lucru va asigura, în acelaş timp, atât puritatea cât și umidificare aerului cu.ulei. Starea filtrului și gresorul, trebuie să fie verificate înainte de fiecare utilizare și eventual, filtrul curăţat şi în caz necesar, adăugat ulei în gresor. Acest lucru va asigura utilizarea adecvată a utilajului și va prelungi durata lui.
Nu utilizaţi benzi cu alte dimensiuni, decât cele prezentate în specificaţiile tehnice.
Înainte de fiecare utilizare, revizuiţi banda fără sfârşit. Detectarea de orice defecte sau semne de uzură, înseamnă că trebuie să utilizaţi o nouă bandă liberă de la daune.
Înainte de fiecare utilizare, revizuiţi banda fără sfârșit. Detectarea de orice daune sau semne de uzură, înseamnă că trebuie să utilizaţi un nou bandă liberă de defecte..
Asiguraţi-vă că direcţia săgeţii de pe bandă, este în concordanţă cu direcţia săgeţii de pe maşina de şlefuit.
Banda trebuie să fie plasată paralel cu rolele utilajului, astfel încât aceasta să nu alunece de pe role, în timpul funcționării.
In timpul prelucrării materialelor, purtaţi ochelari de protecţie și mască de praf, este recomandat să purtaţi mănuși și îmbrăcăminte de protecţie.
În timpul prelucrării unor materiale, se pot emana praf și lichide toxice sau inflamabile. Trebuie deci să lucraţi în încăperi bine ventilate, și să folosiţi echipament individual de protecţie.

UTILIZAREA UTILAJULUI

Înainte de fiecare utilizare a maşinei de şlefuit, trebuie să vă asiguraţi că nici un element al sistemului pneumatic nu este deteriorat. Dacă observaţi orice deteriorare, înlocuiţi piesele imediat cu altele noi, fără defecte, ale sistemului.
Înainte de fiecare utilizare a sistemului pneumatic, trebuie uscată umezeala condensată în interiorul utilajului, compresorului și conductelor.

Conectarea utilajului la sistemului pneumatic.
Figura prezintă, modul recomandat, de conectarea utilajului la sistemul pneumatic. Modul demonstrat, asigură utilizarea cea mai eficientă a utilajului, precum și prelungeşte vitalitatea utilajului.

La admisia aerului introdu, câteva picături de ulei cu o vâscozitate de SAE 10.
La filetul de admisia aerului, trebuie înșurubat ferm, un conector corespunzător, pentru a permite conectarea furtunului de alimentare cu aer.(II)
Amplasaţi maşina de şlefuit, în poziţiea cea mai sigură și ergonomică de lucru, în conformitate cu procedura descrisă mai jos.
Instalaţi banda pe role, în conformitate cu procedura descrisă mai jos.
Conectaţi utilajul la sistemul pneumatic, întrebuinţând furtun cu un diametrul interior de 10 mm / 3/8 ". Asiguraţi-vă că rezistenţa furtunului este de cel puţin 1,38 MPa. (III)
Porniţi utilajul, pentru câteva secunde, asigurându-vă că nu apar nici un fel de zgomote suspecte sau vibraţii.

Aşearea maşinei de şlefuit, în poziţia de lucru (IV)
Slăbiţi şurubul de blocarea rotaţiilor, și apoi rotiţi piesa de acţionarea maşinei de şlefuit, cu scopul de a asigura funcţionarea în condiţii de siguranţă și eficienţa lucrului.. Strângeţi șurubul de blocare cu fermitate, astfel încât să nu se desfacă în timpul funcționării. În timpul funcționării, verifica periodic corectitudinea strângerii șuruburilor.
Atenţie! Asiguraţi-vă că, poziţia ajustată, nu va cauza contactul pieselor rotative cu corpul sau cu îmbrăcămintea operatorului.

Instalarea benzii de şlefuire
Asiguraţi-vă că, săgeata de pe direcția de rularea benzii, este orientată în aceeași direcție ca și direcția săgeții de lucru de pe maşina de şlefuit.
Apăsaţi rola de tensionare, până la momentul acţionării pe deplin a blocării. (V)
Aşezaţi banda abrazivă, pornind de la rola de acţionare, apoi rola de tensionare. (VI)
Deblocaţi rola de tensionare, acest lucru va permite tensionarea benzii. (VII)
Rotiţi banda cu câteva rotații, asigurându-vă că se rotește liber și nu tinde să alunece în mod spontan de pe role în timpul funcționării. Dacă este necesar, repetați procedura până la atașarea corectă a benzii.

Lucrul cu maşina de şlefuit
Porniţi maşina de şlefuit.şi permiteţi benzii să atingă viteza maximă. La materialul prelucrat, aplicaţi numai banda în mişcare.
Pe utilaj, trebuie apăsat doar cu o forţă, care este necesară pentru prelucrarea materialului. Nu apăsaţi prea tare, asupra rolei de tensionare și totodată s-o mutaţi perpendicular pe direcția de rotație. Acest lucru poate duce la alunecarea benzii de pe rolele maşinei de şlefuit, şi la riscul de rănire gravă.

ÎNTREȚINEREA

Nu utilizați niciodată benzină, diluant, sau alte lichide inflamabile pentru a curăța utilajul. Vaporii se pot aprinde provocând explozia utilajului și rănire gravă.
Solvenții utilizați pentru curățarea corpului utilajului, pot cauza înmuiere garniturilor de etanşare. Inainte de a utiliza.utilajul, uscaţi-l bine.
În cazul constatării neregulilor în funcționarea utilajului, trebuie deconectat imediat de la sistemul pneumatic.
Toate elementele sistemului pneumatic, trebuie să fie protejate împotriva impurităţilor.
Impurităţile, care ar intra în sistemul pneumatic, poate duce la deteriorarea utilajului cât şi a altor elemente ale sistemului pneumatic.

Intreținerea utilajului înainte de fiecare utilizare
Deconectați utilajul de la sistemul pneumatic.
Înainte de fiecare utilizare, dă drumul în orificiul de iadmisia aerului, la o cantitate mică de lichid conservant (de exemplu, WD-40).
Conectați utilajul, la sistemul pneumatic și porniţi-l pentru aproximativ 30 de secunde. Aceasta va distribui lichidul conservant, în interiorul utilajului și-l va curăța.
Deconectați din nou, utilajul de la sistemul pneumatic.
O cantitate mică de ulei SAE 10, daţi drumul în interiorul utilajului, prin orificiul de admisia aerului și prin orificiile destinate în acest scop. Este recomandat să folosiți ulei SAE 10, destinat pentru conservarea
utilajelor pneumatice.
Conectați utilajul şi porniţi-l pentru o perioadă scurtă de timp.
Atenție! WD-40 nu poate servi ca un lubrifiant adecvat.
Ștergeți excesul de ulei, care iese prin orificiile de evacuare. Uleiul lăsat, poate deteriora etanşarea utilajului.

Alte acftivităţi de întreținere
Înainte de a utiliza utilajul, verificați dacă pe utilaj nu se văd semne de deteriorare. Antrenatorii, portsculele si arborii de antrenare, trebuie să fie menţinute în stare curată.
La fiecare 6 luni sau după 100 de ore de funcționare, maşina trebuie încredinţată la un atelier de reparaţii spre a fi revizuită de către personal calificat. În cazul în care utilajul a fost utilizat fără aplicarea sistemului de alimentare cu aer recomandat, frecvența inspecției trebuie mărită.

Eliminarea defectelor
Trebuie întreruptă utilizarea utilajului, imediat după detectarea a oricarei defecțiuni. Efectuarea lucrului cu disfuncționalităţi, poate cauza leziuni corporale. Orice reparație sau înlocuire a elementelor utilajului, trebuie să fie efectuate de către personal calificat, la un atelier de reparații autorizat.

Defectul	Soluţia posibilă
Utilajul are o viteză foarte lentă sau nu pornește	Prin orificiul de admisie a aerului, dă drumul la o cantitate mică de WD-40. Pornrște utilajul pentru timp de câteva secunde. Paletele se pot lipi la rotor. Porniţi utilajul pentru aproximativ 30 de secunde. Unge utilajul, cu o cantitate mică de ulei. Atenție! Excesul de ulei, poate provoca pierdere de putere a utilajului. În acest caz, curățați acţionarea.
Utilajul pornește și apoi încetinește	Compresorul nu asigură fluxul de aer adecvat. Utilajul pornește datorită aerului adunat în rezervorul compresorului. În timpul ce rezervorul se golește, compresorul nu poate ține pasul de al umple cu aer. Conectați dispozitivul la un compresor mai eficient.
Putere insuficientă	Asiguraţi-vă, că furtunurile utilizate, au diametrul interior cel puţin la fel ca cel specificat în specificaţiile tehnice. Verificați ajustarea presiunii, care trebuie să fie aibă valoarea maximă. Asigură-te că, utilajul este curăţat și uns în mod corespunzător. În absența rezultatelor, utilajul trebuie dat la reparat.

Piese de schimb
Pentru mai multe informații cu privire la piesele de schimb, pentru scule pneumatice trebuie să luaţi contact cu producătorul utilajului sau reprezentantul său.

După finalizarea lucrărilor, carcasa, fantele de aerisire, comutatorii, mânerul auxiliar și apărătoarele trebuie să fie curățate, cu un curent de aer (la o presiune de cel mult 0,3 MPa), cu penson sau cu o cârpă uscată, fără utilizarea substanțelor chimice și a fluidelor de curățare.Utilajul și mânerele se curăţă, cu o cârpă curată.

Utilajele uzate sunt materiale reciclabile – nu ester vocie să le aruncaţi la gunoiul de casă, (deșeurile menajere), deoarece acestea conțin substanțe periculoase pentru sănătatea umană și pentru mediu! Vă rugăm asistență activă îreferitor la resursele economice naturale, și protejarea mediului, prin depozitarea echipamentului la punctele de reciclare sau de recuperare. Pentru a reduce eliminarea deșeurilor este necesar să se re-utilizare, într-o formă diferită.

PROPIEDADES DE LA HERRAMIENTAA

La máquina rectificadora neumática de banda es una herramienta alimentada con aire comprimido de una presión adecuada. Gracias al uso de bandas de rectificar interminables permite pulir y rectificar distintas superficies. La herramienta ha sido diseñada para trabajos en interiores y no debe ser expuesta a la humedad y precipitaciones. El funcionamiento correcto, infalible y seguro de la herramienta depende de su adecuada operación, y por lo tanto:

Antes de comenzar cualquier trabajo con la herramienta es menester leer todo el manual y guardarlo.

El proveedor no será responsable por los daños ocasionados en el caso de usar la herramienta para fines para los que no haya sido diseñada o no seguir las reglas de seguridad y las recomendaciones del presente manual. Usar la herramienta para fines para los que no haya sido diseñada implica la pérdida de los derechos de garantía y los derechos en el caso de disconformidad con el contrato.

EQUIPO

La máquina rectificadora tiene una pieza de unión que permite conectarla al sistema neumático. La máquina rectificadora se suministra con tres bandas de rectificar interminables de distintos grados.

DATOS TECNICOS

Parámetro	Unidad de medición	Valor	
Numero de catalogo		YT-09741	YT-09742
Peso	[kg]	0,78	1,10
Diámetro de la pieza de unión de aire (PT)	[mm / ”]	6,3 / 1/4	6,3 / 1/4
Diámetro interno de la manguera de suministro de aire	[mm / ”]	10/ 3/8	10/ 3/8
Rotación nominal	[min^{-1}]	20 000	20 000
Tamaño de la banda de rectificar	[mm]	10 x 330	20 x 520
Presión de trabajo máxima	[MPa]	0,63	0,63
Presión de trabajo recomendada	[MPa]	0,6	0,6
Flujo de aire requerido (con 6.2 bar)	[l/min]	170	200
Presión acústica (ISO 15744)	[dB(A)]	93 ± 3	93 ± 3
Potencia acústica (ISO 15744)	[dB(A)]	104 ± 3	104 ± 3
Vibración (ISO 28927-3)	[m/s^2]	4,8 ± 1,5	4,8 ± 1,5

REGLAS GENERALES DE SEGURIDAD

Reglas generales de seguridad
Antes de proceder a realizar la instalación, el trabajo, las reparaciones, el mantenimiento o el cambio de accesorios, o en el caso de trabajar cerca de una herramienta neumática, debido a numerosos peligros, es menester leer y comprender las instrucciones de seguridad. En el caso de que no se realicen las acciones mencionadas, el usuario corre el riesgo de lesiones graves. Instalación, ajustes y montaje de herramientas neumáticas deben ser realizados únicamente por personal preparado y entrenado. No modifique herramientas neumáticas. Modificaciones pueden reducir la efectividad y el nivel de seguridad, así como incrementar el riesgo que corre el operador de la herramienta. No tire las instrucciones de seguridad y proporciónelas al operador de la herramienta. No use la herramienta neumática, si está estropeada. La herramienta debe inspeccionarse periódicamente para asegurar la visibilidad de las informaciones requeridas en la norma ISO 11148. El empleador/usuario debe comunicarse con el fabricante para reemplazar la placa de características siempre cuando sea necesario.

Peligros relacionados con elementos expulsados
Deterioro del objeto procesado, de los accesorios o incluso de una herramienta reemplazable puede causar que las partes sean expulsadas con gran velocidad. Es menester siempre usar una protección de la vista, que sea resistente a impactos. El grado de protección debe seleccionarse de acuerdo con el trabajo realizado. En el caso de trabajar con la herramienta por encima de la cabeza, use un casco. Tome también en cuenta los riesgos para los terceros.

Peligros relacionados con enmarañamiento
Peligros relacionados con enmarañamiento pueden causar ahogamiento, escalpamiento y/o lesiones cuando ropa holgada, bisutería, cabello o guantes no se mantengan lejos de la herramienta o los accesorios.

Peligros relacionados con el trabajo
El uso de la herramienta puede implicar tales peligros para las manos del operador como: aplastamiento, golpes, amputación, raspaduras y calor. Para proteger las manos es menester usar guantes adecuados. El operador y el personal de mantenimiento

deben ser físicamente capaces de resistir la cantidad, la masa y el poder de la herramienta. Sujete la herramienta de la manera adecuada. Mantenga la capacidad de resistir movimientos normales o inesperados de la herramienta y tenga siempre las dos manos disponibles. Mantenga el equilibrio y posicione los pies de una manera que garantice su seguridad. Suelte el activador en el caso de interrupciones del suministro de la energía. Use solamente los lubricantes recomendados por el fabricante. Use gafas de protección, se recomienda usar guantes ajustados y ropa de protección. Antes de cada uso revise el disco abrasivo. No use discos rotos o discos que se hayan caído. Evitar contacto directo con discos abrasivos en movimiento, lo cual permitirá evitar atrapamiento o cortaduras de las manos u otras partes del cuerpo. Use guantes ajustados para proteger las manos. No active la herramienta, si no se ha aplicado el agente abrasivo en el material procesado. Durante el trabajo con elementos de plástico o elementos no conductores existe el riesgo de descarga electroestática. Pulimento o rectificación pueden generar polvo o vapores propicios a crear una atmosfera explosiva. Use siempre sistemas de absorción o extracción del polvo adecuados para el material procesado.

Peligros relacionados con movimientos repetidos
Usando la herramienta neumática para trabajos que impliquen movimientos repetidos, el operador está expuesto a padecer incomodidades de las manos, los hombros, los brazos, el cuello u otras partes del cuerpo. En el caso de usar herramientas neumáticas, el operador debe asumir una posición cómoda que garantice la posición de los pies, y evitar posiciones extrañas que no garanticen su equilibrio. El operador debe cambiar de posición durante un trabajo largo, lo cual le permitirá evitar incomodidad y cansancio. Si el operador padece tales síntomas como dolor o incomodidad continua o repetida, dolor pulsante, hormigueo, adormecimiento, ardor o rigidez, no debe ignorarlos sino informar a su empleador y consultarlos con un médico.

Peligros relacionados con accesorios
Desconectar la herramienta de la fuente de alimentación antes de reemplazar la herramienta reemplazable o accesorios. Evitar contacto directo con la herramienta reemplazable durante y después del trabajo, pues la herramienta puede estar caliente o filosa. Use accesorios y materiales de trabajo únicamente de las dimensiones y de los tipos recomendados por el fabricante. No use accesorios de otro tipo u otras dimensiones. No use muelas abrasivas para pulir ni cortar. Asegúrese que la velocidad máxima de trabajo de las herramientas reemplazables (muelas de hoja, cintas abrasivas, discos con fibra, discos pulidores) excede la velocidad nominal de la rectificadora o pulidora. Los discos pulidores de instalación automática deben instalarse concéntricamente en la muela pulidora.

Peligros relacionados con el lugar de trabajo
Resbalamientos, tropezones y caídas son las principales causas de lesiones. Evite superficies resbalosas durante el trabajo con la herramienta y los peligros que puedan causar tropezones debido al sistema de aire. En lugares desconocidos proceda con cuidado. Pueden existir peligros latentes, como la electricidad u otras líneas de servicio. Las herramientas neumáticas no se han diseñado para usarse en atmósferas explosivas y no están aisladas del contacto con energía eléctrica. Asegúrese que no existen ningunos conductores eléctricos, tubos de gas, etc., que impliquen algún peligro en el caso de que la herramienta los estropee.

Peligros relacionados con vapores y polvos
Polvo y vapores generados durante el trabajo con la herramienta neumática pueden deteriorar el estado de la salud (causando por ejemplo cáncer, defectos congénitos, asma y/o inflamaciones de la piel), Es menester evaluar el riesgo e implementar medios adecuados de control en cuanto a dichos peligros. La evaluación del riesgo debe incluir la influencia del polvo generado por la herramienta y la posibilidad de levantar del polvo existente. El manejo y el mantenimiento de la herramienta neumática deben realizarse de acuerdo con las instrucciones del manual, lo cual minimizará la emisión de vapores y polvo. La salida del aire debe posicionarse para minimizar el levantamiento de polvo en un ambiente polvoriento. Donde se generan polvos o vapores, su control en la fuente de emisión debe ser una prioridad. Todas las funciones integradas y el equipo para recoger, extraer o reducir el nivel de polvo o humo deben usarse correctamente y mantenerse de acuerdo con las recomendaciones del fabricante. Seleccione, mantenga y reemplace las herramientas reemplazables de acuerdo con las instrucciones, para evitar un incremento de las emisiones de vapores y polvo. Use aparatos de protección de las vías respiratorias de acuerdo con las instrucciones del empleador y los requisitos de seguridad e higiene.

Peligro relacionado con el ruido
Exposición, sin protección, a altos niveles de ruido puede ser causa de una permanente e irreversible pérdida del oído y otros problemas, como ruido en los oídos (zumbido o retintín de los oídos). Es menester realizar una evaluación del riesgo e implementar adecuadas medidas de control en cuanto a dichos peligros. Adecuados controles para disminuir el riesgo pueden incluir tales acciones como: materiales silenciadores que impidan el „zumbido" del objeto procesado. Use protectores del oído de acuerdo con las instrucciones del empleador y con los requerimientos de higiene y seguridad. El manejo y mantenimiento de la herramienta neumática debe realizarse de acuerdo con las instrucciones del manual, lo cual permitirá evitar un incremento innecesario del nivel de ruido. Si la herramienta neumática tiene un silenciador, siempre asegúrese que está instalado correctamente durante el uso de la herramienta. Seleccione, mantenga y reemplace herramientas reemplazables gastadas de acuerdo con las instrucciones del manual, lo cual permitirá evitar un incremento innecesario del ruido.

Peligros relacionados con vibración
Exposición a la vibración puede causar daño permanente de los nervios e impedir el aflujo correcto de la sangre a las manos y los hombros. Mantenga las manos lejos de los asientos de destornilladores. Durante el trabajo en bajas temperaturas use ropa abrigadora y mantenga las manos cálidas y secas. En el caso de adormecimiento, hormigueo, dolor o emblanquecimiento de la piel de los dedos y las manos, interrumpa el trabajo con la herramienta neumática, y luego informe al empleador y consulte a un médico. El uso y el mantenimiento de la herramienta neumática de acuerdo con las instrucciones del manual permitirán evitar un incremento innecesario del nivel de vibración. Sostenga la herramienta de una forma suave pero segura, tomando en cuenta las fuerzas requeridas de reacción, pues el peligro relacionado con la vibración es por lo general más alto mientras más fuerte se sostenga la herramienta.

Instrucciones adicionales seguridad para trabajo con herramientas neumáticas
Aire comprimido puede causar lesiones graves:
- es menester siempre desconectar la conducción del aire, liberar la presión de aire en la manguera desconectar la herramienta de la conducción del aire, cuando: la herramienta no es usada, antes de reemplazar los accesorios o antes de cualquier reparación;
- jamás dirija el aire hacia si mismo o hacia cualquier otra persona.
Golpes de la manguera puede causar lesiones graves. Es menester siempre asegurarse que las mangueras y los enchufes no están estropeados o flojos. Aire frío debe dirigirse lejos de las manos
Cada vez que se empleen conectores universales enroscados (conexiones de diente), es menester usar mandriles de protección y conectores de protección para evitar daños de las conexiones entre las mangueras y entre la manguera y la herramienta. No exceda la presión máxima del aire indicada para la herramienta. Nunca cargue la herramienta, agarrándola por la manguera.

CONDICIONES DE USO

Asegúrese que la fuente del aire comprimido permite generar la presión requerida y garantiza el flujo de aire indicado. En el caso de una presión excesiva de aire, es menester usar un reductor con válvula de seguridad. La herramienta neumática debe ser alimentada por medio de un sistema de filtro y engrasador. Esto garantizará un aire limpio y lubricado con aceite. Las condiciones del filtro y del engrasador deben revisarse antes de cada uso. En el caso de que sea necesario, limpie el filtro o llene el engrasador con aceite, lo cual garantizará un funcionamiento correcto de la herramienta y prolongará su vida.
No se debe usar bandas de rectificar de dimensiones distintas a las indicadas en la especificación técnica.
Antes de cada uso de la herramienta es menester inspeccionar la banda de rectificar interminable. En el caso de que se detecte cualquier daño o signos de desgaste es menester usar una banda nueva, libre de defectos.
Asegúrese que la dirección que indica la flecha en la banda coincide con la dirección de la flecha en la máquina rectificadora.
La banda debe colocarse de forma paralela a las poleas de la máquina rectificadora, para que no caiga de ellas durante el trabajo.
Durante el trabajo es menester usar gafas protectoras y máscaras anti-polvo. Se recomienda usar guantes y ropa de protección.
Durante el procesamiento de ciertos materiales pueden formarse polvo o vapores tóxicos o explosivos. Se debe trabajar en interiores bien ventilados y usar medios de protección personal.

USO DE LA HERRAMIENTAA

Antes de cada uso de la herramienta asegúrese que ningún elemento del sistema neumático no está estropeado. En el case de que se observe cualquier daño, es menester reemplazar inmediatamente los elementos dañados con elementos nuevos.
Antes de cada uso del sistema neumático, es menester secar toda la humedad condensada dentro de la herramienta, del compresor y de los conductos.

Conexión de la herramienta al sistema neumático
El dibujo indica la manera recomendada de conectar la herramienta al sistema neumático. La manera indicada garantizará el uso más eficiente de la herramienta y prolongará la vida útil de la herramienta.

Eche unas gotas de aceite SAE 10 en la entrada del aire.
En la rosca de la entrada del aire se debe instalar de forma segura una boquilla adecuada que permita conectar la manguera de suministro de aire. (II)
Coloque la máquina rectificadora en una posición que garantice el trabajo más seguro y ergonómico, de acuerdo con el procedimiento descrito a continuación.
Coloque la banda de rectificar en las poleas de acuerdo con el procedimiento descrito a continuación.
Conecte la herramienta al sistema neumático, usando una manguera de diámetro interno de 10 mm / 3/8”. Asegúrese que la resistencia mínima de la manguera es 1.38MPa. (III)
Ponga la herramienta en marcha por unos segundos para asegurarse que no emite ningún sonido sospechoso ni vibraciones.

Colocar la máquina rectificadora en la posición de trabajo (IV)
Afloje el tornillo del bloqueo de rotación, y luego gire la sección de propulsión de la máquina rectificadora para garantizar un trabajo seguro y eficiente. Apriete el tornillo de bloqueo de una forma segura para que no se afloje durante el trabajo. Durante el trabajo es menester asegurarse de vez en cuando si el tornillo está correctamente apretado.
¡Atención! Asegúrese que en la posición de trabajo los elementos rotatorios no implicarán peligro de cualquier contacto con las partes del cuerpo o vestimenta del operador.

Instalación de la banda de rectificar
Asegúrese que la flecha de la dirección del trabajo en la banda coincide con la dirección de la flecha en la máquina rectificadora.
Presione la polea de tensión hasta que se active el bloqueo. (V)
Instale la banda de rectificar, empezando con la polea de transmisión, y luego pasando a la polea de tensión. (VI)
Libere el bloqueo de la polea de tensión, lo cual permitirá tensionar la banda. (VII)
Gire la banda de rectificar varias veces y asegúrese que gira libremente y no tiende a caerse de las poleas durante el trabajo. Si es necesario repita las acciones hasta que la banda quede correctamente instalada.

Trabajo con la máquina rectificadora
Ponga la máquina rectificadora en marcha y deje que la banda alcance la velocidad de rotación completa. Coloque la banda de rectificar en el material por procesarse sólo si esta ésta girando.
Ejerce sólo tanta presión a la herramienta que sea necesaria para el trabajo con el material. No presione demasiado la polea de tensión, moviéndola perpendicularmente a la dirección de rotación. Esto puede provocar que la banda caiga de las poleas de la máquina rectificadora, lo cual implica el riesgo de lesiones.

MANTENIMIENTO

No use nunca gasolina, solventes ni otros líquidos inflamables para limpiar la herramienta. Los vapores pueden incendiarse, causando la explosión de la herramienta y lesiones graves.
Solventes usados para limpiar el mango y el armazón de la herramienta pueden ablandar las juntas. Seque la herramienta completamente antes de empezar el trabajo.
En el caso de que se detecten cualesquiera irregularidades en el funcionamiento de la herramienta, es menester desconectarla inmediatamente del sistema neumático.
Todos los elementos del sistema neumático deben ser protegidos de contaminación. La contaminación del sistema neumático puede dañar la herramienta y otros elementos del sistema neumático.

Mantenimiento de la herramienta antes de cada uso
Desconecte la herramienta del sistema neumático.
Antes de cada uso coloque una cantidad pequeña de líquido de conservación (por ejemplo WD-40) en la entrada del aire.
Conecte la herramienta al sistema neumático y póngala en marcha por aproximadamente 30 segundos, lo cual permitirá distribuir el líquido de conservación dentro de la herramienta y limpiarla.
Desconecte la herramienta del sistema neumático.
Coloque una cantidad pequeña de aceite SAE 10 en el interior de la herramienta, a través de la entrada de aire y los orificios proporcionados para este fin. Se recomienda usar un aceite SAE 10 para el mantenimiento de herramientas neumáticas. Conecte la herramienta y póngala en marcha por un momento.
¡Atención! El líquido WD-40 no puede usarse como el lubricante propio.
Limpie el exceso del aceite que haya salido, ya que los residuos de aceite pueden dañar las juntas de la herramienta.

Otras actividades de mantenimiento
Antes de cada uso de la herramienta asegúrese que la herramienta no está dañada. Los perros de arrastre, los mangos de la herramienta y los husos deben mantenerse limpios.
Cada seis meses, o después de cien horas de trabajo, es menester que la herramienta sea inspeccionada por personal cualificado en un taller. Si la herramienta fue usada sin el recomendado sistema de suministro de aire, es menester incrementar la frecuencia de las inspecciones de la herramienta.

Eliminación de fallas
Es menester dejar de usar la herramienta inmediatamente, si se detecta cualquier defecto. Trabajo con una herramienta defectuosa puede ser causa de lesiones. Todas las reparaciones o reemplazo de los elementos de la herramienta deben realizarse por personal cualificado en un taller autorizado.

Falla	Posibles soluciones
La rotación de la herramienta es demasiado baja o la herramienta no puede activarse	Coloque una cantidad pequeña del líquido WD-40 en la entrada de aire. Ponga la herramienta en marcha por unos segundos. Las aletas pueden estar pegadas al rotor. Ponga la herramienta en marcha por aproximadamente 30 segundos. Lubrique la herramienta con una cantidad pequeña de aceite. ¡Atención! Exceso de aceite puede causar que la potencia de la herramienta disminuya. En tales casos es menester limpiar el sistema de transmisión.
La herramienta puede activarse, pero luego disminuye la velocidad	El compresor no garantiza el suministro del aire. La herramienta puede ponerse en marcha con el aire acumulado en el tanque del compresor. Conforme se está vaciando el tanque, el compresor no lo está llenando con aire. Es menester conectar la herramienta a un compresor más eficiente.
Potencia insuficiente	Asegúrese que el diámetro interno de las mangueras es al menos el diámetro indicado en la especificación técnica. Revise los ajustes de la presión, y asegúrese que está fijada en el valor máximo. Asegúrese que la herramienta haya sido limpiada y lubricada adecuadamente. En el caso de que no se hayan obtenido resultados, es menester reparar la herramienta.

Piezas de repuesto

Para obtener información sobre piezas de repuesto para herramientas neumáticas, es menester contactar al fabricante o un representante suyo.

Habiendo terminado el trabajo, el armazón, los orificios de ventilación, los interruptores, el mango adicional y las protecciones deben limpiarse, por ejemplo con aire comprimido (cuya presión no debe exceder 0.3 MPa), un pincel o un trapo seco, sin usarse sustancias químicas y líquidos para limpieza. La herramienta y los mangos deben limpiarse con un trapo seco y limpio.

¡Herramientas viejas son materiales reciclables – no se deben desechar con residuos del hogar, ya que contienen sustancias peligrosas para la salud y para el medio ambiente! Les rogamos una participación activa en un manejo sostenible de los recursos naturales y en la protección del medio ambiente, enviando herramientas viejas a un centro de almacenamiento especializado. Para reducir la cantidad de los desechos es menester reusarlos, reciclarlos o recuperarlos de otra manera.

CARACTERISTIQUES DE L'OUTIL

La rectifeuse pneumatique à bande est un outil alimenté par un jet d'air comprimé sous une pression appropriée. Des bandes abrasives sans fin permettent de rectifier et de polir différents types de surfaces. Les outils ne sont pas conçus pour des travaux à l'intérieur des locaux et il ne faut pas les exposer à l'humidité ni à la pluie. Un fonctionnement correcte, fiable et en sécurité de l'outil dépend de son exploitation convenable, c'est pour cette raison :

Lisez et conservez la présente notice d'utilisation avant la première utilisation du dispositif.

Le fournisseur n'est pas responsable de dommages ou de blessures quelconques résultant de la mauvaise utilisation du dispositif, du non respect des règles de sécurité et des consignes de la présente notice d'utilisation. Une mauvaise utilisation du dispositif entraîne la perte des droits à titre de garantie et de non conformité au contrat.

EQUIPEMENT

La rectifieuse est équipée d'un raccord qui permet de la raccorder au système pneumatique. Elle est équipée de trois bandes abrasives sans fin à différente granularité.

DONNEES TECHNIQUES

Paramètre	Unité de mesure	Valeur	
Numéro catalogue		YT-09741	YT-09742
Poids	[kg]	0,78	1,10
Diamètre du raccrod d'air (PT)	[mm / "]	6,3 / 1/4	6,3 / 1/4
Diamètre du tuyau flexible d'alimentation d'air (intérieur)	[mm / "]	10/ 3/8	10/ 3/8
Rotations nominales	[min^{-1}]	20 000	20 000
Dimensions de la bande abrasive	[mm]	10 x 330	20 x 520
Pression de service maximale	[MPa]	0,63	0,63
Pression de service récommandée	[MPa]	0,6	0,6
Débit d'air requis (avec 6,2 bars)	[l/min]	170	200
Pression acoustique (ISO 15744)	[dB(A)]	93 ± 3	93 ± 3
Puissance acoustique (ISO 15744)	[dB(A)]	104 ± 3	104 ± 3
Vibrations (ISO 28927-3)	[m/s^2]	4,8 ± 1,5	4,8 ± 1,5

CONSIGNES GENERALES DE SECURITE

Consignes générales de sécurité
Avant de commencer l'installation, l'exploitation, la réparation, l'entretien et le changement d'accessoires ou lorsque vous travaillez à proximité de l'outil pneumatique, en raison de nombreux risques, vous êtes obligé de lire et de comprendre les consignes de sécurité. Le non-respect des opérations susdites peut entraîner des blessures graves. Uniquement un personnel qualifié a le droit d'installer, de régler et d'assembler des outils pneumatiques. Il est interdit de modifier l'outil pneumatique. Des modifications peuvent réduire l'efficacité et le niveau de sécurité ainsi qu'augmenter le risque de l'opérateur du dispositif. Ne jetez pas la notice d'utilisation, il faut la donner à l'utilisateur du dispositif. N'utilisez pas l'outil pneumatique lorsqu'il est endommagé. L'outil doit être soumis à des inspections périodiques qui déterminent la visibilité des données selon la norme ISO 11148. L'employeur / l'utilisateur est obligé de consulter le fabricant pour remplacer la plaque signalétque lorsque cela est nécessaire

Risques liés aux pièces rejetées
Un endommagement d'un objet traité, des accessoires ou même d'un outil inséré peut entraîner à rejeter une pièce à grande vitesse. Portez toujours un équipement de protection des yeux résistant aux chocs. Choisissez le degré de protection en fonction des activités réalisées. Assurez-vous que l'objet traité est convenablement fixé. Portez un casque lorsque vous tenez l'outi au-dessus de votre tête. Prenez toujours en compte le risque envers des tiers.

Risques liés à l'enchevêtrement
Un risque lié à l'enchevêtrement peut entraîner un étouffement, un scalpement et/ou une blessure lorsque des vêtements amples, des bijoux, des cheveux ou des gants ne sont pas tenus à l'écart de l'outil ou des accessoires.

Risques liés au travail
L'utilisation de l'outil peut exposer les mains de l'opérateur à des risques tels que l'écrasement, l'impact, la coupe, l'abrasion et la chaleur. Portez des gants convenables pour protéger vos mains. L'opérateur et le personnel d'entretien doivent être physiquement capables de faire face à la quantité, au poids et à la puissance de l'outil. Portez l'outil de manière correcte. Soyez prêt à faire face à des mouvements normaux ou inattendus et gardez toujours vos deux mains disponibles. Gardez l'équilibre et posez

vos pieds de sorte que votre sécurité soit assurée. Relâchez la pression sur le bouton de démarrage ou sur celui d'arrêt en cas de panne d'alimentation. Utilisez uniquement des lubrifiants recommandés par le fabricant. Portez des lunettes de protection, il est aussi récommandé d'utiliser des gants et des vêtements de protection ajustés. Contrôlez le disque de polissage avant chaque utilisation. N'utilisez pas de disques cassés ou fissurés, ni ceux qui sont tombés par terre. Evitez un contact direct avec le disque de polissage en marche pour empêcher le pincement ou la coupe des mains ou d'autres parties de votre corps. Portez des gants ajustés pour protéger vos mains. Ne mettez jamais l'outil en marche, si le moyen abrasif n'a été appliqué. Un risque de décharge électrostatique apparaît lors du travail avec des éléments en plastique ou ceux non conducteurs. Le polissage ou la rectification peuvent entraîner l'apparition des poussières ou des vapeurs qui risquent de créer une atmosphère explosive. Utilisez toujours des systèmes d'absorption ou d'évacuation des poussières appropriés pour un matériau traité.

Risques liés à des mouvements répétitifs
Lorsque l'outil pneumatique est utilisé pour des opérations qui impliquent la répétition des mouvements, l'opérateur est exposé au sentiment d'inconfort des mains, des bras, des épaules, du cou ou d'autres parties de son corps. En cas d'utilisation de l'outil pneumatique l'opérateur devrait prendre une position confortable pour poser convenablement ses pieds et éviter des positions bizarres ou celles qui n'assurent pas son équilibre. L'utilisateur de l'outil est obligé de changer de position lors du travail prolongé, ainsi il n'éprouvera pas d'incomfort ou de fatigue. S'il observe des symptômes comme un inconfort persistant ou répétitif, de la douleur, de la douleur lancinante, du fourmillement, de l'engourdissement, de la brûlure ou du raideur, il ne peut pas les négliger mais en informer l'employeur et consutler un médecin.

Risques liés aux accessoires
Débranchez l'outil de la source d'alimentation avant de remplacer un outil inséré ou des accessoires.
Evitez de toucher l'outil inséré lors ou après son fonctionnent, il peut être chaud ou pointu. Utilisez uniquement des types et des tailles des acccessoires et des matériaux d'exploitation récommandés par le fabricant. N'utilisez pas de métariaux d'autres types ou d'autres dimensions. N'utilisez pas de meules de rectification ou celles de tançonnage. Assurez-vous que la vitesse de service maximale de l'outil inséré (diques à lemelles, ceintures abrasives, disques à fibres, disques de polissage) est supérieure à la vitesse nominale de la rectifieuse ou de la polisseuse. Il faut installer les disques de polissage auto-fixables de manière concentrique sur la meule de polissage.

Risques liés à l'endroit de travail
Des glissements, des trébuchements et des chutes sont des causes principales des blessures. Evitez des surfaces glissantes causées par l'utilisation de l'outil ainsi que les risques de trébuchements causés par l'installation d'air. Soyez prudant dans un environnement inconnu. Il peut arriver qu'il y a des risques cachés tels que l'électricité ou d'autres lignes de services publics. L'outil pneumatique n'est pas conçu pour être utilisé dans des atmosphères potentiellement explosives et n'est pas isolé du contact avec l'électricité. Assurez-vous qu'il n'y a pas de fils électriques, de conduites de gaz, etc. qui peuvent présenter des risques en cas de leur endommagement par suite de l'utilisation de l'outil.

Risques liés aux vapeurs et aux poussières
Des vapeurs et des poussières apparues lors de l'utilisation de l'outil pneumatiques peuvent être nocives pour la santé (p.ex. un cancer, des lésions innées, l'asthme et / ou l'inflammation de la peau). Il est alors nécessaire d'évaluer les risques et de mettre en œuvre des mesures de contrôle appropriées par rapport à ces risques. L'évaluation des risques doit comprendre l'impact de la poussière apparue lors de l'utilisation de l'outil et la possibilité d'exciter de la poussière existante. Pour minimiser l'émission des vapeurs et des poussières il faut utiliser et entretenir l'outil pneumatique selon les indications de la présente notice d'utilisation. La sortie d'air doit être orientée de manière à minimiser l'excitation de la poussière dans un environnement poussiéreux. Il fait absolument contrôler les endroits où il y a la source des poussières ou des vapeurs. Toutes les fonctions intégrées et les équipements pour collecter, enlever ou réduire la poussière ou la fumée doivent être correctement utilisés et entretenus conformément aux consignes du fabricant. Choissez, maintenez et remplacez les outils insérés conformément aux consignes de sécurité afin d'éviter une augmentation de fumées et de poussières. Portez un équipement de protection respiratoire, conformément aux consignes de l'employeur et en conformité avec les exigences d'hygiène et de sécurité.

Risque lié au bruit
L'exposition, sans protection, à un niveau sonore élevé peut entraîner une perte d'audition permanente et irréversible ainsi que d'autres problèmes tels que du bruit dans les oreilles (des sonneries, des sifflements ou des bourdonnements dans les oreilles). Il est nécessaire d'évaluer les risques et de mettre en œuvre des mesures de contrôle appropriées par rapport à ces risques. Des contrôles convenables pour réduire les risques peuvent comprendre des activités telles que : les matériaux d'amortissement pour empêcher à la pièce traitée de « sonner ». Utilisez un équipement de protection auditive conformément aux consignes de l'employeur et en conformité avec les exigences d'hygiène et de sécurité. Respectez les consignes de la notice d'utilisation pour utiliser et entretenir l'outil pneumatique afin d'éviter une augmentation inutile du niveau de bruit. Si l'outil pneumatique est équipé d'un silencieux, vous devez toujours vous assurer qu'il est correctement fixé lors de l'utilisation de l'outil. Choissez, maintenez et remplacez les outils insérés usés conformément aux consignes de sécurité afin d'éviter une augmentation du niveau de bruit.

Risque lié aux vibrations
L'exposition aux vibrations peut entraîner des lésions des nerfs et de l'approvisionnement en sang des mains et des bras. Eloignez vos mains des fiches des tournevis. Portez des vêtements chauds lorsque vous travaillez dans de basses températures et gardez vos mains chaudes et sèches. Si vous resentez de l'engourdissement, du fourmillement, de la douleur ou lorsque vous observez du blanchiment de la peau des doigts et des mains, arrêtez de travailler avec l'outil pneumatique, en informez votre employeur et consutlez un médecin. Respectez les consignes de la notice d'utilisation pour utiliser et entretenir l'outil pneumatique afin d'éviter une augmentation inutile du niveau de vibrations. Tenez l'outil légèrement mais sûrement, en prenant en compte des forces de réaction nécessaires car un risque produit par des vibrations est d'habitude plus grand lorsque la force de prise est plus élevée

Consignes de sécurité supplémentaires pour les outils pneumatiques
L'air sour pression peut entraîner des blessures graves :
- coupez toujours l'alimentation en air, éliminez la pression d'air du tuyau flexible et coupez l'alimentation en air de l'outil, s'il n'est pas utilisé, avant de remplacer des accessoires ou lors des réparations réalisées ;
- n'orientez jamais l'air vers vous ou vers une autre personne.
Un coup de tuyau flexible peut causer des blessures graves. Vous devez toujours vous assurer que les tuyaux flexibles ne sont pas endommagés et que les raccords ne sont pas relâchés. Eloignez de l'air froid de vos mains.
Chaque fois lorsqu'il y a des raccords ronds universels, vous devez utiliser des mandrins de securité et des raccords qui protègent contre la possibilité d'endommager des raccordements entre les tuyaux flexibles et entre le tuyau flexible et l'outil. Ne faites pas dépasser la pression d'air maximale définie pour cet outil.
Ne transportez jamais l'outil en tenant le tuyau flexible à la main

CONDITIONS D'EXPLOITATION

Assurez-vous que la source d'air comprimé permet de produire une pression de service convenable et garantit un bon écoulement d'air. En cas de pression excessive de l'air d'alimentation il faut utiliser un réducteur avec la soupape de sécurité. Faites alimenter l'outil pneumatique à travers un système de filtre et de lubrificateur. Cela garantira à la fois la propreté et l'humidité de l'air avec de l'huile. Contrôlez l'état du filtre et du lubrificateur avant toute utilisation et, le cas échéant, nettoyez le filtre et complétez de l'huile dans le lubrificateur. Cela garantira un bon fonctionnement de l'outil et prolongera sa durée de vie.
N'utilisez que des bandes abrasives à des dimensions autres que celles indiquées dans la spécification technique.
Contrôlez l'état de la bande sans fin avant chaque utilisation de l'outil. Des signes quelconques d'endommagement ou d'usure signalent qu'il faut mettre une bande nouvelle.
Assurez-vous que le sens de la flèche sur la bande est conforme à celui de la flèche sur la rectifieuse.
Mettez la bande parallèlement aux rouleaux de la rectifieuse de sorte qu'elle n'en glisse pas lors du travail.
Lors de l'utilisation de l'outil portez toujours des lunettes de protection et des masques anti-poussières ; il est aussi récommandé de porter des gants et des vêtements de protection.
Des poussières ou des vapeurs toxiques ou inflammables risquent d'apparaître lors du traitement de certains matériaux. Utilisez l'outil dans des locaux bien ventillés et portez un équipement de protection individuelle.

UTILISATION DE L'OUTIL

Avant d'entreprendre des travaux avec l'outil assurez-vous toujours qu'aucun élément du système pneumatique n'est endommagé. En cas d'endommagements observés, installez immédiatement des éléments nouveaux et non endommégés.
Avant d'utiliser le système pneumatique éliminez toujours l'humidité condensée à l'intérieur de l'outil, du compresseur et des câbles.

Raccordement de l'outil au système pneumatique
La figure démontre un mode récommandé de raccordement de l'outil au système pneumatique. Le mode présenté garantit une utilisation la plus effective possible de l'outil et prolonge sa durée de vie.

Introduisez quelques gouttes d'huile de SAE 10 dans l'entrée d'air.
Serrez bien un embout convenable au filetage de l'entrée d'air ; l'embout doit permettre de raccorder le tuyau flexible d'alimentation en air. (II)
Posez la rectifieuse dans la position qui garantit un travail le plus sûr et ergonimique conformément à la procédure décrite ci-dessous.
Mettez la bande sur les rouleaux conformément à la procédure décrite ci-dessous.
Raccordez l'outil au système pneumatique avec un tuyau flexible dont le diamètre intérieur est de 10 mm / 3/8". Assurez-vous que la résistance minimale du tuyau flexible est de 1,38 MPa. (III)
Démarrez l'outil pour quelques secondes en vous assurant que l'outil ne produit aucuns sons ou vibrasions bizarres.

Mise de la rectifieuse dans la position de service (IV)
Désserrez la vis du verrou de la rotation, ensuite tournez la partie d'entraînement de la rectifieuse pour garantir l'utilisation effec-

tive et en sécurité de l'outil. Serrez fermement la vis de blocage de sorte qu'elle ne puisse pas se desserer lors du fonctionnement de l'outil. Contrôlez le serrage de la vis lors du travail.
Attention ! Assurez-vous que par suite de la position définie les parties en rotation de l'outil ne touchent pas au corps ou aux vêtements de l'opérateur.

Montage de la bande abrasive
Assurez-vous que la flèche de la direction du fonctionnement sur la bande est orientée vers la même direction que celle de la direction du fonctionnement sur la rectifieuse.
Serrez le rouleau de tension jusqu'au moment où le verrou est activé. (V)
Mettez la bande en commençant par le rouleau d'entraînement, puis le rouleau de tension. (VI)
Relâchez le verrou du rouleau de tension ce qui permettra de tendre la bande. (VII)
Faitres tourner la bandes quelques fois en vous assurant qu'elle tourne librement et qu'elle ne tend pas à glisser spontanément des rouleaux pendant le fonctionnement de l'outil. Si nécessaire, répétez la procédure jusqu'à ce que la bande soit correctement fixée.

Utilisation de la rectifieuse
Mettez la rectifieuse en marche et laissez la bande d'atteindre la pleine vitesse de rotation. Mettez uniquement la bande en rotation contre le matériau traité.
Exercez une pression sur l'outil mais uniquement une telle qui est nécessaire pour le traitement du matériau. Il ne faut pas exercer une pression excessive sur le rouleau de tension et en même temps la déplacer perpendiculairement au sens des rotations. Ceci peut faire glisser la bande des rouleaux de la rectifieuse et par conséquent, l'opérateur risque de subir des blessures graves.

ENTRETIEN

N'utilisez jamais d'essance, de solvant ni d'autre liquide inflammable pour nettoyer l'outil. Les vapeurs peuvent s'enflammer en provoquant une explosion de l'outil et des blessures graves.
Des solvants appliqués pour nettoyer le porte-outil et le corps de l'outil peuvent ramollir les éléments d'étanchéité. Séchez bien l'outil avant de l'utiliser.
En cas d' observation des irrégularités quelconques du fonctionnement de l'outil il faut le débrancher immédiatement du système pneumatique.
Protégez tous les éléments du système pneumatique contre des pollutions. Des pollutions qui pénètrent dans le système pneumatique peuvent endommager l'outil et les autres éléments du système pneumatique.

Maintenance de l'outil avant chaque utilisation
Débranchez l'outil du système pneumatique.
Avant chaque utilisation de l'outil, insérez-y une petite quantité de liquide de conservation (p.ex. WD-40) à travers l'entrée d'air.
Raccordez l'outil au système pneumatique et le mettez en marche pendant environ 30 secondes. Ainsi, la liquide de conservation sera distribuée à l'intérieur de l'outil en le nettoyant.
Débranchez l'outil du système pneumatique.
Introduisez une petite quantité d'huile de SAE 10 dans l'outil, à traver l'ouverture d'entrée d'air et des ouvertures convenables.
Il est récommandé d'utiliser de l'huile SAE 10 conçue pour des opérations de maintenance des outils pneumatiques. Raccordez l'outil et mettez-le en marche pendant quelques instants.
Attention ! La WD-40 ne peut pas être utilisée en tant qu'huile de lubrification proprement dite.
Eliminez les restes d'huile qui a pénétré à travers les ouvertures de sortie. De l'huile non éliminée peut endommager les éléments d'étanchéité de l'outil

Autres operations d'entretien
Avant chaque utilisation de l'outil assurez-vous que l'outil est libre de signes quelconques d'endommagement. Maintenez les tocs, les porte-outils et les broches en propriété.
Tous les 6 mois, ou toutes les 100 heures de fonctionnement, il faut soumettre l'outil au contrôle effectué par un personnel qualifié dans un atelier de réparation agrée. Si l'outil a été utilisé sans appliquer un système d'alimentation en air recommandé, il faut augmenter la fréquence des révisions de l'outil

Elimination des défauts
En cas d'observation d'un défaut quelconque arrêtez immédiatement l'outil. L'utilisation d'un outil défectueux peut entraîner des blessures. Toutes réparations ou les remplacements des éléments de l'outil doivent être effectués par un personnel qualifié dans un atelier de réparation agréé.

Défaut	Solutions possibles
Les rotations de l'outil sont trop faibes et l'outil ne se met pas en marche	Introduisez une petite quantité de WD-40 à travers l'ouverture d'entrée d'air. Mettez l'outil en marche durant quelques secondes. Il est possible que les aubes ont été collées au rotor. Mettez l'outil en marche pendant environ 30 secondes. Lubrifiez l'outil avec une petite quantité d'huile. Attention ! Une trop grande quantité d'huile peut réduire la puissance de l'outil. Le cas échéant, nettoyez la transmission.
L'outil se met en marche et ensuite, il ralentit	Le compresseur ne fournit pas une entrée d'air convenable. L'outil est actionné par de l'air accumulé dans le récipient du compresseur. Au fur et à mesure du vidange du récipient, le compresseur n'arrive pas à compléter l'air manquant. Branchez l'outil à un compresseur plus efficace.
Puissance insuffisante	Assurez-vous que le diamètre des tuyaux flexibles est au moins égal à celui défini dans la spécifiaction technique. Contrôlez la valeur prescrite de la pression – si sa valeur maximale est définie. Assurez-vous que l'outil est bien nettoyé et lubrifié. Faute de résultats, rendez l'outil à un service de réparation

Pièces de rechange

Consultez le fabricant ou son représentant afin d'obtenir plus d'informations sur les pièces de rechange pour les outils pneumatiques.

Après avoir terminé le travail, nettoyez le boîtier, les trous d'aérage, les interrupteurs, la poignée supplémentaire et les protecteurs p.ex. avec un jet d'air (dont la pression maximale est de 0,3 Mpa), un pinceau ou un chiffon sec sans appliquer des substances chimiques et des liquides de nettoyage. Nettoyez les outils et les poignées avec un chiffon sec et propre.

Les outils usés sont des matières recyclables – il est interdit de les jeter dans des récipients pour des ordures ménagères car elles contiennent des substances nocives pour la santé humaine et l'environnement ! Nous vous prions de nous aider à soutenir activement la gestion rentable des ressources naturelles et à protéger l'environnement naturel en rendant le dispositif usé au point de stockage des dispositifs usés. Pour réduire la quantité de déchets éliminés il est nécessaire de les réutiliser, de les recycler ou de les récupérer sous une autre forme.

CARATTERISTICA DELL'UTENSILE

La smerigliatrice pneumatica con trasportatore è un utensile alimentato dal flusso d'aria compressa sotto un'adeguata pressione. Grazie ai nastri abrasivi senza fine è possibile la smerigliatura e la molatura di diversi tipi di superficie. Gli utensili sono idonei per il lavoro all'interno dei locali e non devono essere esposti all'azione dell'umidità e delle precipitazioni atmosferiche. Il lavoro corretto, affidabile e sicuro dell'utensile dipende dal corretto utilizzo, per tale motivo:

Prima di utilizzare l'utensile bisogna leggere e conservare il manuale.

Il fornitore non è responsabile per i danni e le lesioni causate ad esito dell'utilizzo non corretto con la destinazione, del mancato rispetto delle leggi di sicurezza e delle indicazioni del presente manuale. L'utilizzo non corretto con la destinazione, causa anche la perdita del diritto alla garanzia commerciale da pate dell'utente, nonché per la non conformità al contratto.

ACCESSORI

La smerigliatrice è dotata di un connettore che permette di collegarla all'impianto pneumatico. La smerigliatrice è dotata di tre dischi abrasivi senza fine con diversa grana.

CARATTERISTICHE TECNICHE

Parametro	Unità di misura	Valore	
N. di catalogo		YT-09741	YT-09742
Peso	[kg]	0,78	1,10
Diametro del connettore dell'aria (PT)	[mm / "]	6,3 / 1/4	6,3 / 1/4
Diametro del tubo flessibile di scarico aria (interno)	[mm / "]	10/ 3/8	10/ 3/8
Velocità nominale	[min^{-1}]	20.000	20.000
Misura del nastro abrasivo	[mm]	10 x 330	20 x 520
Pressione massima di esercizio	[MPa]	0,63	0,63
Pressione consigliata di esercizio	[MPa]	0,6	0,6
Flusso d'aria richiesto (a 6,2 bar)	[l/min.]	170	200
Pressione acustica (ISO 15744)	[dB(A)]	93 ± 3	93 ± 3
Potenza acustica (ISO 15744)	[dB(A)]	104 ± 3	104 ± 3
Vibrazioni (ISO 28927-3)	[m/s^2]	4,8 ± 1,5	4,8 ± 1,5

REGOLE GENERALI DI SICUREZZA

Principi generali di sicurezza
Per motivo di numerosi rischi, prima di iniziare l'installazione, il lavoro, la riparazione, la manutenzione e il cambio degli accessori o in caso di lavoro nelle vicinanze dell'utensile pneumatico, bisogna leggere e capire le istruzioni di sicurezza. La mancata esecuzione delle suddette operazioni può causare gravi lesioni. L'installazione, la regolazione e il montaggio degli utensili pneumatici possono essere effettuati esclusivamente da personale qualificato e istruito. Non apportare le modifiche all'utensile pneumatico. Le modifiche possono ridurre l'efficienza e il livello di sicurezza e aumentare il rischio per l'operatore dell'utensile. Non buttare le istruzioni di sicurezza, bisogna consegnarle all'operatore dell'utensile. Non utilizzare l'utensile pneumatico se danneggiato. L'utensile deve essere sottoposto al controllo periodico dal punto di vista della visibilità dei dati richiesti dalla norma ISO 11148. Il datore di lavoro/l'utente dovrebbe contattare il fabbricante per la sostituzione dell'etichetta d'identificazione ogni volta che si rende necessario.

Pericoli legati alle parti proiettate
Il danneggiamento dell'oggetto lavorato, degli accessori o anche dell'utensile inserito può provocare la proiezione delle parti ad alta velocità. Bisogna sempre utilizzare le protezioni oculari resistenti agli urti. Il grado di protezione deve essere scelto in base al lavoro svolto. Bisogna assicurarsi che l'oggetto lavorato sia fissato in modo sicuro. Utilizzare il casco protettivo in caso di utilizzo dell'utensile sopra la testa. Bisogna anche considerare il rischio nei confronti di terzi.

Pericoli legati all'impigliamento.
Il rischio legato all'impigliamento può causare il soffocamento, lo scalpo, e/o le ferite nel caso in cui gli indumenti larghi, i gioielli, i capelli o i guanti non si trovino lontani dall'utensile o dagli accessori.

Pericolo legato al lavoro
L'utilizzo dell'utensile può esporre le mani dell'operatore a pericoli, quali lo schiacciamento, l'urto, l'amputazione, l'abrasione e il caldo. Bisogna indossare i guanti adeguati per proteggere le mani. L'operatore e il personale addetti alla manutenzione dovreb-

bero essere fisicamente in grado di affrontare la quantità, il peso e la potenza dell'utensile. Tenere l'utensile in modo corretto. Mantenere uno stato di prontezza ad opporsi ai movimenti normali e inaspettati e avere a disposizione sempre ambedue le mani. Mantenere l'equilibrio e la posizione dei piedi, la quale garantisce la sicurezza. Bisogna rilasciare la pressione sul dispositivo di start e stop in caso di interruzione della fornitura di energia di alimentazione. Usare esclusivamente gli oli e i grassi consigliati dal produttore. Bisogna utilizzare gli occhiali protettivi, si consiglia l'uso dei guanti aderenti e degli indumenti protettivi. Controllare il disco lucidante prima di ogni uso. Non utilizzare i dischi rotti o, quelli che presentano le fessure o quelli che sono caduti. Evitare il contatto diretto con il disco molatrice, tale fatto consentirà di prevenire il serraggio o il taglio delle mani o di altre parti del corpo. Utilizzare adeguati guanti per la protezione delle mani. Non avviare mai l'utensile, qualora non sia stato applicato un mezzo abrasivo sul materiale lavorato. Durante il lavoro sugli elementi in plastica o non conduttori esiste il rischio di scariche elettrostatiche. La molatura o la smerigliatura può causare la formazione di polveri e vapore che possono creare un'atmosfera a rischio di esplosione. Utilizzare sempre i sistemi di assorbimento e scarico della polvere, adatti al materiale lavorato.

Pericoli legati ai movimenti ripetibili
Durante l'utilizzo dell'utensile pneumatico per il lavoro basato sulla ripetizione dei movimenti, l'operatore è esposto ad avvertire i disagi legati alle mani, alle braccia, alle spalle, al collo o alle altre parti dl corpo. In caso di utilizzo dell'utensile pneumatico, l'operatore dovrebbe assumere una posizione confortevole, la quale garantisce una corretta posizione dei piedi ed evitare le posizioni insolite o le quali non garantiscono l'equilibrio. L'operatore dovrebbe cambiare posizione durante il lavoro duraturo, il che aiuterà a evitare il disagio e la stanchezza. Qualora l'operatore avverta i sintomi come: disturbo costante o ripetuto, il dolore, pulsante, il formicolio, l'intorpidimento, il bruciore o la rigidità. Non dovrebbe ignorarli, dovrebbe dirlo al datore di lavoro e contattare il medico.

Pericoli legati agli accessori
Scollegare l'utensile dalla fonte di alimentazione prima di cambiare l'utensile inserito o prima della manutenzione.
Evitare il contatto diretto con l'utensile inserito durante e dopo il lavoro, l'utensile può essere caldo o affilato. Impiegare esclusivamente gli accessori e i materiali d'utilizzo del tipo e delle dimensioni consigliati dal fabbricante. Non utilizzare accessori di diverso tipo o di altre dimensioni. Non utilizzare abrasivi per la smerigliatura o il taglio. Controllare se la velocità di lavoro massima dell'utensile (smerigliatrici a foglie, cinghie di smerigliatura, dischi, dischi lucidanti) sia superiore alla velocità nominale della smerigliatrice o della molatrice. I dischi per smerigliatura auto fissanti dovrebbero essere fissati in modo concentrico sul disco lucidante.

Pericoli legati al posto di lavoro
Le principali cause delle lesioni sono costituite da scivolamenti, inciampi e cadute. Evitare le superfici scivolose, le quali sono causate dall'utilizzo dell'utensile, nonché i rischi di inciampo causati dall'impianto dell'aria. All'interno dell'ambiente sconosciuto procedere con prudenza. Possono esistere i pericoli nascosti, come l'elettricità o le altre linee di funzionamento. L'utensile pneumatico non è destinato ad essere utilizzato nelle zone esposte all'esplosione e non è isolato dal contatto con l'energia elettrica. Assicurarsi che non esista alcun cavo elettrico, tubo per il gas, i quali possono causare i pericoli in caso di danneggiamento durante l'utilizzo dell'utensile.

Pericoli legati ai vapori e alle polveri
Le polveri e i vapori verificatisi durante l'utilizzo dell'utensile pneumatico possono causare il cattivo stato di salute (per esempio il tumore, i disturbi congeniti, l'asma e/o la dermatite), indispensabili sono: la valutazione del rischio e l'inserzione delle adeguate misure di controllo concernenti tali rischi. La valutazione del rischio dovrebbe comprendere l'influenza della polvere creata durante l'utilizzo dell'utensile e la possibilità del sollevamento della polvere esistente. L'utilizzo e la manutenzione dell'utensile pneumatico devono essere effettuati secondo le istruzioni per l'uso, il che permetterà di ridurre al minimo l'emissione dei vapori e della polvere. L'uscita dell'aria deve essere rivolta in modo da ridurre al minimo il sollevamento della polvere nell'ambiente polveroso. Prioritario, nei posti in cui si verificano la polvere o i vapori, dovrebbe essere il loro controllo nella fonte d'emissione. Tutte le funzioni integrate e gli accessori per la raccolta, per l'estrazione o per la riduzione della polvere o del fumo dovrebbero essere utilizzate correttamente e mantenute in conformità alle indicazioni del fabbricante. Scegliere, effetture le attività manutentive e sostituire gli utensili inseriti secondo le istruzioni, per prevenire l'aumento dei vapori e della polvere. Utilizzare le protezioni respiratorie, in conformità alle istruzioni del datore di lavoro e in conformità ai requisiti di salute e sicurezza.

Pericolo del rumore
L'esposizione, senza le protezioni, ad alto livello della rumorosità, può causare la perdita dell'udito permanente e irreversibile e gli altri problemi, come tintinnio (squilli, ronzii, fischi e rimbombi nelle orecchie). La valutazione del rischio e l'inserzione delle adeguate misure del controllo riguardanti tali pericoli sono indispensabili. Gli adeguati controlli per ridurre il rischio possono comprendere gli interventi come: i materiali con l'effetto dissipativo che prevengono "gli squilli" derivati dal prodotto lavorato. Utilizzare le protezioni auricolari, in conformità alle istruzioni del datore di lavoro e in conformità ai requisiti di salute e sicurezza. L'utilizzo e la manutenzione dell'utensile pneumatico devono essere effettuati secondo le istruzioni per l'uso, il che permetterà di ridurre al minimo l'emissione dei vapori e della polvere. Se l'utensile possiede lo silenziatore, si deve sempre assicurare che esso sia montato correttamente durante l'utilizzo dell'utensile. Scegliere, eseguire le attività manutentive e sostituire gli utensili inseriti consumati secondo le istruzioni per l'uso. Il suddetto permetterà di evitare l'aumento inutile della rumorosità.

Pericolo delle vibrazioni
L'esposizione alle vibrazioni può causare le lesioni dei nervi e del flusso ematico delle mani e delle braccia. Tenere le mani lontano dagli innesti dei cacciaviti. Bisogna indossare i vestiti caldi durante il lavoro a temperature basse e mantenere le mani calde e asciutte. Qualora si presentino l'intorpidimento, il formicolio, il dolore, lo sbiancamento della pelle sulle dita e sulle mani, bisogna interrompere l'utilizzo dell'utensile pneumatico, successivamente informare il datore di lavoro e consultare il medico. L'utilizzo e la manutenzione dell'utensile pneumatico devono essere effettuati secondo le istruzioni per l'uso, il che permetterà di ridurre al minimo l'emissione dei vapori e della polvere. Tenere l'utensile con una presa delicata ma sicura, considerando le forze di reazioni richieste, in quanto il pericolo dovuto alle vibrazioni di solito è più elevato quando la forza della presa è più elevata.

Le ulteriori istruzioni di sicurezza riguardanti gli utensili pneumatici
L'aria sotto alta pressione può causare gravi lesioni:
- interrompere sempre il flusso d'aria, svuotare il tubo flessibile dall'aria e scollegare l'utensile dal flusso d'aria, quando: non viene utilizzato, prima della sostituzione degli accessori o prima di eseguire le riparazioni;
- non dirigere mai il flusso d'aria verso di sé o verso qualsiasi altra persona.
L'urto provocato dal tubo flessibile può causare lesioni importanti. Bisogna sempre ricordare di effettuare il controllo dal punto di vista dei tubi flessibili e dei connettori danneggiati o sciolti. L'aria fredda deve essere direzionata lontano dalle mani.
Ogni volta che vengono utilizzati i collegamenti universali allentati (ganci a ganasce) bisogna impiegare lo stelo di protezione e i collegamenti di protezione contro la possibilità di danneggiamento dei collegamenti tra i tubi flessibili e tra il tubo flessibile e l'utensile. Non superare mai la pressione massima indicata sull'utensile.
Non spostare mai l'utensile tenendolo per il tubo flessibile.

CONDIZIONI DI UTILIZZO

Bisogna assicurarsi che la fonte dell'aria compressa permetta di produrre un'adeguata pressione di lavoro e che garantisca il flusso richiesto d'aria. In caso di pressione dell'aria di alimentazione troppo alta bisogna impiegare il riduttore insieme alla valvola di sicurezza. L'utensile pneumatico deve essere alimentato dal sistema di filtro e di lubrificatore. Il suddetto garantirà contemporaneamente la pulizia e l'idratazione dell'aria con il lubrificante. Lo stato del filtro e del lubrificatore deve essere controllato prima di ogni utilizzo e pulire eventualmente il filtro o riempire il livello del lubrificante nel lubrificatore. Il suddetto garantirà il corretto utilizzo dell'utensile e prolungherà la sua lunga durata.
È vietato utilizzare nastri abrasivi diversi da quelli indicati nella specifica tecnica.
Prima dell'uso, procedere sempre ad una verifica del nastro senza fine. La scoperta di danni o usura indica che bisogna utilizzare un nastro nuovo libero da danni.
Bisogna accertarsi che la direzione della freccia sul nastro sia conforme alla direzione della freccia sulla smerigliatrice.
Il nastro va collocato in modo parallelo ai rulli della smerigliatrice in modo da impedire lo sfilamento autonomo durante il lavoro.
Durante il lavoro bisogna indossare occhiali protettivi e maschere antipolvere, si consiglia di indossare guanti e indumenti protettivi.
Durante la lavorazione di alcuni materiali possono verificarsi le polveri e i vapori velenosi o infiammabili. Bisogna lavorare nei locali ben ventilati e utilizzare le protezioni individuali.

USO DELL'UTENSILE

Prima di ogni utilizzo bisogna assicurarsi che nessun elemento dell'impianto pneumatico sia danneggiato. Se si osserva qualsiasi tipo di danneggiamento, bisogna immediatamente sostituire con degli elementi nuovi e non danneggiati.
Prima di ogni utilizzo dell'impianto pneumatico bisogna asciugare l'umidità condensata all'interno dell'utensile, del compressore e dei cavi.

Collegamento dell'utensile all'impianto pneumatico
La figura mostra il consigliato modo di collegamento dell'utensile all'impianto pneumatico. Il modo dimostrato garantirà l'utilizzo efficace dell'utensile, nonché prolungherà la lunga durata dell'utensile.

Inserire qualche goccia del lubrificante con viscosità SAE 10 all'ingresso dell'aria.
Al filetto dell'ingresso dell'aria avvitare fortemente e solidamente la relativa estremità permettente il collegamento del tubo flessibile di scarico aria. (II)
Posizionare la smerigliatrice nella posizione che garantisce il lavoro più sicuro ed ergonomico, in base alla procedura descritta in seguito.
Applicare il nastro sui rulli in base alla procedura descritta in seguito
Collegare l'utensile all'impianto pneumatico impiegando il tubo flessibile del diametro 10 mm / 3/8". Assicurarsi che la resistenza del tubo flessibile sia almeno pari a 1,38MPa. (III)
Avviare l'utensile per qualche secondo, assicurandosi che non proviene da esso nessun rumore o nessuna vibrazione sospettosa.

Posizionamento della smerigliatrice nella posizione di lavoro (IV)
Allentare la vite di blocco della rotazione, in seguito girare la parte di trazione della smerigliatrice in modo da garantire un lavoro sicuro ed efficiente. Avvitare fortemente e con sicurezza la vite di serraggio, in modo da non farla svitare durante il lavoro. Durante il lavoro controllare periodicamente la correttezza di avvitamento della vite.
Nota! Bisogna assicurarsi che la posizione impostata non causi il contatto tra le parti in rotazione con il corpo o gli indumenti dell'operatore.
Montaggio del nastro abrasivo
Assicurarsi che la freccia in direzione di lavoro sul nastro sia rivolta nella stessa direzione della freccia in direzione di lavoro sulla smerigliatrice.
Serrare il rullo tenditore fino ad azionare il bloccaggio. (V)
Inserire il nastro a partire dal rullo di trazione, in seguito dai rulli tenditore. (VI)
Rilasciare il blocco del rullo tenditore, tale fatto consente di tendere il nastro. (VII)
Rotare il nastro di alcuni giri, assicurandosi che gira e non dimostra una tendenza a fuoriuscire dai rulli durante il lavoro. In caso di necessità ripetere le operazioni, fino al corretto fissaggio del nastro.

Lavoro con la smerigliatrice
Avviare la smerigliatrice e consentire al nastro di raggiungere la completa velocità di rotazione. Far aderire al materiale lavorato solamente il nastro rotante.
Sull'utensile bisogna applicare una pressione necessaria per la lavorazione del materiale. Non bisogna serrare troppo fortemente il rullo tenditore e contemporaneamente spostarla in modo perpendicolare in direzione dei giri. Tale fatto può causare lo slittamento del nastro dai rulli della smerigliatrice, il che può comportare gravi lesioni.

MANUTENZIONE.

Non utilizzare mai la benzina, il solvente o un altro liquido infiammabile per la pulizia dell'utensile. I vapori possono infiammarsi causando l'esplosione dell'utensile e gravi lesioni.
I solventi utilizzati per la pulizia del portautensili e del corpo possono provocare l'ammorbidimento delle tenute. Asciugare accuratamente l'utensile prima dell'inizio del lavoro.
In caso di rilevamento di qualsiasi tipo di malfunzionamento dell'utensile, bisogna immediatamente scollegare l'utensile dall'impianto pneumatico.
Tutti gli elementi dell'impianto pneumatico devono essere protetti dalle impurezze. Le impurezze, le quali entrano all'interno dell'impianto pneumatico possono danneggiare l'utensile e gli altri elementi dell'impianto pneumatico.

Manutenzione dell'utensile prima di ogni utilizzo
Collegamento dell'utensile all'impianto pneumatico
Prima di ogni utilizzo far entrare una piccola quantità del liquido di manutenzione (per esempio WD-40) tramite l'ingresso dell'aria.
Collega l'utensile all'impianto pneumatico e avvialo per circa 30 secondi. Il suddetto permetterà di distribuire il liquido di manutenzione all'interno dell'utensile e pulirlo.
Collegamento dell'utensile all'impianto pneumatico
Inserire all'interno dell'utensile, tramite il foro d'ingresso dell'aria e i fori ad esso destinati, una piccola quantità del lubrificante SAE 10. Si consiglia l'uso del lubrificante SAE 10, destinato alla manutenzione degli strumenti pneumatici. Collegare l'utensile e avviarlo per un periodo breve.
Nota! Il WD-40 non può essere trattato come un lubrificante proprio.
Eliminare l'eccesso del lubrificante, il quale è uscito dai fori di uscita. Il lubrificante lasciato può danneggiare le tenute dell'utensile.

Altre attività manutentive
Prima di ogni utilizzo dell'utensile bisogna controllare se sull'utensile non siano visibili alcuni segni di danneggiamenti. Il trascinatore, i portautensili e i mandrini devono essere mantenuti puliti.
Ogni 6 mesi, o dopo 100 ore di lavoro bisogna consegnare l'utensile al personale qualificato in un centro di riparazione per la revisione. Qualora l'utensile fosse stato utilizzato senza l'impiego del sistema di estrazione aria consigliato, bisogna aumentare la frequenza delle revisioni dell'utensile.

Eliminazione dei guasti
Bisogna immediatamente interrompere l'utilizzo dell'utensile dopo aver rivelato qualsiasi tipo di guasto. L'utilizzo dell'utensile non funzionante può causare le lesioni. Ogni riparazione o sostituzione degli elementi dell'utensile devono essere eseguiti da personale qualificato in un centro di riparazione autorizzato.

Guasto	Rimedio possibile
L'utensile raggiunge la velocità troppo bassa o non si accende	Tramite il foro dell'ingresso dell'aria far entrare una piccola quantità del WD-40. Avviare l'utensile per qualche secondo. Le palette potevano attaccarsi al rotore. Avviare l'utensile per circa 30 secondi. Lubrifica l'utensile con una piccola quantità del lubrificante. Nota! L'eccesso di lubrificante può causare la riduzione della potenza dell'utensile. In questo caso si deve pulire il motore.
L'utensile si accende e poi rallenta.	Il compressore non garantisce il flusso adeguato d'aria. L'utensile si avvia grazie all'aria raccolta nel serbatoio del compressore. Allo svuotamento del serbatoio il compressore non fa in tempo a riempire il livello dell'aria. Bisogna collegare l'utensile al compressore più potente.
Potenza insufficiente	Assicurarsi che i tubi flessibili abbiamo il diametro interno, almeno uguale a quello definito nella specifica tecnica. Controllare se l'impostazione della pressione è impostata al valore massimo. Assicurarsi che l'utensile sia pulito e lubrificato in modo adeguato. In caso di mancati risultati, consegnare l'utensile per la riparazione.

Pezzi di ricambio

Per ottenere informazioni in merito ai pezzi di ricambio per gli utensili pneumatici bisogna contattare il fabbricante o il suo rappresentante.

A lavoro terminato bisogna pulire il rivestimento, le fessure di ventilazione, gli interruttori, il manico supplementare e la protezione con un flusso d'aria (con pressione non superiore a 0,3 MPa), con un pennello o con un panno asciutto senza l'utilizzo di sostanze chimiche o detergenti. Pulire gli attrezzi e i manici con un panno asciutto e delicato.

Gli utensili consumati costituiscono le materie secondarie - non possono essere buttati nei contenitori per rifiuti domestici, in quanto possiedono le sostanze pericolose per la salute umana e per l'ambiente. Vi chiediamo di aiutarci attivamente nella gestione economica delle scorte naturali e nella tutela dell'ambiente consegnando l'utensile consumato al punto di raccolta degli strumenti consumati. Per limitare la quantità dei rifiuti eliminati è necessario il loro nuovo utilizzo, il riciclaggio o il recupero sotto forma diversa.

GEREEDSCHAP KENMERKEN

De pneumatische bandschuurmachine is een pneumatisch gereedschap aangedreven door een perslucht. Dankzij de eindeloze schuurbanden kunnen alle soorten oppervlakken worden geslepen en gepolijsten. De gereedschappen zijn ontworpen om binnenshuis te werken. Ze kunnen niet aan vocht en neerslag worden blootgesteld. Correct, betrouwbare en veilige werking van het gereedschap is afhankelijk van het juiste gebruik, daarom:

Lees aandachtig deze instructie, voordat u het gereedschap gaat gebruiken en bewaar het voor later.

De leverancier is niet verantwoordelijk voor alle eventuele schade en letsels veroorzaakt door het onjuist gebruik van dit gereedschap, het niet naleven de veiligheidsvoorschriften en de aanbevelingen van deze handleiding. Het verkeerd gebruik van het gereedschap, evenals de niet-nakoming van de overeenkomst resulteert in het verlies van de rechten van de gebruiker tot de garantie.

UITRUSTING

Deze slijpmachine is voorzien van een fitting die het mogelijk maakt om het aan pneumatisch systeem aan te sluiten. De uitrusting bevat ook de sleutels voor montage van extra uitrusting in de houder.

TECHNISCHE GEGEVENS

Parameter	Meeteenheid	Waarde	
Catalogusnummer		YT-09741	YT-09742
Gewicht	[kg]	0,78	1,10
Diameter van de luchtaansluiting (PT)	[mm / "]	6,3 / 1/4	6,3 / 1/4
Diameter van de luchttoevoerslang (inwendige)	[mm / "]	10/ 3/8	10/ 3/8
Toeren	[min^{-1}]	20 000	20 000
Afmeting van de schuurband	[mm]	10 x 330	20 x 520
Maximale werkdruk	[MPa]	0,63	0,63
Aanbevolen werkdruk	[MPa]	0,6	0,6
Stroomsnelheid van de lucht (6,2 bar)	[l/min]	170	200
Geluidsdruk (EN ISO 15744)	[dB(A)]	93 ± 3	93 ± 3
Geluidsvermogen (ISO 15744)	[dB(A)]	104 ± 3	104 ± 3
Trillingen (ISO 28927-3)	[m/s^2]	4,8 ± 1,5	4,8 ± 1,5

ALGEMENE VEILIGHEIDSVOORSCHRIFTEN

Algemene veiligheidsvoorschriften
Lees aandachtig deze handleiding voordat u begint met de installatie, bediening, reparatie, onderhoud en het vervangen van accessoires of bij het werken in de buurt van het pneumatisch gereedschap als gevolg van de vele bedreigingen. Het niet naleven van de bovenstaande voorschriften kan leiden tot ernstig letsel. De installatie, aanpassing en montage van het pneumatisch gereedschap mag alleen uitgevoerd worden door gekwalificeerd en getraind personeel. Maak geen wijzigingen aan het pneumatisch gereedschap. De wijzigingen kunnen de efficiëntie en het veiligheidsniveau verlagen en het risico voor operator meebrengen. Gooi de handleiding niet weg, geef het aan de operator van het gereedschap. Gebruikt nooit pneumatisch gereedschap als het beschadigd is. Het gereedschap moet aan periodieke controle worden onderworpen met betrekking tot de zichtbare gegevens volgens ISO 11148. De werkgever / gebruiker moet contact opnemen met de fabrikant (indien nodig) om een naamplaatje te vervangen

Risico's in verband met uitgegooide onderdelen
De schade aan het werkstuk, de accessoires of zelfs ingezete hulpstuk kan resulteren in wegschieten van een deel met hoge snelheid. Draag altijd oogbescherming bestand tegen de stoten. De mate van bescherming moet afhankelijk van het werk worden gekozen. Controleer of het te bewerken werkstuk wordt veilig bevestigd. Gebruik een kask bij het werk boven uw hoofd. Houd ook rekening mee met de risico's voor de omstanders.

Risico's in verband met een verstrengeling
Het gevaar van verstrengeling kan tot verstikking, het scalperen en / of letsel leiden in het geval dat losse kleding, sieraden, haar of handschoenen niet uit de buurt van gereedschap en accessoires worden gehouden.

Arbeidsrisico's
Bij het gebruik van het gereedschap de handen van de operator staan bloot aan bedreigingen, zoals bijv. inklemming, impact, snijden, slijtage en warmte. Draag de juiste handschoenen om uw handen te beschermen. De operator en het onderhoudsperso-

neel moet fysiek in staat zijn om op te gaan met de hoeveelheid, het gewicht en elektrisch gereedschap. Houd het gereedschap correct. Blijf bereid om tegen normale of onverwachte bewegingen tegen te gaan en gebruik altijd beide handen. Houd balans en de juiste positie van de benen.
Laat de druk op de start/stop knop in het geval van stroomuitval. Gebruik alleen smeermiddelen aanbevolen door de fabrikant. Draag beschermende bril, handschoenen en beschermende kledingn. Controleer de slijpschijf voor elk gebruik. Gebruik geen gebarsten of gebroken schijven, of schijven die zijn neergevallen. Vermijd direct contact met de bewegende polijstschijf om het knijpen of snijden van de handed en andere lichaamsdelen te voorkomen. Draag geschikte handschoenen om uw handen te beschermen.
Gebruik nooit het gereedschap zonder een schurende middel op te verwerken materiaal. Bij het werk op kunststof of niet-geleidende onderdelen bestaat het gevaar van elektrostatische ontlading. Het polijsten en het slijpen kan stof en dampen veroorzaken die een explosieve atmosfeer bevordere. Gebruik altijd de ventilatiesystemen voor elke werkstuk.

Risico's in verband met herhaalde bewegingen
De gebruiker wordt blootgesteld aan het ongemak voor de handen, armen, schouders, nek of andere lichaamsdelen bij gebruik van een pneumatisch gereedschap voor het werk met herhaalde bewegingen. In het geval van het gebruik van het pneumatisch gereedschap, moet de gebruiker een comfortabele houding aannemen die voor een correcte positie van de voeten zorgt en voorkomt slecht balans. De gebruiker moet zijn houding tijdens lange werk steeds veranderen. Het zal ongemak en vermoeidheid voorkomen. De gebruiker moet een arts raadplegen ndien hij zulke symptomen ervart, zoals aanhoudende of terugkerende ongemak, pijn, kloppende pijn, tintelingen, gevoelloosheid, branden of stijfheid.

Risico's in verband met accessories
Trek de stekker van het gereedschap uit het stopcontact voordat u een hulpstuk of accessoires vervangt. Vermijd direct contact met ingezette hulpstuk tijdens en na het werk, want het kan heet of scherp zijn. Gebruik alleen de maten en types van accessoires en benodigdheden die door de fabrikant worden aanbevolen. Gebruik nooit andere types of maten. Gebruik geen schijven voor het slijpen of snijden. Controleer of de maximumsnelheid van het inzetstuk (lamellenschijven, schuurbanden, vezelschiojven, polijstschijven) groter is dan de nominale snelheid van de slijp-of polijstmachine. Zelf gemonteerde polijstschijven moeten concentrisch op de polijstschijf worden gemonteerd.

Risico's in verband met een werkplek
Het uitglijden, het struikelen en het vallen zijn de belangrijkste oorzaken van de letsels. Vermijd gladde oppervlakken veroorzaakt door het gebruik van het gereedschap en ook gevaren die door de luchtinstallatie is veroorzaakt. Werk voorzichtig in een onbekende omgeving. Er kunnen verborgen gevaren voorkomen zoals elektriciteit of andere nutsleidingen. Pneumatisch gereedschap is niet bedoeld voor gebruik in explosiegevaarlijke omgevingen en wordt niet geïsoleerd van contact met elektriciteit. Controleer dat er geen elektrische kabels, gasleidingen, etc. zijn die gevaren kunnen veroorzaken in het geval van schade aan het gereedschap.

Risico's in verband met dampen en stoffen
De schadellijke stoffen en dampen die tijdens gebruik van het pneumatische gereedschap ontstaan, kunnen gezondheidsproblemen opleveren (zoals kanker, astma en / of ontsteking van de huid). Het is noodzakelijk om de risicoanalyse uit te voeren en passende maatregelen te nemen met betrekking tot deze risico's. De risicoanalyse moet de impact van stof gemaakt door het gereedschap beoordelen en de mogelijkheid van agitatie van bestaande stof aanwijzen. Het gebruik en onderhoud van het pneumatisch gereedschap moet volgens de handleiding worden uigevoerd om de emissie van rook en stof te beperken.
De luchtuitlaat moet op zo'n manier worden gericht om de emissie van de stof in een stoffige omgeving te beperken. Overal waar stoffen of dampen ontstaan, moet controle van hun emissies bij de bron plaatsvinden. Alle geïntegreerde functies en apparatuur voor het verzamelen of het afzuigen van rook of stof moeten juist worden gebruikt en onderhouden volgens de aanwijzingen van de fabrikant
Selecteer, onderhoud en vervang de inzetstukken volgens de instructies om een toename van damp en stof te voorkomen. Gebruik ademhalingsbescherming in overeenstemming met de instructies van de werkgever en in overeenstemming met de eisen van hygiëne en veiligheid.

Geluidshinder
De blootstelling, zonder gehoorbescherming, aan hoge geluidsniveaus kunnen permanent en onomkeerbaar gehoorverlies en andere problemen veroorzaken, zoals oorsuizen (tinkelen, zoemen, fluiten of brommen in de oren). Het is noodzakelijk om de risicoanalyse uit te voeren en passende maatregelen te nemen met betrekking tot deze risico's. De geschikte controles om het risico te verminderen. kunnen onder meer volgende maatregelen bevatten zoals: het dempend materiaal om te voorkomen het "rinkelen" van het werkstuk. Draag gehoorbescherming overeenkomstig de aanwijzingen van de werkgever en volgens de eisen van hygiëne en veiligheid. De bediening en onderhoud van pneumatisch gereedschap dient volgens de handleiding worden uitgevoerd om een onnodige toename van het geluidsniveau te voorkomen. Als het pneumatisch gereedschap is voorzien van een demper, zorg altijd dat deze goed is bevestigd bij gebruik van het gereedschap. Selecteer, onderhoud en vervang versleten hulpstukken volgens de handleiding. Dit om een onnodige toename van lawaai te voorkomen.

Risico's in verband met trillingen
Langdurige blootstelling aan trillingen kan permanente schade aan de zenuwen en de bloedtoevoer naar de handen en armen

veroorzaken. Houd uw handen uit de buurt van de houders van de schroevendraaiers. Draag een warme kleding tijdens het werken bij lage temperaturen en houd uw handen warm en droog. Stop gebruik van het pneumatisch gereedschap, bij gevoelloosheid, tintelingen, pijn of bleken van de huid in de vingers en handen, informeer uw werkgever en raadpleeg een arts. De exploitatie en onderhoud van het pneumatisch gereedschap volgens de handleiding, zal een onnodige toename van trillingen voorkomen. Houd het gereedschap licht maar met een goede grip, rekening houdend met de verplichte reactie krachten, omdat de dreiging afkomstig van de trillingen gewoonlijk hoger is wanneer uw grip sterker is.

Extra veiligheidsinstructies voor pneumatisch gereedschap
Perslucht kan ernstig letsels veroorzaken:
- sluit altijd de luchttoevoer af, tap de slang van de luchtdruk af, wanneer het gereedschap wordt niet gebruikt, bij het vervangen van de accessoires of tijdens de reparaties;
- richt nooit de persluchtstraal tegen jezelf of tegen andere personen.
Een onverwachte stoot door een slang kan ernstig letsel veroorzaken. Controleer altijd of er beschadigde of losse fittingen zijn. Richt koude lucht nooit op je handen. Elke keer wanneer universele schroefverbindingen (klauw verbindingen) worden gebruikt, moeten de veiligheidspennen en aansluitingen worden gebruikt, ter bescherming tegen eventuele beschadiging van de verbindingen tussen de leidingen en tussen de slang en het gereedschap. Overschrijd niet de maximale luchtdruk opgegeven voor het gereedschap. Verplaats de machine nooit door de slang te houden.

WERKOMSTANDIGHEDEN

Controleer of de bron van perslucht heeft de geschikte werkdruk en zorgt voor de benodigde luchtstroom. Bij te grote luchtdruk moet drukregelaar worden gebruikt met veiligheidsventiel. Een pneumatisch gereedschap moet worden gevoed door een filter en een smeerpot systeem. Dit zal zorgen voor zowel de netheid en het bevochtigen van het lucht met olie. Controleer de toestand van de filter en smeerpot voor elk gebruik en maak eventueel de filter schoon of doe de olie in de smeerpot bij. Dit zal zorgen voor een goede werking van het gereedschap en zijn levensduur verlengen. Gebruik geen schuurbanden van andere maten dan aangegeven in de technische specificaties. Controleer voor elk gebruik de toestand van de schuurband. Gebruik altijd na de detectie van schade of slijtage een nieuwe band. Controleer dat de richting van de pijl op de band is in overeenstemming met de richting van de pijl op de slijpmachine. De band moet parallel aan de slijprollen worden geplaatst, zodat het automatisch tijdens de werkzaamheden niet wordt uitgeschoven. Draag bij het werk een veiligheidsbril, een stofmasker, handschoenen en beschermende kleding.Bij het verwerken van bepaalde materialen kunnen giftige of brandbare dampen en stof ontstaan. Werk in goed geventileerde ruimtes en gebruik de persoonlijke beschermingsmiddelen.

GEBRUIK VAN HET GEREEDSCHAP

Controleer voor elk gebruik van het gereedschap dat geen enkel element van het pneumatisch systeem is beschadigd. De beschadigde onderdelen moeten onmiddellijk worden vervangen. Droog het vocht gecondenseerd in het gereedschap en in een compressor, en leidingen voor elk gebruik.

Aansluiting van het gereedschap aan het pneumatisch systeem
De figuur toont de aanbevolen verbindingswijze van het gereedschap aan het pneumatisch systeem. Deze wijze zorgt voor de meest efficiënte gebruik van het gereedschap en verlengt zijn levensduur. Giet enkele druppels SAE 10 in de luchtinlaat. Schroef tot de luchtinlaat vast de juiste uiteinde, bestemd voor het aansluiten van de luchttoevoerslang. (II).
Stel de slijpmachine in positie die de meest veilig en ergonomisch werk biedt, in overeenstemming met volgende procedure. Zet de band op een rol volgens de onderstaande procedure.
Sluit het gereedschap op een pneumatisch systeem met een slang, met een inwendige diameter van 3/8 “(10 mm). Controleer dat de sterkte van de slang ten minste 1,38MPa (III) bedraagt. Start vervolgens het gereedschap voor een paar seconden en controleer dat er geen verdachte geluiden of trillingen komen.

Instellen van de slijpmachine in de werkstand (IV)
Draai de draaivergrendeling schroef los en vervolgens draai het aandrijfdeel van de slijpschijf om de veilige en efficiënte werking te verzorgen . Draai stevig de borgschroef vast zodat deze tijdens het werk niet losgaat. Controleer tijdens het werk de juiste positie van deze schroef. Let op! Controleer dat de draaiende delen in ingestelde positie niet in contact komen met van het lichaam of kleding van de gebruiker.

Schuurband montage
Controleer dat de werkpijl op de band is gericht in dezelfde richting als de pijl op deslijpschijf.
Schuif de spanrol tot de blokkade. (V)
Plaats de band vanaf de aandrijfrol en vervolgens vanaf de spanrol. (VI).
Laat de blokkade van de spanrol los, dit zal de bandspanning verhogen (VII)
Draai de band, zodat deze vrij kan draaien en niet de neiging heeft om spontaan tijdens het werk van de rollen te schuiven. Herhaal zonodig tot de correcte bevestiging van de band.

Verken met slijpmachine
Start de slijpmachine en laat de band op volle snelheid komen. Plaats aan het werkstuk alleen draaiende band. Druk slechts met zo'n kracht die voor de verwerking van het materiaal nodig is. Druk niet te veel op de spanrol en tegelijkertijd loodrecht het bewegen in de rotatierichting. Dit kan veroorzaken dat de band van de rollen wegrolt, wat kan het risico van ernstige verwondingen veroorzaken.

ONDERHOUD

Gebruik nooit benzine, een oplosmiddel of andere brandbare vloeistof om het gereedschap schoon te maken. De dampen kunnen ontbranden en een ontplofing van het gereedschap, en ernstige schade veroorzaken. De oplosmiddelen gebruikt voor het reinigen van het gereedschaphouder en behuizing kunnen de dichtingen losmaken. Droog het gereedschap nauwkeurig voordat u het werk begint. Bij storingen, moet de machine onmiddellijk van het pneumatische systeem worden losgekoppeld. Alle onderdelen van het pneumatische systeem moeten worden beschermd tegen verontreiniging. De verontreinigingen die het pneumatische systeem binnendringen, kunnen het gereedschap en andere onderdelen van het pneumatische systeem vernietigen

Onderhoud van het gereedschap voor elk gebruik
Schakel het gereedschap uit het pneumatische systeem uit. Voor elk gebruik vul een kleine hoeveelheid vloeibare conserveermiddel (bijv. WD40) door de luchtinlaat in. Sluit het gereedschap op het pneumatische systeem aan en start laat het werken voor ongeveer 30 seconden. Dit zal de conserveringsmiddel in het gereedschap verdelen en het schoonmaken. Sluit, nogmaals het gereedschap uit het pneumatische systeem uit. Giet een kleine hoeveelheid SAE 10 in het gereedschap door de luchtinlaat en openingen bestemd voor dit doel. Het wordt aanbevolen om de SAE 10 olie te gebruiken bestemd voor het pneumatisch gereedschap. Sluit het gereedschap aan en start voor een korte tijd.
Let op! WD-40 kan niet dienen als een geschikte smeerolie. Droog de overtollige olie die door de uitlaatopeningen is ontsnapt. De achtergelaten olie kan de dichtingen van het gereedschap beschadigen.

Andere onderhoudswerkzaamheden
Controleer voor ieder gebruik van het gereedschap of op het gereedschap geen zichtbare tekenen van schade zijn. De dragers, gereedschaphouders en spindels moeten schoon worden gehouden. Elke 6 maanden of na 100 bedrijfsuren moet het gereedschsp door erkende reparatiewerkplaats worden gecontroleerd. De frequentie van deze keuring moet worden verhoogd als een gereedschap zonder het luchttoevoer systeem werd gebruikt,

Problemen oplossen
Stop onmiddellijk het gebruik van het gereedschap als u een schade ontdekt. Een beschadigd gereedschap kan letsels veroorzaken. Elke reparatie of vervanging van onderdelen van het gereedschap moeten door bevoegd personeel in een erkende reparatiewerkplaats uitgevoerd worden.

Probleem	Mogelijke oplossing
Het gereedschap is te traag of start niet	Giet een kleine hoeveelheid WD-40 via de luchtinlaatopening. Start het gereedschap voor een paar seconden. De bladen kunnen zich aan de rotor vastplaken. Start het gereedschap voor ongeveer 30 seconden. Smeer het gereedschap met een kleine hoeveelheid olie. Let op! Te veel olie kan een verlies van de vermogen van het gereedschap veroorzaken. Reinig de aandrijving In dat geval.
Het gereedschap start wel maar vervolgens remt	Compressor zorgt niet voor een goede luchttoevoer. Het gereedschap start dankzij het lucht opgeslagen in luchtcompressor. Door het legen van het reservoir, kan de compressor niet bijhouden het bijvullen van de luchttekort. Sluit het apparaat aan een compressor met meer vermogen.
Onvoldoende vermogen	Controleer dat de slangen hebben een binnendiameter van punt 3 in de tabel. Controleer of de druk op de maximale waarde is ingesteld. Controleer of het gereedschap gereinigd en gesmeerd is. Bij geen verbetering stuur het gereedschap naar een serviceplaats voor reparatie.

Reserveonderdelen
Voor meer informatie over onderdelen voor pneumatisch gereedschap, neem dan contact op met de fabrikant of zijn vertegenwoordiger.

Na het werk, een behuizing, de luchtinlaaten, schakelaars, extra handgreep en de schermen moeten worden gereinigd, bijv. met een stroom lucht (bij een druk van ca.e 0,3 MPa), een borstel of een droge doek, zonder gebruik van chemicaliën en reinigingsmiddelen. De inzetstukken en de handgrepen kunnen worden gereinigd met een droge, schone doek.

De versleten gereedschappen kunnen worden gerecycled. Gooi ze niet bij het huishoudelijk afval, omdat ze schadelijke stoffen voor gezondheid en het milieu bevatten! Help actief bij de kosteneffectief beheer van natuurlijke hulpbronnen en bescherming van het milieu door het brengen van uw afgedankte apparaat naar een verzamelplaats. Om de verwijdering van afvalstoffen te verminderen, is het noodzakelijk hun hergebruik, recycling of nuttige toepassing.

ΧΑΡΑΚΤΗΡΙΣΤΙΚΑ ΤΟΥ ΕΡΓΑΛΕΙΟΥ

Το πνευματικό τριβείο ταινίας είναι το εργαλείο που τροφοδοτείται από τη ροή του συμπιεσμένου αέρα υπό την κατάλληλη πίεση. . Χάρις των ταινιών τριβής είναι δυνατή η λείανση και στίλβωση των διαφόρων ειδών επιφανειών Το εργαλείο σχεδιάστηκε για τη χρήση στο εσωτερικό των χώρων και δεν πρέπει να εκτίθενται στην επίδραση της υγρασίας καθώς και των ατμοσφαιρικών βροχοπτώσεων. Η σωστή, αξιόπιστη και ασφαλή εργασία εξαρτάται από την κατάλληλη εκμετάλλευση, διότι:

Πριν την έναρξη της εργασίας με το εργαλείο πρέπει να διαβάσετε τις οδηγίες χρήσης και να τις φυλάξετε.
Για όλες τις ζημιές και τα ατυχήματα που δημιουργήθηκαν σε αποτέλεσμα της χρήσης του εργαλείου ασύμφωνα με τον προορισμό του, τη μη υπακοή των κανόνων ασφαλείας και των συστάσεων των παρόντων οδηγιών, ο προμηθευτής δεν ευθύνεται. Η χρήση του εργαλείου ασύμφωνα με τον προορισμό, προκαλεί επίσης την απώλεια των δικαιωμάτων του χρήστη στην εγγύηση, και επίσης εκ του τίτλου της ασυμφωνίας με τη συμφωνία.

ΕΞΟΠΛΙΣΜΟΣ

Το τριβείο είναι εξοπλισμένο σε ένωση που επιτρέπει την ένωσή της στο πνευματικό σύστημα. Το τριβείο είναι εξοπλισμένο σε τρεις ατελείωτες ταινίες λείανσης διάφορων κόκκων.

ΤΕΧΝΙΚΑ ΣΤΟΙΧΕΙΑ

Παράμετρος	Μονάδα μέτρησης	Αξία	
Αριθμός καταλόγου		YT-09741	YT-09742
Βάρος	[κιλά]	0,78	1,10
Διάμετρος συνένωσης του αέρα (PT)	[mm / "]	6,3 / 1/4	6,3 / 1/4
Διάμετρος σωλήνα που οδηγεί τον αέρα (εσωτερική)	[mm / "]	10/ 3/8	10/ 3/8
Ονομαστικές Περιστροφές	[min^{-1}]	20 000	20 000
Μέγεθος ταινίας λείανσης	[mm]	10 x 330	20 x 520
Μέγιστη πίεση εργασίας	[MPa]	0,63	0,63
Συνιστάμενη πίεση εργασίας	[MPa]	0,6	0,6
Απαιτούμενο πέρασμα αέρα (σε 6,2 bar)	[l/min]	170	200
Ακουστική πίεση (ISO 15744)	[dB(A)]	93 ± 3	93 ± 3
Ακουστική ισχύ (ISO 15744)	[dB(A)]	104 ± 3	104 ± 3
Ταλαντώσεις (ISO 28927-3)	[m/s^2]	4,8 ± 1,5	4,8 ± 1,5

ΓΕΝΙΚΟΙ ΚΑΝΟΝΕΣ ΑΣΦΑΛΕΙΑΣ

Γενικοί όροι ασφαλείας
Πριν την έναρξη της εγκατάστασης, της εργασίας, της επισκευής, της συντήρησης καθώς και αλλαγής των αξεσουάρ ή στην περίπτωση της εργασίας κοντά στο πνευματικό εργαλείο λόγω των πολλών κινδύνων, πρέπει να διαβάσετε και να κατανοήσετε τις οδηγίες ασφαλείας. Η μη εκτέλεση των παραπάνω ενεργειών μπορεί να έχει ως αποτέλεσμα τις σωματικές βλάβες. Η εγκατάσταση, η ρύθμιση και η συναρμολόγηση των πνευματικών εργαλείων μπορεί να είναι εκτελεσμένο μόνο από το εξουσιοδοτημένο και εκπαιδευμένο προσωπικό. Να μην τροποποιείτε το πνευματικό εργαλείο. Να μην χρησιμοποιήσετε το πνευματικό εργαλείο. Οι τροποποιήσεις μπορούν να μειώσουν την αποτελεσματικότητα καθώς και το επίπεδο της ασφαλείας καθώς και αυξήσουν το ρίσκο του χειριστή του εργαλείου. Να μην πετάτε τις οδηγίες ασφαλείας, πρέπει να τις μεταδώσετε στον χειριστή του εργαλείου. . Να μην χρησιμοποιήσετε το πνευματικό εργαλείο, εάν έχει πάθει βλάβη. Το εργαλείο πρέπει να υπάγεται σε περιοδική επιθεώρηση από την πλευρά της ορατότητας των στοιχείων που απαιτούνται με το πρότυπο ISO 11148. Ο εργοδότης/ χρήστης θα πρέπει να επικοινωνήσει με τον κατασκευαστή με σκοπό την αλλαγή του ονομαστικού πινακιδίου κάθε φορά όταν αυτό είναι απαραίτητο.

Κίνδυνοι που σχετίζονται με τα απορριπτόμενα αντικείμενα
Η βλάβη του αντικειμένου εργασίας, των αξεσουάρ ή ακόμα και του εισαγόμενου εργαλείου μπορεί να προκαλέσει την εκτίναξη του αντικειμένου με μεγάλη ταχύτητα. Πάνα πρέπει να φοράτε τα προστατευτικά γυαλιά ανθεκτικά στα χτυπήματα. Ο βαθμός της προστασίας πρέπει να επιλέγεται ανάλογα από την εκτελεσμένη εργασία. Πρέπει να βεβαιωθείτε, πως το αντικείμενο εργασίας είναι τοποθετημένο με ασφαλή τρόπο. Στην περίπτωση της εργασίας πάνω από το κεφάλι, φορέστε το κράνος προστασίας. Πρέπει επίσης να λαμβάνεται υπόψη το ρίσκο έναντι των τρίτων προσώπων.

Κίνδυνοι σχετικοί με την εμπλοκή
Ο κίνδυνος σχετικός με την εμπλοκή μπορεί να προκαλέσει πνιγμό, γδάρσιμο και/ ή τραυματισμό στην περίπτωση όπου ένα χαλαρό ντύσιμο, τα κοσμήματα, τα μαλλιά ή τα γάντια δεν κρατούνται μακριά από τα εργαλεία ή τα αξεσουάρ

Κίνδυνοι σχετικοί με την εργασία
Η χρήση του εργαλείου μπορεί να εκθέσει τα χέρια του χειριστή σε κινδύνους, τέτοιους όπως: συντριβή, χτύπημα, αποκοπή, γδάρσιμο καθώς και ζέστη. Πρέπει να φοράτε τα κατάλληλα γάντια για την προστασία των χεριών. Ο χειριστής καθώς και το προσωπικό συντήρησης θα πρέπει να είναι φυσικά ικανοί να μπορέσουν να τα καταφέρουν με την ποσότητα, τη μάζα καθώς και τη δύναμη του εργαλείου. Να κρατούν το εργαλείο σωστά. Να διατηρήσουν την ετοιμότητα για την αντίθεση σε κανονικές ή απρόβλεπτες κινήσεις καθώς και να διατηρούν διαθέσιμα πάντα τα δύο χέρια Να διατηρήσουν την ισορροπία καθώς και την ασφαλή τοποθέτηση των ποδιών. Πρέπει να αφήσετε την πίεση στο εργαλείο της εκκίνησης και του στοπ στην περίπτωση του διαλείμματος στην παροχή της ενέργειας τροφοδότησης. Να χρησιμοποιούνται μόνο τα μέσα λίπανσης που συνιστούνται από τον κατασκευαστή. Να φωρούνται τα γυαλιά προστασίας , συνίσταται η χρήση των γαντιών και της ένδυσης προστασίας. Να ελέγχεται ο τροχός λείανσης πριν από την κάθε χρήση. Δεν πρέπει να χρησιμοποιούνται ραγισμένοι ή σπασμένοι δίσκοι, ή δίσκοι, που έπεσαν. Να αποφεύγεται η άμεση επαφή με το κινούμενο τροχό λείανσης , αυτό θα αποτρέψει το σφίξιμο ή την κοπή των χεριών ή άλλων μερών του σώματος. Να φοριούνται τα γάντια προστασίας. Ποτέ να μην εκκινείτε το εργαλείο, εάν δεν εφαρμόστηκε το μέσο λείανσης στο επεξεργαζόμενο υλικό. Κατά την εργασία σε πλαστικά στοιχεία ή μη αγώγιμα υπάρχει το ρίσκο ηλεκτροστατικής εκκένωσης. Το στίλβωμα ή λείανση μπορεί να προκαλέσει τη σκόνη και τους ατμούς, που μπορούν να δημιουργήσουν την ατμόσφαιρα του κινδύνου της έκρηξης. Πάντα να χρησιμοποιείτε τα συστήματα απορρόφησης ή της αναρρόφησης της σκόνης, που είναι κατάλληλα στο επεξεργασμένου υλικού.

Κίνδυνοι σχετικοί με τις επαναλαμβανόμενες κινήσεις
Κατά τη χρήση του πνευματικού εργαλείου για την εργασία που βασίζεται στην επανάληψη των κινήσεων, ο χειριστής είναι εκτεθειμένος στην εμπειρία δυσφορίας των χεριών, των παλαμών, των βραχιόνων, των ώμων, του λαιμού ή άλλων μερών του σώματος. Στην περίπτωση της χρήσης του πνευματικού εργαλείου, ο χειριστής θα πρέπει να λάβει την άνετη στάση που εξασφαλίζει την κατάλληλη τοποθεσία των ποδιών καθώς και να αποφεύγει τις περίεργες ή ασταθείς στάσεις. Ο χειριστής θα πρέπει να εξασφαλίσει την στάση κατά την μακροπρόθεσμη εργασία, αυτό θα βοηθήσει να αποφευχθεί η δυσφορία και η κούραση. Εάν ο χειριστής έχει την εμπειρία τέτοιων συμπτωμάτων όπως : η διαρκή και επαναλαμβανόμενη δυσφορία, πόνο, παλμικός πόνος, τρεμούλα, μούδιασμα, κάψιμο ή ακαμψία. Δεν θα πρέπει να τα αγνοεί, θα πρέπει να το πει στον εργοδότη ή να επικοινωνήσει με τον ιατρό του.

Κίνδυνοι σχετικοί με τα αξεσουάρ
Βγάλτε το εργαλείο από την πηγή τροφοδότησης πριν την αλλαγή του εισαγόμενου εργαλείου ή του αξεσουάρ.
Να αποφεύγετε την άμεση επαφή με το εισαγόμενο εργαλείο κατά και μετά την εργασία, μπορεί να είναι καυτό ή κοφτερό. Να εφαρμόζετε τα αξεσουάρ και τα υλικά εκμετάλλευσης μόνο σε διαστάσεις και τύποι, που συνίστανται από τον κατασκευαστή. Να μην χρησιμοποιούνται τα αξεσουάρ άλλου τύπου και άλλου μεγέθους. Να μην χρησιμοποιείτε τροχούς για τη λείανση ή κοπή. Ελέγξτε εάν η μέγιστη ταχύτητα της εργασίας του εισαγόμενου εργαλείου (τροχοί φύλλου, ταινίες λείανσης, δίσκοι με ίνες, δίσκοι λείανσης) είναι μεγαλύτερη από την ονομαστική ταχύτητα του τριβείου ή του λειαντή. Η δίσκοι λείανσης θα πρέπει να εγκαθίστανται ομόκεντρα στο τροχό λείανσης.

Κίνδυνοι σχετικοί με τον τόπο εργασίας
Τα ολισθήματα, γλιστρήματα και πεσίματα είναι οι κύριες αιτίες των κακώσεων. Να αποφεύγετε τις ολισθηρές επιφάνειες, προκαλυμμένες από τη χρήση του εργαλείου, και επίσης τους κινδύνους γλιστρήματος που προκαλούνται από την εγκατάσταση του αέρα. Να προσέχετε σε άγνωστα μέρη. Μπορούν να κρύβονται οι κίνδυνοι, τέτοιοι όπως ο ηλεκτρισμός ή άλλοι των κοινών γραμμών. Το πνευματικό εργαλείο δεν προορίζεται για τη χρήση σε επικίνδυνες ζώνες από την έκρηξη και δεν είναι απομονωμένα από την επαφή με την ηλεκτρική ενέργεια. Βεβαιωθείτε, πως δεν υπάρχουν ηλεκτρικά καλώδια, σωλήνες αερίων, κτλ., που μπορούν να προκαλέσουν τον κίνδυνο στην περίπτωση βλάβης κατά την χρήση του εργαλείου.

Κίνδυνοι σχετικοί με τους ατμούς και τη σκόνη
Η σκόνη και οι ατμοί που δημιουργούνται κατά τη χρήση του πνευματικού εργαλείου μπορούν να προκαλέσουν την κακή κατάσταση της υγείας(για παράδειγμα τον καρκίνο, δυσπλασίες, άσθμα και/ ή δερματίτιδα), απαραίτητα είναι: η αξιολόγηση του ρίσκου και η εισαγωγή των κατάλληλων μέσων ελέγχου όσον αφορά τους κινδύνους αυτούς. Η αξιολόγηση του ρίσκου θα πρέπει να περιέχει την επιρροή της σκόνης δημιουργημένης κατά τη χρήση του εργαλείου και τη δυνατότητα της ταραχής της υπάρχουσας σκόνης. Η έξοδος του αέρα πρέπει να κατευθύνεται έτσι, ώστε να ελαχιστοποιηθεί η δημιουργία της σκόνης σε σκονισμένο περιβάλλον Εκεί όπου δημιουργείται η σκόνη ή οι ατμοί, προτέρημα θα πρέπει να είναι ο έλεγχος τους στην πηγή της έκθεσης. Όλες οι ενσωματωμένες λειτουργίες και ο εξοπλισμός για τη συλλογή, την εξαγωγή ή μείωση της σκόνης ή του καπνού θα πρέπει να χρησιμοποιούνται σωστά και να συντηρούνται σύμφωνα με τις συστάσεις του κατασκευαστή. Να χρησιμοποιείται η προστασία της αναπνευστικής οδού, σύμφωνα με τις οδηγίες του εργοδότη καθώς και σύμφωνα με τις απαιτήσεις της υγιεινής και της ασφάλειας.

Κίνδυνος θορύβου
Η έκθεση, χωρίς καμιά ασφάλεια, σε υψηλό επίπεδο θορύβου μπορεί να προκαλέσει τη διαρκή και ανεπανόρθωτη απώλεια της ακοής καθώς και άλλα προβλήματα, τέτοια όπως ο θόρυβος στα αυτιά (ήχοι, βουίσματα, σφυρίγματα ή κρότοι στα αυτιά). Απαραίτητη είναι η αξιολόγηση του ρίσκου καθώς και η εισαγωγή των κατάλληλων μέσων ελέγχου όσον αφορά αυτούς τους κινδύνους. Οι κατάλληλοι έλεγχοι με σκοπό τη μείωση του ρίσκου μπορούν να περιλαμβάνουν τέτοιες λειτουργίες όπως: τα υλικά που καταστέλλουν „τους ήχους" του επεξεργαζόμενου εργαλείου. Να χρησιμοποιείτε τις ωτασπίδες σύμφωνα με τις οδηγίες του εργοδότη

καθώς και σύμφωνα με τις απαιτήσεις της υγιεινής και ασφαλείας. . Ο χειρισμός και η συντήρηση του πνευματικού εργαλείου πρέπει να διεξάγετε σύμφωνα με τις συστάσεις των οδηγιών χρήσης, αυτό θα επιτρέψει την αποφυγή της περιττής αύξησης του επιπέδου του θορύβου. Εάν το πνευματικό εργαλείο κατέχει τον σιγαστήρα, πάντα θα πρέπει να βεβαιωθείτε, πως είναι σωστά συναρμολογημένος κατά τη χρήση του εργαλείου. Να επιλέγετε, να συντηρείτε και να αντικαταστείτε τα αναλωμένα εργαλεία εισαγόμενα σύμφωνα με τις συστάσεις των οδηγιών χρήσης. Αυτό θα επιτρέψει την αποφυγή της περιττής αύξησης του θορύβου.

Ο κίνδυνος των ταλαντώσεων
Η έκθεση στις ταλαντώσεις μπορεί να προκαλέσει διαρκή βλάβες των νευρών και παροχή αίματος στα χέρια και τα μπράτσα. Κρατήστε τα χέρια μακριά από τις πηγές των κατσαβιδιών. Πρέπει να ντύνεστε καλά κατά την εργασία στις χαμηλές θερμοκρασίες και να διατηρείτε τα χέρια ζεστά και στεγνά. Εάν εμφανιστεί το μούδιασμα, ό πόνος ή η λεύκανση του δέρματος στα δάχτυλα και τα χέρια, να σταματήσετε τη χρήση του πνευματικού εργαλείου, μετά να πληροφορήσετε τον εργοδότη και να επικοινωνήσετε με τον ιατρό. Η χρήση και η συντήρηση του πνευματικού εργαλείου σύμφωνα με τις συστάσεις των οδηγιών χρήσης, θα σας επιτρέψει να αποφύγετε την περιττή αύξηση του επιπέδου των ταλαντώσεων. Κρατήστε το εργαλείο με απαλό, αλλά σίγουρο κράτημα, λαμβάνοντας υπόψη τις απαιτούμενες δυνάμεις αντίδρασης, διότι ο κίνδυνος που προέρχεται από τις ταλαντώσεις είναι συνήθως μεγαλύτερος, όταν η δύναμη του κρατήματος είναι πιο υψηλή.

Πρόσθετες οδηγίες ασφαλείας που αφορούν τα πνευματικά εργαλεία
Ο αέρας υπό την πίεση μπορεί να προκαλέσει σοβαρές επιπτώσεις:
- πάντα να αποκόβετε την πρόσβαση του αέρα, αδειάστε το σωλήνα από την πίεση του αέρα και αποσυνδέστε το εργαλείο από την πρόσβαση του αέρα, όταν: δε χρησιμοποιείται, πριν την αντικατάσταση των αξεσουάρ ή πριν την εκτέλεση των επισκευών;
- ποτέ μην κατευθύνετε τον αέρα προς το μέρος σας ή οποιονδήποτε άλλον.
Το χτύπημα με το σωλήνα μπορεί να προκαλέσει σοβαρές κακώσεις. Πάντα πρέπει να διεξάγετε τον έλεγχο από τη γωνία των σωλήνων που έπαθαν ζημιά και των ενώσεων. Ο κρύος αέρας πρέπει να οδηγείται μακριά από τα χέρια.
Κάθε φορά όταν εφαρμόζονται οι κοινές ενώσεις στριφτές (συζεύξεις), πρέπει να εφαρμόζονται μπουλόνια ασφαλείας και ενώσεις που εξασφαλίζουν κατά της βλάβης των ενώσεων μεταξύ του σωλήνα και του εργαλείου. Να μην ξεπερνιέται η μέγιστη πίεση του αέρα που δίνεται για το εργαλείο.
Ποτέ να μη μεταφέρεται το εργαλείο, κρατώντας το σωλήνα.

ΣΥΝΘΗΚΕΣ ΛΕΙΤΟΥΡΓΙΑΣ

Πρέπει να βεβαιωθείτε, πως η πηγή του συμπιεσμένου αέρα επιτρέπει τη δημιουργία της κατάλληλης πίεσης εργασίας, καθώς και εξασφαλίζει την απαιτούμενη ροή του αέρα. Στην περίπτωση της πολύ μεγάλης πίεσης του αέρα τροφοδότησης πρέπει να εφαρμόζεται ο ρυθμιστής μαζί με την ασφαλιστική βαλβίδα. Το πνευματικό εργαλείο πρέπει να τροφοδοτείται από το σύστημα φίλτρου και το λαδωτή. Αυτό θα εξασφαλίσει συγχρόνως την καθαριότητα και υγρασία του αέρα με το λάδι. Η κατάσταση του φίλτρου και του λαδωτή πρέπει να ελέγχεται πριν την κάθε χρήση και ενδεχομένως να καθαρίζεται το φίλτρο ή να συμπληρώνεται η έλλειψη του λαδιού στο λαδωτή. Αυτό θα εξασφαλίσει την κατάλληλη εργασία του εργαλείου και θα επιμηκύνει τη ζωτικότητά του.
Δεν πρέπει να εφαρμόζονται ταινίες άλλων διαστάσεων από αυτές που ενδείκνυνται στα τεχνικά χαρακτηριστικά.
Πριν την κάθε χρήση πρέπει να γίνει η επιθεώρηση της ατέρμων ταινίας . Η αποκάλυψη των οποιωνδήποτε βλαβών ή σημαδιών φθοράς, σημαίνει πως πρέπει να χρησιμοποιήσετε νέα ταινία
Πρέπει να βεβαιωθείτε, πως η κατεύθυνση του βέλους στην ταινία είναι σύμφωνη με την κατεύθυνση του βέλους στο τριβείο.
Η ταινία πρέπει να τοποθετείται παράλληλα στα ρολά του τριβείου, έτσι ώστε να μην μετακινηθεί από μόνη της κατά την εργασία.
Κατά την εργασία πρέπει να φοριούνται τα γυαλιά προστασίας και μάσκες κατά της σκόνης, συνίσταται η χρήση των γαντιών και η ένδυση προστασίας.
Κατά την επεξεργασία κάποιων υλικών μπορούν να δημιουργούνται δηλητηριώδη ή καυστικές σκόνης και ατμοί. Πρέπει να εργάζεστε σε καλά αεριζόμενους χώρους και να εφαρμόζετε τα μέσα της προσωπικής ασφάλειας.

Η ΧΡΗΣΗ ΤΟΥ ΕΡΓΑΛΕΙΟΥ

Πριν την έναρξη της εργασίας πρέπει να βεβαιωθείτε, πως κανένα στοιχείο του πνευματικού εργαλείου δεν έχει πάθει βλάβη. Στην περίπτωση της παρατήρησης των βλαβών, πρέπει άμεσα να αντικαταστήσετε με νέα στοιχεία του συστήματος.
Πριν την κάθε εφαρμογή του πνευματικού συστήματος πρέπει να στεγνώσετε την υγρασία συμπυκνωμένη στο εσωτερικό του εργαλείου, του συμπιεστή και των καλωδίων

Σύνδεση του εργαλείου στο πνευματικό σύστημα
Το σχήμα δείχνει το συνιστάμενο τρόπο σύνδεσης του εργαλείου στο πνευματικό σύστημα. Ο τρόπος που δείχνεται θα εξασφαλίσει την πιο αποτελεσματική εκμετάλλευση του εργαλείου, και επίσης θα επιμηκύνει τη ζωτικότητα του εργαλείου.

Ελευθερώστε μερικές σταγόνες του λαδιού της ιξώδους SAE 10 στην είσοδο του αέρα.
Στη βαλβίδα εισόδου του αέρα δυνατά και σίγουρα βιδώστε την κατάλληλη άκρη που δίνει τη δυνατότητα της συνένωσης του σωλήνα που φέρει τον αέρα. (II)
Τοποθετήστε το τριβείο στη θέση που να εξασφαλίζει την πιο ασφαλή καθώς και εργονομική εργασία, σύμφωνα με τη διαδικασία

που περιγράφεται παρακάτω.
Τοποθετήστε την ταινία στα ρολά σύμφωνα με τη διαδικασία που περιγράφεται παρακάτω.
Συνδέστε το εργαλείο στο πνευματικό σύστημα χρησιμοποιώντας το σωλήνα της εσωτερικής διαμέτρου 10 mm / 3/8". Βεβαιωθείτε, πως η αντοχή του σωλήνα ισούται, με τουλάχιστον 1,38MPa. (III)
Ενεργοποιήστε το εργαλείο για μερικά δευτερόλεπτα βεβαιώνοντας, πως δεν προσέρχονται σε αυτό ύποπτοι ήχοι και δονήσεις.
Ρύθμιση του τριβείου στη θέση εργασίας (IV)
Χαλαρώστε τη βίδα μπλοκαρίσματος της περιστροφής, και μετά αντιστρέψτε το τμήμα πρόωσης του τριβείου έτσι ώστε να εξασφαλίσετε την ασφαλή και αποτελεσματική εργασία. Βιδώστε δυνατά και σίγουρα τη βίδα μπλοκαρίσματος, έτσι ώστε να μην ξεβιδώνει κατά την εργασία. Κατά την εργασία να ελέγχεται περιοδικά η ορθότητα του βιδώματος της βίδας.
Προσοχή! Πρέπει να βεβαιωθείτε, πως η ρυθμισμένη θέση δεν θα προκαλέσει την επαφή των περιστρεφόμενων τμημάτων με το σώμα ή την ένδυση του χειριστή.
Συναρμολόγηση της ταινίας
Βεβαιωθείτε πως το βελάκι της κατεύθυνσης της εργασίας, στην ταινία κατευθύνεται προς την ίδια πλευρά όπως το βελάκι στο τριβείο.
Πιέστε το ρολό σύσφιξης μέχρι να λειτουργήσει το μπλοκάρισμα. (V)
Τοποθετήστε την ταινία ξεκινώντας από το ρολό πρόωσης , και μετά το ρολό σύσφιξης. (VI)
Ελευθερώστε το μπλοκάρισμα του ρολού σύσφιξης, αυτό θα δώσει τη δυνατότητα του τεντώματος της ταινίας. (VII)
Περιστρέψτε την ταινία κατά μερικές περιστροφές, βεβαιώνοντας, πως περιστρέφεται ελεύθερα και δεν δείχνει την τάση να γλιστρά μόνη της από τα ρολά κατά την εργασία. Σε περίπτωση της ανάγκης επαναλαμβάνετε τις ενέργειες, μέχρι τη σωστή συναρμολόγηση της ταινίας.

Εργασία με το τριβείο
Ενεργοποιήστε το τριβείο και αφήστε την να λάβει την πλήρη ταχύτητα περιστροφής. Στο επεξεργασμένο υλικό τοποθετήστε μόνο την περιστρεφόμενη ταινία.
Στο εργαλείο πρέπει να ασκείται μόνο τέτοια πίεση, που είναι απαραίτητη για την επεξεργασία του υλικού. Δεν πρέπει να πιέζετε πολύ το ρολό σύσφιξης και συγχρόνως να μετακινείται παράλληλα στην κατεύθυνση των περιστροφών. Αυτό μπορεί να προκαλέσει το γλίστρημα της ταινίας από τα ρολά του τριβείου, κάτι που φέρει ρίσκο των σοβαρών βλαβών.

ΣΥΝΤΗΡΗΣΗ

Ποτέ να μην χρησιμοποιήσετε τη βενζίνη, το διαλύτη, ή άλλο εύφλεκτο υγρό για τον καθαρισμό του εργαλείου. Οι ατμοί μπορούν να ανάψουν προκαλώντας την έκρηξη του εργαλείου και σοβαρές σωματικές βλάβες. Οι διαλύτες που χρησιμοποιούνται για τον καθαρισμό της λαβής του εργαλείου και του σκελετού μπορούν να προκαλέσουν τη μαλάκυνση των βαλβίδων. Στεγνώστε καλά το εργαλείο πριν την έναρξη της εργασίας. Στην περίπτωση της διαπίστωσης οποιωνδήποτε ελαττωμάτων στη λειτουργία του εργαλείου, το εργαλείο πρέπει άμεσα να αποσυνδεθεί από το πνευματικό σύστημα.
Όλα τα στοιχεία του πνευματικού συστήματος πρέπει να ασφαλίζονται πριν την ακαθαρσία. Οι ακαθαρσίες, που θα έχουν πρόσβαση στο πνευματικό σύστημα μπορούν να καταστρέψουν το εργαλείο και άλλα στοιχεία του πνευματικού συστήματος.

Η συντήρηση του εργαλείου πριν την κάθε χρήση
Αποσυνδέστε το εργαλείο από το πνευματικό σύστημα.
Πριν από την κάθε χρήση εισάγετε μικρή ποσότητα υγρού κονσερβοποίησης (π.χ.. WD-40) από την είσοδο του αέρα.
Συνδέστε το εργαλείο στο πνευματικό σύστημα και εκκινήστε για περίπου 30 δευτερόλεπτα. Αυτό θα επιτρέψει να απλώσετε το υγρό συντήρησης στο εσωτερικό του εργαλείου και να καθαριστεί.
Ξανά αποσυνδέστε το εργαλείο από το πνευματικό σύστημα.
Μικρή ποσότητα λαδιού SAE 10 εισάγετε στο εσωτερικό του εργαλείου, από το άνοιγμα εισόδου του αέρα και τα ανοίγματα που προορίζονται για αυτό το σκοπό. Συνίσταται η χρήση του λαδιού SAE 10 που προορίζεται για τη συντήρηση των πνευματικών εργαλείων. Συνδέστε το εργαλείο και εκκινήστε το για μικρό χρονικό διάστημα.
Προσοχή! WD-40 δεν πρέπει να χρησιμεύει ως κατάλληλο λάδι λίπανσης.
Καθαρίστε το περίσσευμα του λαδιού, που εξήλθε από τα ανοίγματα εξόδου. Το υπόλοιπο λάδι μπορεί να βλάψει τη σφράγιση του εργαλείου.

Άλλες ενέργειες συντήρησης
Πριν από την κάθε χρήση του εργαλείου πρέπει να ελέγξετε, εάν στο εργαλείο δεν είναι εμφανή οποιαδήποτε ίχνη των βλαβών. Οι αποκομιστές, οι λαβές εργαλείου και το αδράχτι πρέπει να διατηρούνται καθαρά.
Κάθε 6 μήνες, ή μετά από 100 ώρες εργασίας πρέπει να μεταδίδεται το εργαλείο στην επιθεώρηση του εξουσιοδοτημένου προσωπικού στο συνεργείο επισκευών. Εάν το εργαλείο χρησιμοποιούνταν χωρίς τη χρήση του συνιστάμενου συστήματος που φέρει τον αέρα, πρέπει να αυξήσετε την ταχύτητα των επιθεωρήσεων του εργαλείου.

Αφαίρεση των προβλημάτων
Πρέπει να διακόψετε τη χρήση του εργαλείου άμεσα μετά από την αποκάλυψη οποιασδήποτε βλάβης. Η εργασία με το εργαλείο που έπαθε βλάβη μπορεί να προκαλέσει σωματικές βλάβες . Όλες οι επισκευές ή οι αντικαταστάσεις των στοιχείων του εργαλείου,

πρέπει να διεξάγονται από το εξουσιοδοτημένο προσωπικό σε εξουσιοδοτημένο κατάστημα επισκευών.

Βλάβη	Δυνατή επίλυση
Το εργαλείο πολύ αργό περιστροφές ή δεν εκκινεί	Εισάγετε μικρή ποσότητα WD-40 από το άνοιγμα εισόδου του αέρα. Εκκινήστε το εργαλείο για μερικά δευτερόλεπτα. Τα πτερύγια μπορεί να κόλλησαν στο δρομέα. Εκκινήστε το εργαλείο για περίπου 30 δευτερόλεπτα. Με μικρή ποσότητα λαδιού κάνε τη λίπανση του εργαλείου. Προσοχή! Το περίσσευμα του λαδιού μπορεί να προκαλέσει την μείωση της ισχύς του εργαλείου. Σε τέτοια περίπτωση πρέπει να κλείσετε την πρόωση.
Το εργαλείο πρώτα εκκινεί και μετά μειώνει την ταχύτητά του	Ο συμπιεστής δεν εξασφαλίζει την κατάλληλη πρόσβαση του αέρα. Το εργαλείο ξεκινά με τον αέρα συγκεντρωμένο στο δοχείο του συμπιεστή. Ανάλογα με το άδειασμα του δοχείου, ο συμπιεστής δεν φτάνει στη συμπλήρωση των ελλείψεων του αέρα. Πρέπει να συνδέσετε το εργαλείο σε πιο αποδοτικό συμπιεστή.
Ανεπαρκής ισχύ	Βεβαιωθείτε, πως οι κατεχόμενοι σωλήνες έχουν την εσωτερική διάμετρο, τουλάχιστον τέτοια όπως περιγράφεται στα τεχνικά χαρακτηριστικά. Έλεγξε τη ρύθμιση της πίεσης, εάν είναι ρυθμισμένη στη μέγιστη αξία . Βεβαιωθείτε, πως το εργαλείο είναι με κατάλληλο τρόπο καθαρό και λιπασμένο . Στην περίπτωση της έλλειψης των αποτελεσμάτων, το εργαλείο να δοθεί για την επισκευή.

Ανταλλακτικά

Με σκοπό τη λήψη των πληροφοριών στο θέμα των ανταλλακτικών για τα πνευματικά εργαλεία πρέπει να επικοινωνήσετε με τον κατασκευαστή ή τον εκπρόσωπό του

Μετά από τη λήξη της εργασίας, το περίβλημα, οι αεροθυρίδες, διακόπτης, πρόσθετη χειρολαβή και τα καλύμματα πρέπει να καθαρίζονται π.χ. με τη ροή του αέρα (με την πίεση όχι μεγαλύτερη από 0,3 MPa), με το πινέλο ή το στεγνό πανάκι χωρίς τη χρήση των χημικών μέσων και υγρών καθαρισμού. Τα εργαλεία και οι λαβές να καθαρίζονται με το στεγνό και καθαρό πανί.

Τα αναλωμένα εργαλεία είναι δευτερεύοντα υλικά – δεν πρέπει να πετάγονται στο δοχείο οικιακών απορριμμάτων, διότι περιέχουν επικίνδυνα συστατικά για την ανθρώπινη υγεία και το περιβάλλον! Παρακαλούμε για τη δραστήρια βοήθεια στην οικονομική διαχείριση των φυσικών πόρων και την προστασία του περιβάλλοντος μέσω μετάδοσης του αναλωμένου εργαλείου στο σημείο διάθεσης των αναλωμένων συσκευών. Για να περιορίσετε την ποσότητα των αφαιρούμενων απορριμμάτων είναι απαραίτητη η εκ νέου χρήση τους, η ανακύκλωση ή η ανάκτηση σε άλλη μορφή.

TOYA S.A.
ul. Sołtysowicka 13 - 15
51 - 168 Wrocław
tel.: 071 32 46 200
fax: 071 32 46 373
e-mail: biuro@yato.pl

ODDZIAŁ WARSZAWSKI
Teren ProLogis Park Nadarzyn
al. Kasztanowa 160
05 - 831 Młochów k. Nadarzyna
tel.: 022 73 82 800
fax: 022 73 82 828

TOYA ROMANIA SA
Soseaua Odai 109-123
Sector 1, Bucuresti
www.yato.ro
office@yato.ro
tel: 031 710 8692
fax 0317104008

DEKLARACJA ZGODNOŚCI

0721/YT-09741/EC/2021

Deklarujemy z pełną odpowiedzialnością, że niżej wymienione wyroby:

Taśmowa szlifierka pneumatyczna; 0,63 MPa; 20 000 min^{-1}; 10 x 330 mm; nr kat.: YT-09741
Taśmowa szlifierka pneumatyczna; 0,63 MPa; 20 000 min^{-1}; 20 x 520 mm; nr kat.: YT-09742

do których odnosi się niniejsza deklaracja, są zgodne z poniższymi normami:

EN ISO 11148-8:2011

i spełniają wymagania dyrektyw:

2006/42/WE Maszyny i urządzenia bezpieczeństwa

Numer seryjny: dotyczy wszystkich numerów seryjnych urządzeń wymienionych w deklaracji
Rok budowy / produkcji: 2021

Nazwisko i adres osoby upoważnionej do przygotowania dokumentacji technicznej:
Tomasz Zych
TOYA S.A., ul. Sołtysowicka 13 - 15, 51-168 Wrocław, Polska

Wrocław, 2021.07.01
(miejsce i data wystawienia)

TOYA SPÓŁKA AKCYJNA
SPECJALISTA DS. TECHNICZNYCH
TOMASZ ZYCH
(nazwisko i podpis osoby upoważnionej)

TOYA S.A.
ul. Sołtysowicka 13 - 15
51 - 168 Wrocław
tel.: 071 32 46 200
fax: 071 32 46 373
e-mail: biuro@yato.pl

ODDZIAŁ WARSZAWSKI
Teren ProLogis Park Nadarzyn
al. Kasztanowa 160
05 - 831 Młochów k. Nadarzyna
tel.: 022 73 82 800
fax: 022 73 82 828

TOYA ROMANIA SA
Soseaua Odai 109-123
Sector 1, Bucuresti
www.yato.ro
office@yato.ro
tel: 031 710 8692
fax 0317104008

DECLARATION OF CONFORMITY

0721/YT-09741/EC/2021

We declare and guarantee with full responsibility that the following products:

Pneumatic belt grinder; 0,63 MPa; 20 000 min^{-1}; 10 x 330 mm; item no. YT-09741
Pneumatic belt grinder; 0,63 MPa; 20 000 min^{-1}; 20 x 520 mm; item no. YT-09742

meet requirements of the following European Standards / Technical Specifications:

EN ISO 11148-9:2011

and fulfill requirements of the following European Directives:

2006/42/EC Machinery and safety elements

Serial number: concern all serials numbers of item(s) mentioned in this declaration
Year of production: 2021

The person authorized to compile the technical file:
Tomasz Zych
TOYA S.A., ul. Sołtysowicka 13 - 15, 51-168 Wrocław, Polska

Wrocław, 2021.07.01
(Place and date of issue)

TOYA SPÓŁKA AKCYJNA
SPECJALISTA DS. TECHNICZNYCH
TOMASZ ZYCH
(Name and signature of authorized person)

TOYA S.A.
ul. Sołtysowicka 13 - 15
51 - 168 Wrocław
tel.: 071 32 46 200
fax: 071 32 46 373
e-mail: biuro@yato.pl

ODDZIAŁ WARSZAWSKI
Teren ProLogis Park Nadarzyn
al. Kasztanowa 160
05 - 831 Młochów k. Nadarzyna
tel.: 022 73 82 800
fax: 022 73 82 828

TOYA ROMANIA SA
Soseaua Odai 109-123
Sector 1, Bucuresti
www.yato.ro
office@yato.ro
tel: 031 710 8692
fax 0317104008

DECLARAȚIE DE CONFORMITATE

0721/YT-09741/EC/2021

Declarăm și garantăm pe proprie răspundere că produsele următoare:

Masina pneumatica de slefuit cu banda; 0,63 MPa; 20 000 min^{-1}; 10 x 330 mm; cod articol. YT-09741
Masina pneumatica de slefuit cu banda; 0,63 MPa; 20 000 min^{-1}; 20 x 520 mm; cod articol. YT-09742

satisfac cerințele Standardelor europene / Specificațiilor tehnice următoare:

EN ISO 11148-9:2011

și satisfac cerințele Directivelor europene următoare:

2006/42/WE Directiva pentru utilaje și dispozitive de siguranță (HG.1029/2008)

Număr de serie: se referă la toate numere de serie ale articolelor specificate în această declarație
Anul de fabricație: 2021

Persoana autorizată să întocmească dosarul tehnic:
Tomasz Zych
TOYA S.A., ul. Sołtysowicka 13 - 15, 51-168 Wrocław, Polonia

Wrocław, 2021.07.01
(locul și data emiterii)

TOYA SPÓŁKA AKCYJNA
SPECJALISTA DS. TECHNICZNYCH
TOMASZ ZYCH
(nume și semnătura persoanei autorizate)