# РУКОВОДСТВО ПО ЭКСПЛУАТАЦИИ

# ПРОМЫШЛЕННЫЙ ПЫЛЕСОС **VILAR D8**

**vilar.pro**

**info@vilar.pro**

# Оглавление

ВВЕДЕНИЕ ..... 1
1. Инструкция по технике безопасности при использовании ..... 2
2. Распаковка ..... 4
3. Назначение ..... 4
4. Автоматическая очистка фильтра ..... 5
5. Чистка, уход и хранение ..... 7
6. Замена фильтра ..... 7
7. Обслуживание пылесоса ..... 8
8. Гарантия ..... 8
9. Решение проблем ..... 8
10. Аксессуары и запасные части ..... 10
11. Технические данные ..... 10
12. Комплектация D8 ..... 11
13. Схема конструкции системы очистки фильтров D8 ..... 12
14. Схема конструкции фильтр-бака D8 ..... 13
15. Схема конструкции бака для сбора пыли D8 ..... 14
16. Схема конструкции впуска D8 ..... 15

## ВВЕДЕНИЕ

Благодарим вас за покупку промышленного пылесоса VILAR - высококачественного продукта, основанного на новейших современных технологиях. Мы надеемся, что это устройство доставит вам удовольствие и оправдает ваши ожидания. Мы постоянно стремимся улучшать наши продукты в нашем продуктовом сегменте и продолжим поставлять на рынок новое оборудование.

ВНИМАНИЕ!

- Эти инструкции предназначены только для промышленных пылесосов типа D8.
- Пожалуйста, обратите особое внимание на правила техники безопасности и инструкции по технике безопасности.
- Перед использованием прочтите полное руководство по эксплуатации.
- Все запасные части и аксессуары, используемые с этим устройством, должны соответствовать требованиям компании VILAR.
- Проверьте до и после использования, что все выключатели находятся в выключенном положении.

Упаковочный материал может быть переработан.

Не выбрасывайте упаковочный материал вместе с бытовыми отходами; отправьте его на переработку.

Старые устройства содержат ценные материалы, которые могут быть переработаны; они должны быть отправлены на переработку. Батареи, масло и другие подобные вещества не должны попадать в окружающую среду.
Пожалуйста, утилизируйте ваши старые устройства с помощью соответствующих систем сбора данных.

## 1. Инструкция по технике безопасности при использовании

**ВНИМАНИЕ - Чтобы снизить риск возгорания, поражения электрическим током или травм:**

- Кабели, поврежденные в результате раздавливания или раскола, могут быть опасны при использовании и должны быть немедленно заменены. Риск получения травм.
- Убедитесь, что место сборки прочное, чтобы пылесос не опрокинулся. Риск получения травм.
- Опасность защемления при обращении с замками.
- Запрещается использовать пылесос в среде, где могут присутствовать взрывоопасные газы. Серьезная опасность взрыва.
- Неправильное подключение заземляющего провода пылесоса может привести к поражению электрическим током. Если вы сомневаетесь, правильно ли заземлена розетка, обратитесь к квалифицированному электрику или обслуживающему персоналу. Не модифицируйте вилку, поставляемую с пылесосом. Если он не подойдет к розетке. Поручите квалифицированному электрику установить подходящую розетку.
- Перед использованием пылесоса убедитесь, что мощность и напряжение соответствуют напряжениям, указанным на паспортной табличке пылесоса.
- Не оставляйте машину включенной в розетку. Отключайте шнур от розетки, когда она не используется, а также перед чисткой или обслуживанием пылесоса.
- Не используйте на открытом воздухе или на мокрой поверхности, этот пылесос предназначена только для внутреннего и сухого использования.
- Не позволяйте использовать в качестве игрушки. При использовании детьми или рядом с ними необходимо повышенное внимание.
- Используйте только так, как описано в данном руководстве. Используйте только рекомендованные производителем приспособления.
- Операторы должны быть проинструктированы по использованию пылесоса.
- Этот пылесос не предназначен для использования людьми (включая детей) с ограниченными физическими, сенсорными или умственными способностями, либо с недостатком опыта и знаний.
- Не используйте с поврежденным шнуром или вилкой. Если пылесос не работает должным образом, ее уронили, повредили, оставили на улице или уронили в воду. Убедитесь, что его ремонтирует квалифицированный специалист.
- Не тяните и не переносите за шнур, не используйте шнур в качестве ручки, не закрывайте дверь со шнуром и не тяните шнур где острые края или углы. Не наезжайте машиной на шнур. Держите шнур подальше от нагретых поверхностей.
- Не тяните за шнур при отключении от сети. Чтобы отключить, возьмитесь за вилку а не за шнур.
- Не прикасайтесь к вилке или машине мокрыми руками.
- Регулярно проверяйте шнур и вилку на предмет повреждений. Если шнур поврежден, его должен заменить квалифицированный специалист, чтобы избежать опасности.
- Не вставляйте никакие предметы в отверстия. Не использовать, если какое-либо отверстия заблокированы (примите во время процедуры очистки фильтра). Не допускайте попадания пыли, волос и всего, что может уменьшить поток воздуха.
- Не допускайте попадания волос, свободной одежды, пальцев и других частей тела в отверстия и движущиеся части.

- Перед отключением от сети выключите все элементы управления.
- Не используйте для сбора легковоспламеняющихся или горючих жидкостей, таких как бензин, и не используйте в местах, где они могут присутствовать.
- Не собирайте жидкости любого типа.
- Не поднимайте ничего, что горит или дымится, например сигареты, спички или горячий пепел.
- Соблюдайте особую осторожность при уборке лестницы.
- Не используйте без установленного мешка для пыли и / или фильтров. Замените систему сбора и / или фильтры, как описано в руководстве.
- При использовании удлинителя убедитесь, что номинал кабеля соответствует данному устройству.
- Не изменяйте оригинальную конструкцию пылесоса.
- Не подпускайте детей и посторонних лиц к машине во время ее использования.
- Все ремонтные работы должны выполняться квалифицированным специалистом по обслуживанию. Используйте только поставляемые производителем или эквивалентные запасные части.
- Не подвергайте машину воздействию дождя или влаги. Хранить только в помещении.
- Подключайтесь только к правильно заземленной розетке. См. Инструкции по заземлению.

## 2. Распаковка

При распаковке машины убедитесь, что в комплект входят следующие аксессуары:

- ✓ Шланг с концевыми фитингами
- ✓ Трубка
- ✓ Щетка для пола

Если какая-либо из вышеперечисленных частей отсутствует, обратитесь к местному дистрибьютору или нашему торговому представителю. Для моделей, в которых передние ролики еще не собраны из-за ограничений упаковки. Соберите передние ролики, используя болт или гайку и шайбу, которые входят в комплект, в зависимости от вашего применения.

Защитите окружающую среду:

Утилизируйте упаковочные материалы и использованные компоненты машин экологически безопасным способом в соответствии с местными правилами утилизации. Всегда не забывайте утилизировать.

**Чтобы собрать аксессуары:**

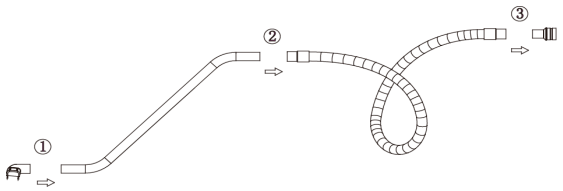


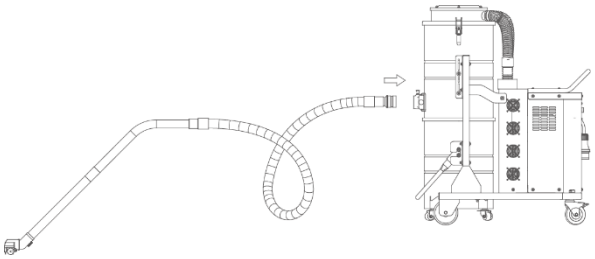

1. Подсоедините щетку для пола и трубу
2. Подсоедините трубу и шланг.
3. Подсоедините шланг и переходник
4. Подсоедините комплект принадлежностей и впускной патрубок.

**Примечание**. Не перекручивайте шланг во время работы.

## 3. Назначение

Пылесос предназначен для всасывания и отделения сухой негорючей пыли, а также воды, жидкости (кроме жидкостей и материалов, указанных на стр. N2), воды с включением частиц до 10 мм (грязь), сыпучих строительных материалов размером фракции до 20 мм (песок, отсев, щебень).
Пылесос запускается выключателем.

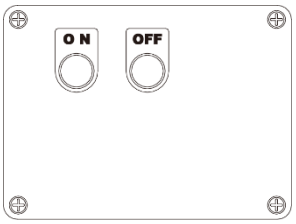


Нажмите «ВКЛ», чтобы включить
Нажмите «ВЫКЛ», чтобы выключить

Уведомление!

Перед подключением питания убедитесь, что напряжение соответствует этикетке на машине.

- Убедитесь, что электрическая вилка и розетка соответствуют друг другу.
- Убедитесь, что шланг и впускное отверстие соответствуют друг другу.
- Подсоедините аксессуары и конец шланга.

Уведомление!

- Выключите машину, пока двигатель полностью не перестанет работать.
- Выньте вилку из розетки, если машина не работает.

Затем запыленный воздух всасывается через впускной клапан на высокой скорости через всасывающий шланг. Воздух замедляется циклоном, и крупные частицы пыли отделяются частично под действием центробежной силы и частично под действием силы тяжести. Затем воздух и более мелкие частицы проходят через систему двойных фильтров, где происходит их отделение. Машина предназначена для очистки фильтра с помощью автопульсации.

## 4. Автоматическая очистка фильтра

Включите переключатель очистки фильтра одновременно с включением мотора

Индикатор переключателя горит зеленым, очистка фильтра работает.

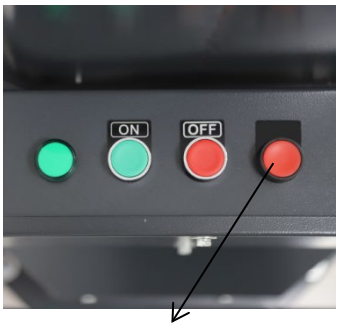


Filter cleaning switch

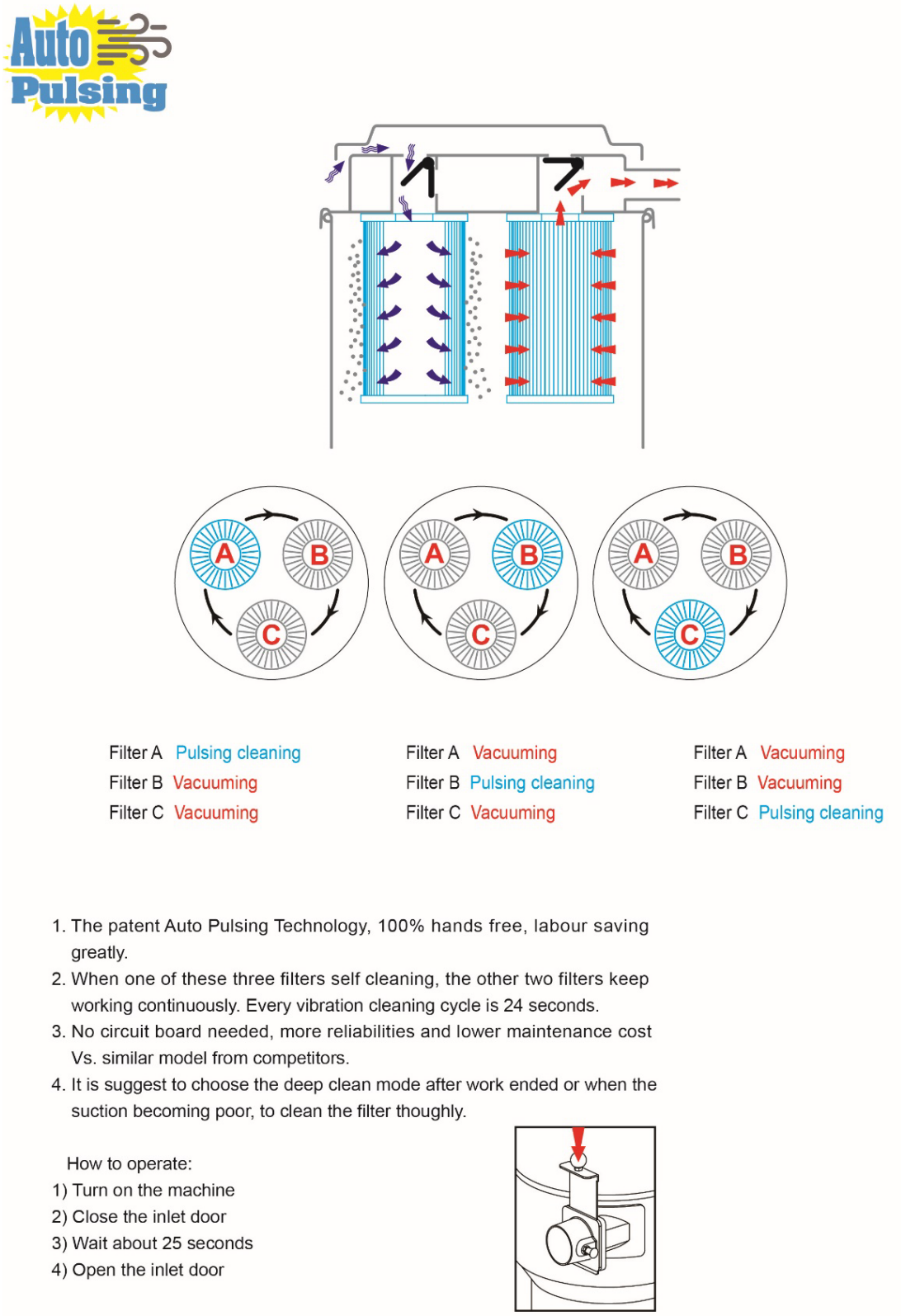


Если всасывание остается плохим, необходимо заменить предварительный фильтр. Если после этого всасывание по-прежнему остается плохим, необходимо заменить фильтры HEPA. См. Инструкции в главе 6. ЗАМЕНА ФИЛЬТРА.

## 5. Чистка, уход и хранение

### Опорожнение резервуара для сбора пыли

Чтобы избежать чрезмерного наполнения пылесборника, вам необходимо регулярно проверять его в зависимости от типа и объема всасываемого материала.
Выключите устройство и зафиксируйте его стояночными тормозами на колесиках.

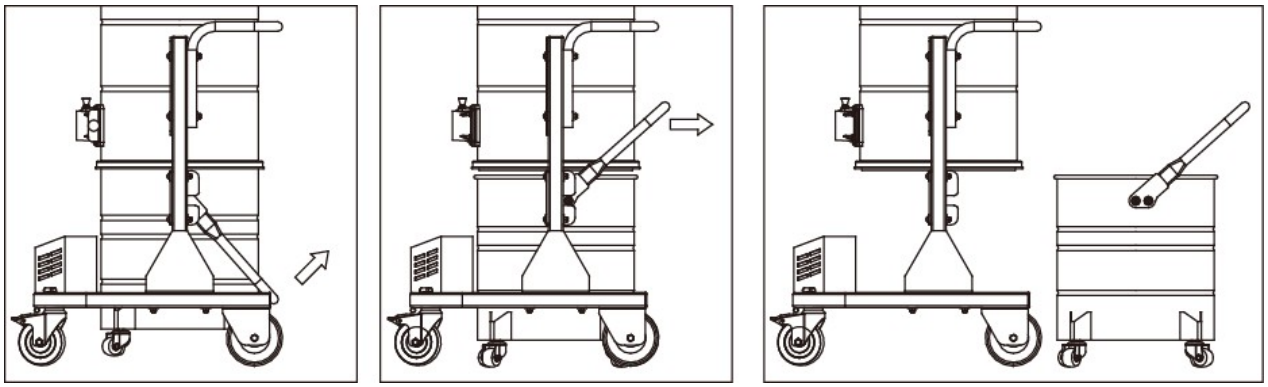

Поднимите ручку пылесборника вверх (см. Рисунок 1). Бак упадет и маленькие колеса под ним коснутся земли. Вытяните пылесборник из устройства за ручку, предназначенную для этой цели (см. Рис. 2 и 3).
Опустошите пылесборник, установите его на место в обратной последовательности и снова закрепите (см. Схемы ниже).

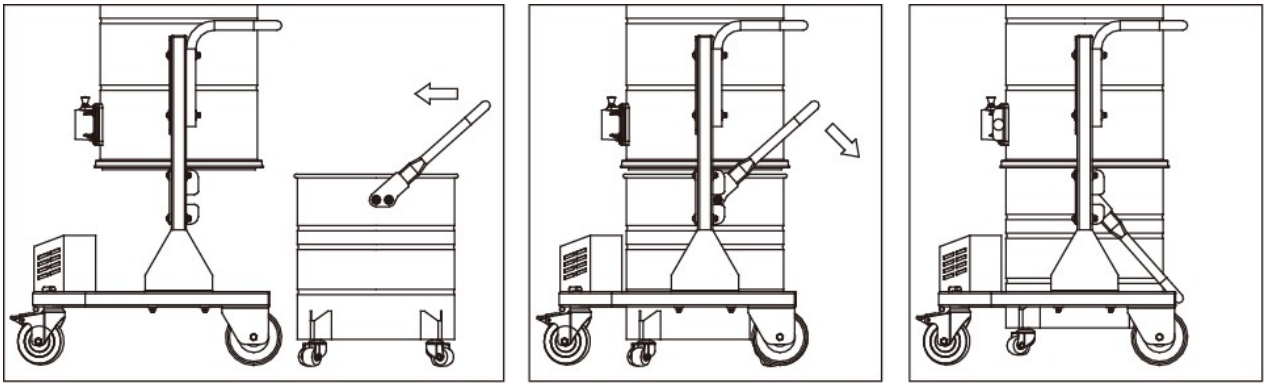

## 6. Замена фильтра

Во избежании распространения пыли  используйте средства индивидуальной защиты.
При замене фильтра может распространяться вредная пыль. Соответственно, пользователь должен носить защитные очки, защитные перчатки и респираторную маску, соответствующую классу защиты FFP3.

**ПРЕДУПРЕЖДЕНИЕ!**
**Не забудьте выключить машину и вынуть вилку из розетки перед обслуживанием.**

**Главный фильтр**

Ослабьте 3 зажима и снимите крышку.
Выньте фильтр и аккуратно поместите его в пластиковый пакет. Этот пакет необходимо правильно утилизировать. Вставьте новый фильтр.

**Важно!**

Если вы снимаете фильтр для его очистки. Сильный удар по фильтру или использование сжатого воздуха приведет к его разрушению. Он может быть почищен водой, но очистка водой под высоким давлением приведет к ее разрушению.

## 7. Обслуживание пылесоса

- При чистке и обслуживании необходимо выключить пылесос и вынуть вилку из розетки.
- Избегайте очистки с помощью очистителя высокого давления. При необходимости не направляйте на отверстия на пылесосе, особенно на отверстие для охлаждающего воздуха.
- Перед тем, как убрать пылесос с рабочей зоны, ее необходимо очистить.
- Все остальное оборудование следует рассматривать как загрязненное и после этого обрабатывать.
- По возможности используйте специально подходящее помещение.
- Необходимо использовать соответствующие средства защиты персонала. При замене фильтра грубой очистки и абсолютного фильтра может распространяться пыль, что может быть опасно для здоровья. Соответственно, пользователь должен носить защитные очки, защитные перчатки и респираторную маску, соответствующую классу защиты FFP3.
- Все части, загрязненные после обслуживания, необходимо утилизировать в пластиковых пакетах в соответствии со всеми правилами.
- Если пылесос должен использоваться для других целей, чрезвычайно важно, чтобы он был очищен, чтобы избежать распространения опасной пыли.
- Не протыкайте фильтр. Опасность распространения пыли.

## 8. Гарантия

На все устройства и аксессуары VILAR действует 12-месячная заводская гарантия, считая с даты изготовления машины. Не пытайтесь ремонтировать пылесос самостоятельно.
Гарантия не распространяется на дефекты, возникшие в результате естественного износа, небрежности, неправильного использования, несанкционированного ремонта или подключения пылесоса к неправильному напряжению.

В случае возникновения неисправности пылесос или согласованная его часть должны быть возвращены нам или нашему уполномоченному представителю для гарантийного осмотра и для любого гарантийного ремонта или замены.

## 9. Решение проблем

Пылесосы спроектированы и изготовлены для суровых условий окружающей среды и задач, но пользователь должен учитывать, что машина должна быть защищена от ударов. Фильтр, уплотнения, насадки и соединения тщательно подбираются и подбираются с учетом условий работы оператора. Поэтому оператор и обслуживающий персонал должны бережно обращаться с машиной, чтобы она работала без ошибок в течение многих лет.

| **Проблема** | **Причина** | **Порядок действий** |
|---|---|---|
| Мотор не запускается | Нет питания | Подключите машину |
| | Кабель неисправен | Заменить кабель |
| | Переключатель неисправен | Заменить переключатель |
| | Неисправен плавный пуск | |
| Двигатель останавливается сразу после запуска | Не тот предохранитель | Подключите к правильному предохранителю |
| | Поврежден кабель | Заказать кабель |
| Двигатель работает, но нет всасывания | Шланг не подключен | Подсоедините шланг |
| | Шланг засорен / заблокирован | Прочистите шланг |
| | Нет мешка для сбора пыли | Установите систему сбора пыли |
| Мотор работает, но всасывание плохое | Отверстие в шланге | Заменить шланг |
| | Фильтр забит | Очистить фильтр / заменить фильтр |
| | Неплотно прилегает крышка | Отрегулировать |
| | Неисправные прокладки | Заменить поврежденные прокладки |
| Из двигателя выдувается пыль | Неправильно собрана или поврежденная система фильтров | Настроить / заменить фильтры |
| Аномальный шум | | Обратитесь в сервис |

Если неисправность не может быть устранена, устройство должно быть проверено службой поддержки клиентов.

**Уведомление ! ! ! ___**

**Если возникнут другие проблемы, обратитесь в службу заказов VILAR**

**VILAR**

info@vilar.pro

http://vilar.pro/

## 10. Аксессуары и запасные части

- Используйте только аксессуары и запасные части, одобренные производителем. Исключительное использование оригинальных аксессуаров и оригинальных запасных частей гарантирует, что устройство может работать безопасно и безотказно.

- В конце инструкции по эксплуатации вы найдете несколько разнесенных диаграмм основных узлов устройства. На этих диаграммах вы можете найти запасные части, которые вам могут понадобиться.

- Для получения дополнительной информации о запасных частях, пожалуйста, проверьте местных дистрибьюторов.

## 11. Технические данные

| | |
|---|---|
| Двигатель | электрический (380В) |
| Напряжение | 380В |
| Мощность | 7,5 кВт |
| Масса | 173 кг |
| Габариты (д×ш×в) | 610×1080×1470 мм |
| Воздушный поток | 530 м3/ч |
| Очистка фильтра | автоматическая |
| Сбор пыли | бак |
| Емкость бака для пыли | 100 л |
| Класс пылесоса | H |
| Класс фильтра | H |
| Степень очистки | 99,99% |
| Площадь фильтра | 30000 см2 |
| Покрытие фильтра | PTFE (тефлон) |
| Количество фильтров | 3 шт |
| Вакуум | 320 мбар |

## 12. Комплектация D8

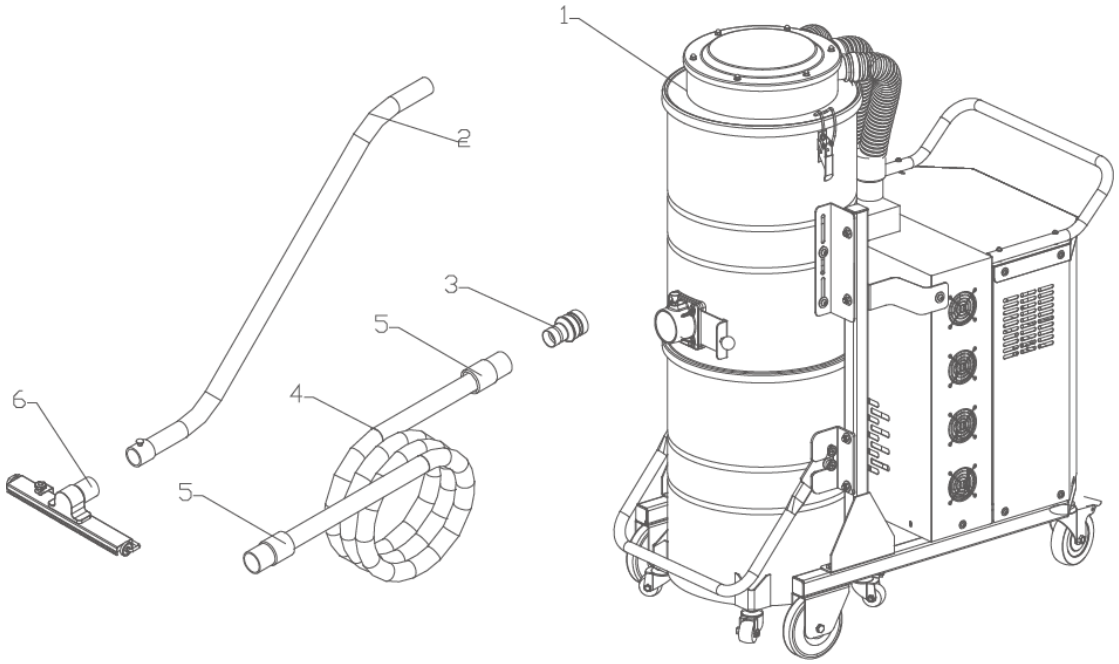


| S/N | P/N | Описание | Количество | Ед. изм |
|---|---|---|---|---|
| 1 | | Промышленный пылесос D8 | 1 | шт. |
| 2 | S8046 | D50 S трубка | 1 | шт. |
| 3 | C2031 | D70/50 адаптер | 1 | шт. |
| 4 | S8008 | D50 EVA антистатический шланг | 7,5 | метр |
| 5 | S8006 | D50 манжета шланга | 2 | шт. |
| 6 | S8045 | D50 щетка для пола | 1 | шт. |

## 13. Схема конструкции системы очистки фильтров D8

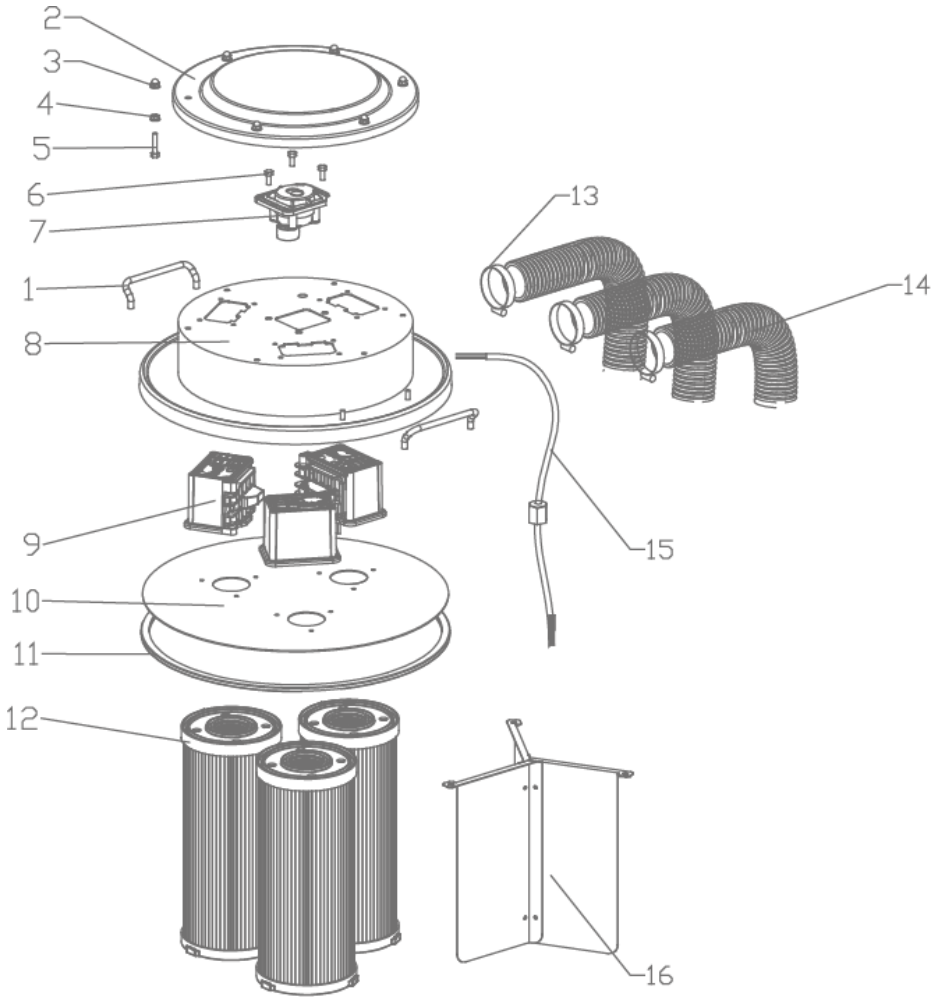


| S/N | P/N | Описание | Кол-во | Измерение |
|---|---|---|---|---|
| 1 | S0100 | Ручка | 2 | |
| 2 | C2205 | Верхняя крышка | 1 | |
| 3 | S0099 | Гайка с шаровой головкой | 1 | M6 |
| 4 | S0013 | Контргайка | 6 | M6 |
| 5 | S0023 | Болт с внутренним шестигранником | 6 | M6*35 |
| 6 | S0010 | Болт с шестигранной головкой | 3 | M6*12 |
| 7 | B0042 | Driver module-240V | 1 | |
| 8 | C2207 | Крышка забора воздуха | 1 | |
| 9 | B0040 | Компонент реверсивного клапана | 3 | |
| 10 | C2206 | Пластина крепления фильтра | 1 | |
| 11 | C3018 | 420 Уплотнительное кольцо | 1 | |
| 12 | S8054 | Фильтр | 3 | |
| 13 | S0092 | Хомут | 6 | 40-63 |
| 14 | S8007 | Шланг D50 EVA | 3 | D50*500mm |
| 15 | S2008 | Шнур | 1 | |
| 16 | C2201 | Элемент автоочистки | 3 | |

## 14. Схема конструкции фильтр-бака D8

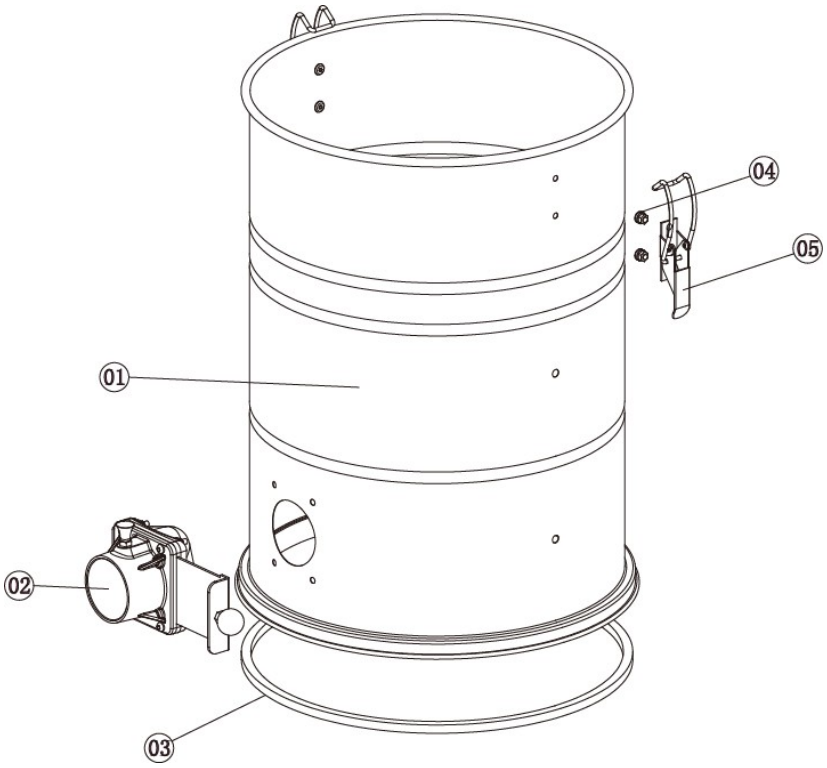


| S/N | P/N | Описание | Кол-во | Измерение |
|---|---|---|---|---|
| 1 | C2035 | Корпус | 1 | |
| 2 | B0008 | D70 вход | 1 | |
| 3 | S9021 | EPDM уплотнитель | 1.35 | 18*12 |
| 4 | S0010 | Болт | 4 | M6*12 |
| | S0011 | Гайка | 4 | M6 |
| 5 | S0059 | Держатель | 2 | |

## 15. Схема конструкции бака для сбора пыли D8

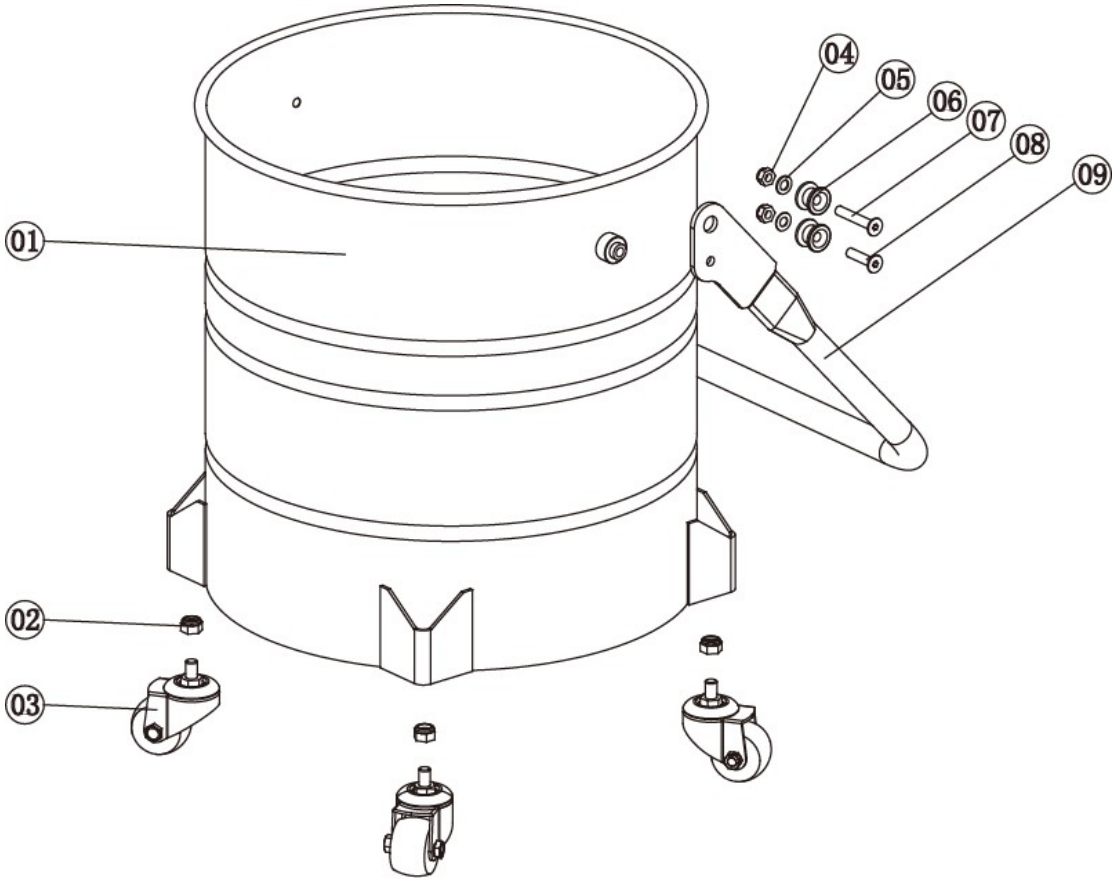


| S/N | P/N | Описание | Количество | Примечание |
|---|---|---|---|---|
| 1 | C2260 | резервуар для сбора пыли | 1 | |
| 2 | S0015 | Гайка | 4 | M10 |
| 3 | S9005 | 2’’ универсальное ленточное колесо | 4 | |
| 4 | S0014 | Гайка | 4 | M8 |
| 5 | S0044 | Шайба | 4 | M8 |
| 6 | C2014 | Плоская прокладка | 4 | |
| 7 | S0038 | Шестигранная гайка | 2 | M8*50 |
| 8 | S0037 | Шестигранная гайка | 2 | M8*35 |
| 9 | C2007 | Ручка | 1 | |

## 16. Схема конструкции впуска D8

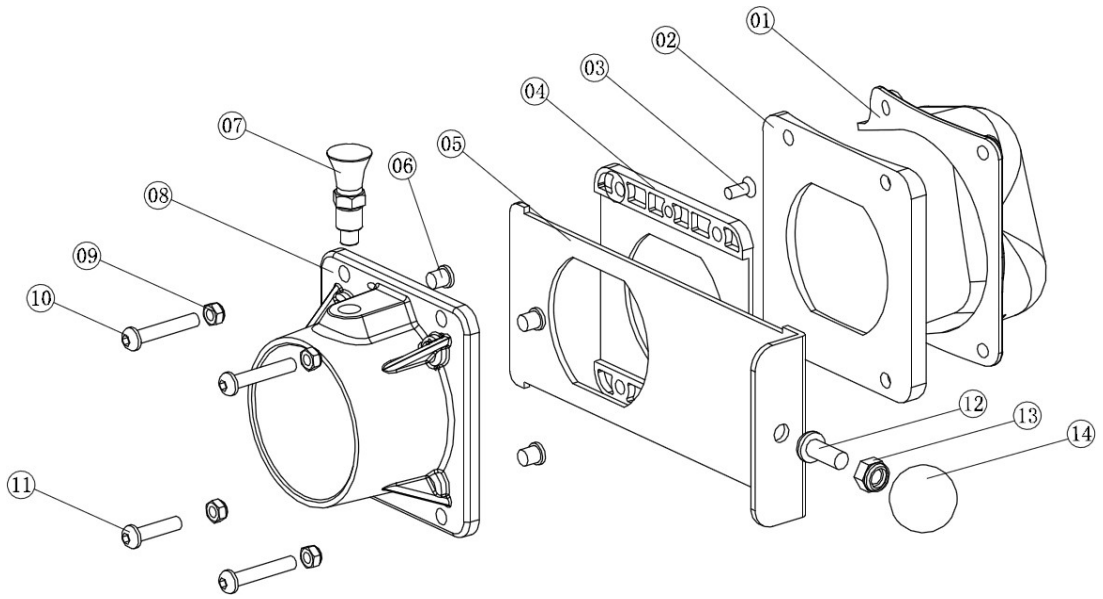


| S/N | P/N | Описание | Количество | Измерение |
|---|---|---|---|---|
| 1 | C3022 | D70 внутреннее всасывание | 1 | |
| 2 | C3023 | D70 впускная площадка | 1 | |
| 3 | S0075 | Винт с крестообразной головкой | 2 | M5*10 |
| 4 | C3019 | Направляющая | 1 | |
| 5 | C2043 | Дефлектор | 1 | |
| 6 | S0076 | Медный сенсорный шарик | 4 | |
| 7 | C2022 | Индексный плунжер | 1 | |
| 8 | C3021 | D70 внешнее всасывание | 1 | |
| 9 | S0013 | Гайка | 4 | M6 |
| 10 | S0013 | Болт | 3 | M6*35 |
| 11 | S0022 | Болт | 1 | M6*20 |
| 12 | S0024 | Болт | 1 | M8*20 |
| 13 | S0014 | Гайка | 1 | M8 |
| 14 | S0077 | Ручка | 1 | M8*30 |