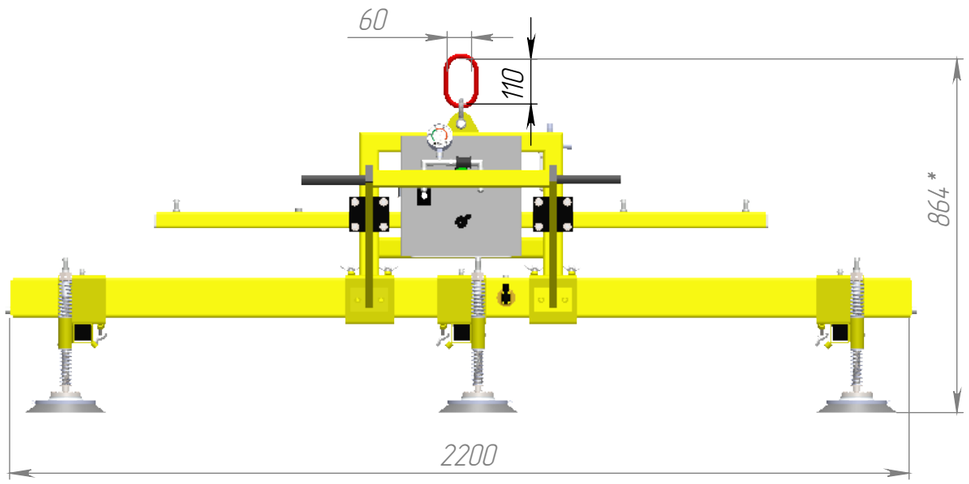

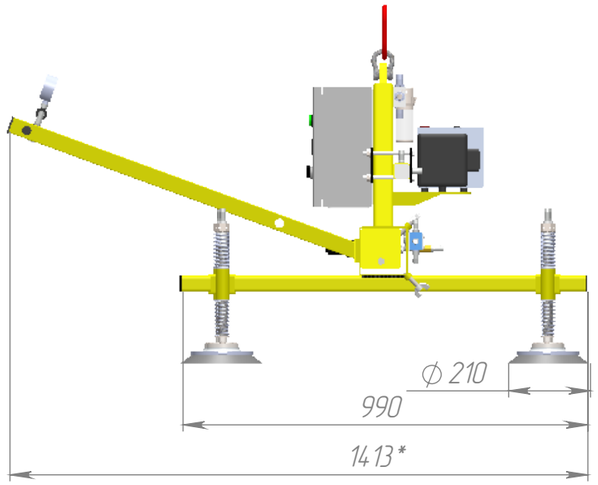

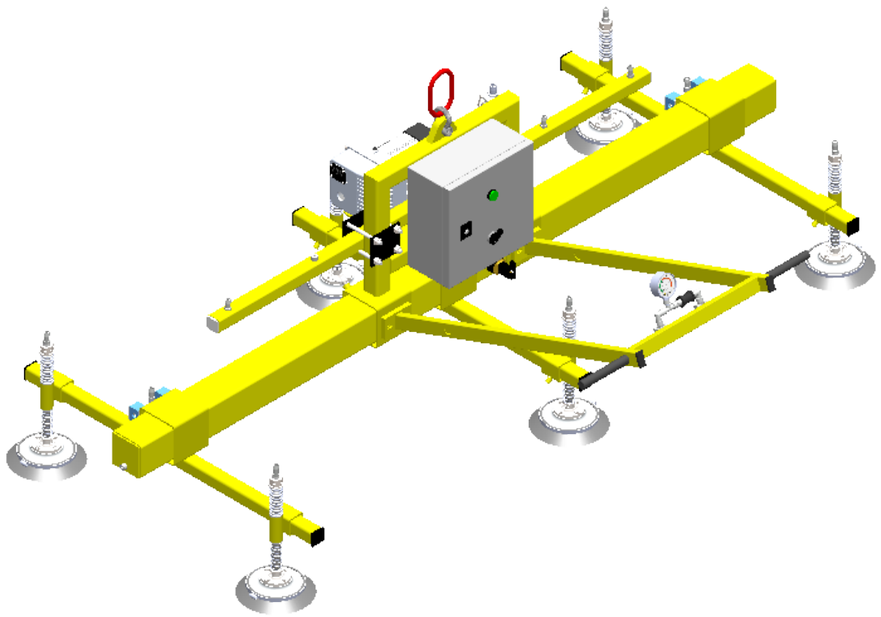

1. Грузоподъемность траверсы, кг …….....500
2. Масса траверсы не более, кг …….……110
3. Траверса поставляется с паспортом, продукция сертифицируется декларацией соответствия Таможенного союза.
4. Подключение вакуума - механическое.
5. Назначение:
   Лист металла, воздухонепроницаемых и гладкий
   Максимальные размеры:1500 х 3000 мм (Д х Ш)
   Режим транспортировки: горизонтальный.
   Минимальная толщина листа: 0,5 мм.
   Предназначена для использования в помещении +10 С
6. Питание:..... 220V
7. * Размеры для справок

					VacuTec 6P-500			
Изм.	Лист	№ докум.	Подп.	Дата	Траверса вакуумная	Лит.	Масса	Масштаб
Разраб.								1:15
Пров.								
Т. контр.						Лист 1	Листов 1	
						ЦЕНТР ГРУЗОПОДЪЁМНЫХ ТЕХНОЛОГИЙ		
Н. контр.								
Утв.								

Справ. №

Подп. и дата

Инв. № дубл.

Взам. инв. №

Подп. и дата

Инв. № подл.

Копировал

Формат А3